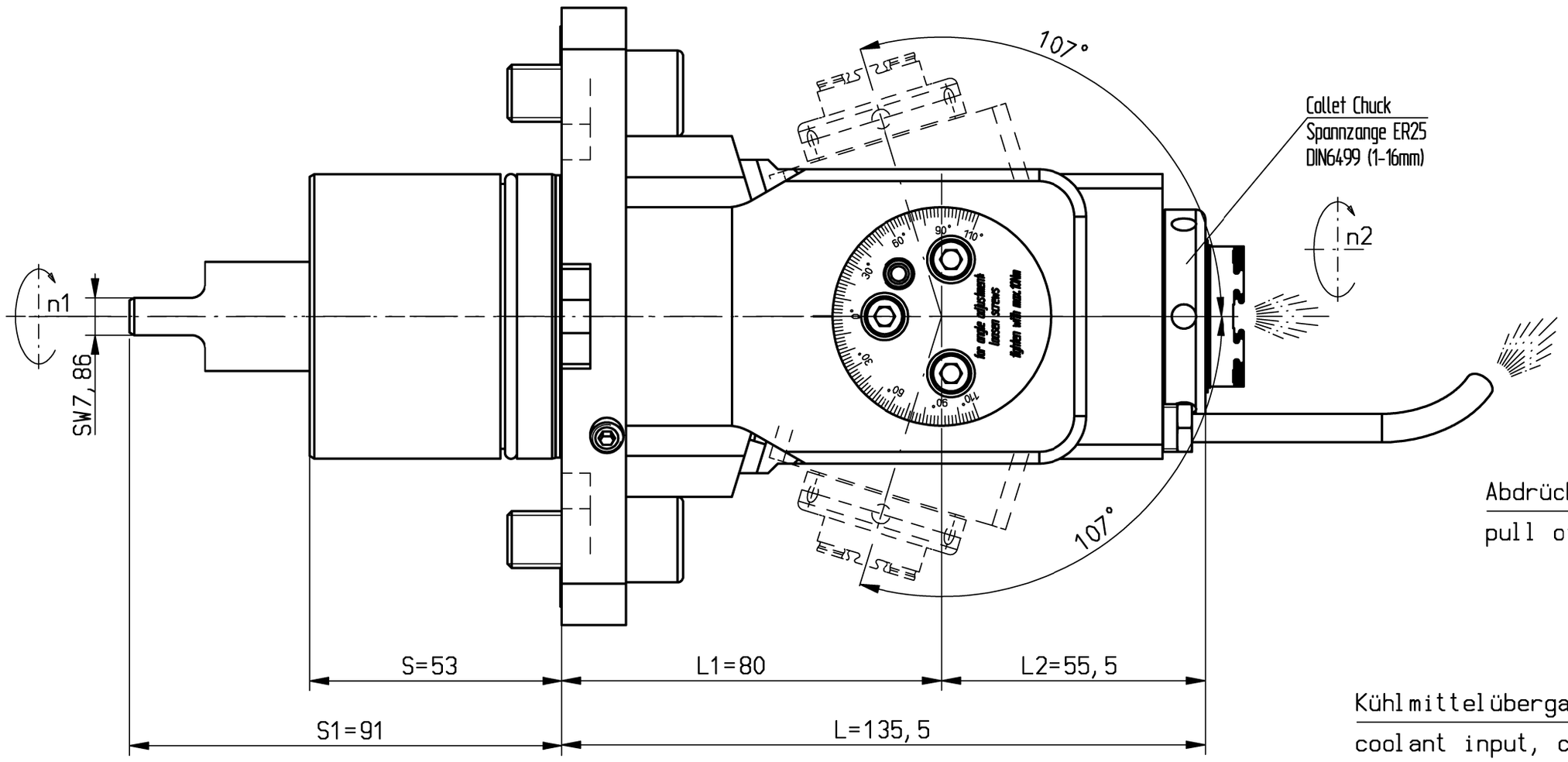

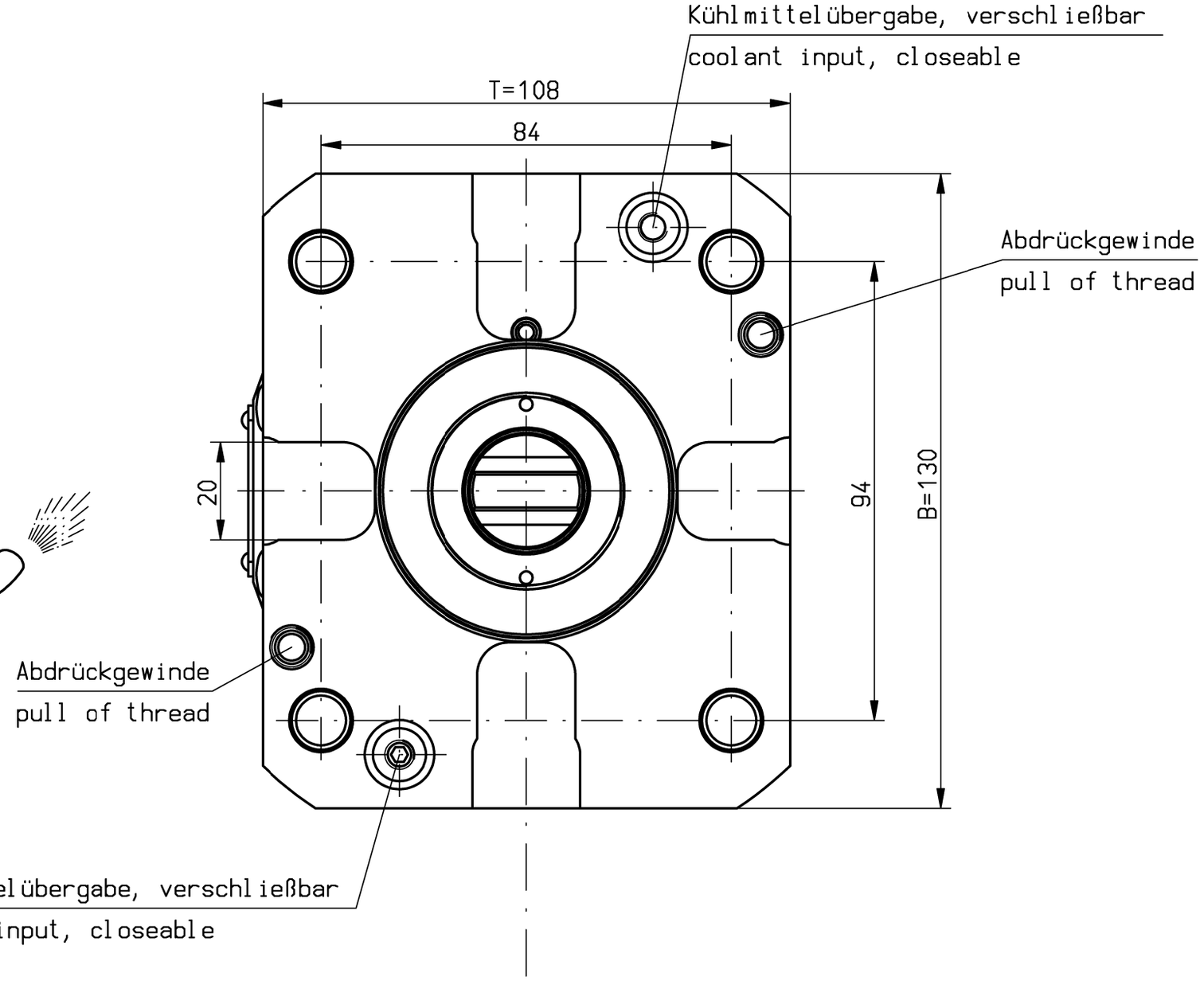

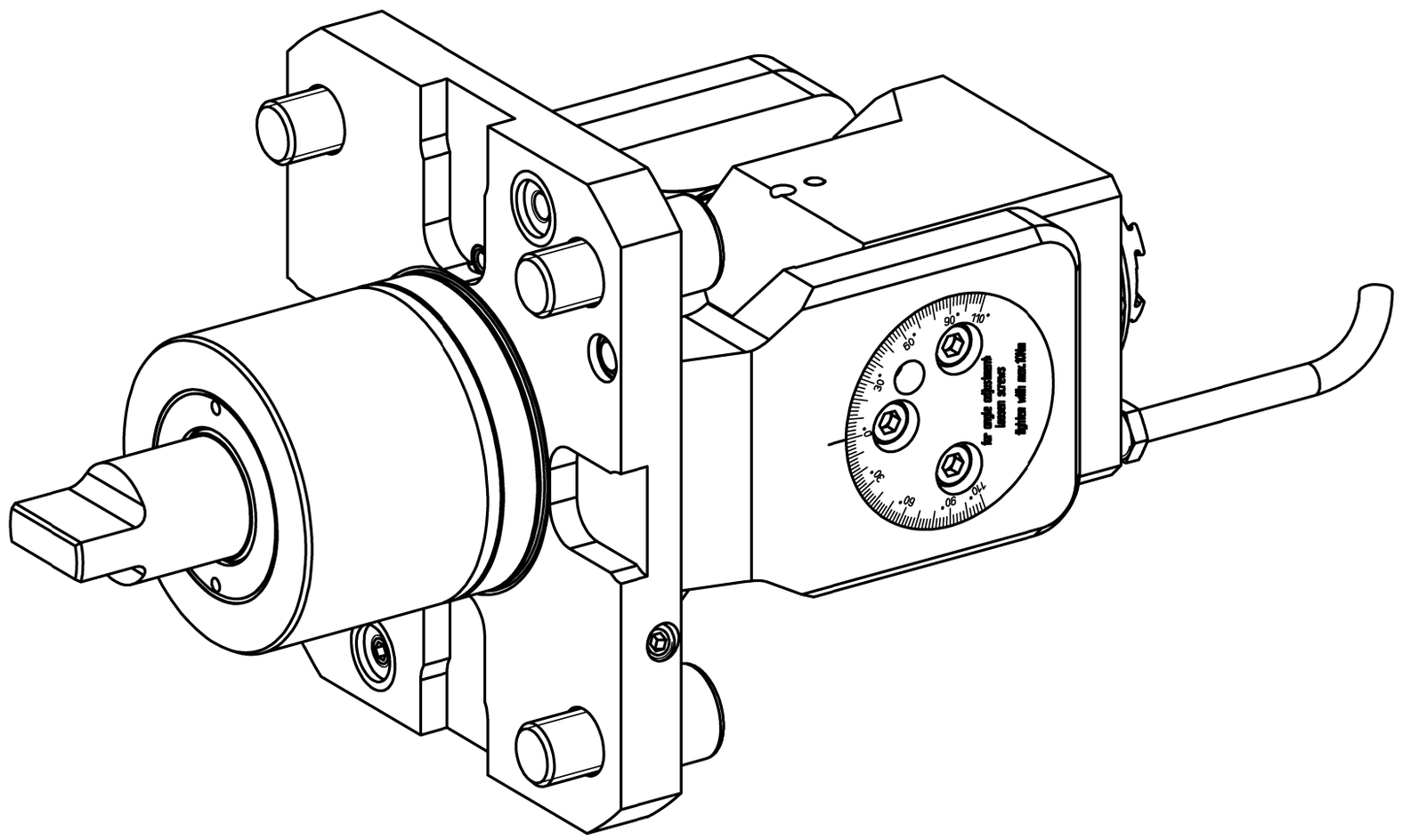

Trockenlauf bei ausreichender Abkühlphase konstant möglich.
keine Druckluft im Kühlmittelsystem zulässig
Max. Werkzeugtemperatur 90°C
continuous dry run possible with sufficient cooling phase.
no compressed air allowed in the cooling system
Max. tool temperature 90°C.

n1(max) = 6000 U/min
n2(max) = 12000 U/min
M (max ab) = 12 Nm
i(n1/n2) = 1 : 2
p(max) = 70bar
Filterfeinheit: max. 0,05mm
grade of filtration: max. 0,05mm

keine Drehrichtungsumkehr
direction of rotation not reversal

Kühlmittelzufuhr i.K. durch die Spindel
und e.K. über Spritzrohr
internal coolant supply through the spindle
and external coolant supply through pipes

Gewicht ca. 6,5kg
weight around 6,5kg

A197024			ID-Nr.	Allg.Tol. ISO 2768-m 18.04.2023		ZWN-BL	Maßstab 1:1 PG102
							Werkstoff: Maßblatt
	manuelle Änderung				Datum	Name	mimatic® Tool Systems
				Bearb.	20.01.2022	Kropp	mimatic GmbH 87488 Betzigau – Westendstraße 3
				Gepr.	18.04.2023	Holzheu	Tel.: 0831/57444-0 Fax.: -90
				F/M/Q			
				CAD: C:00176723.SZA			
				Zeichnungs-Nr.: 00060151			AGW-MS-02-60-ER25-I i=1:2 12Nm L=80
01	auf 3D-Ref-Teile geä	18.04.2023	Holzh				Blatt Bl.
Zust.	Änderung	Datum	Name	Urspr. 00060150			Ers. f.: Ers. d.: Plotserver

It is strictly prohibited to copy, reproduce or develop these drawings to third persons without having our written permission. A copyright violation involves a claim for demages and is indictable if it is premediative done.
Fa. mimatic GmbH

Diese Zeichnung darf ohne unsere Genehmigung weder kopiert, noch vervielfältigt, noch Dritten zugänglich gemacht werden. Zuwiderhandlungen verpflichten zu Schadenersatz und sind bei Vorsatz strafbar
(Urheberrechtsgesetz vom 09.09.1965)
Fa. mimatic GmbH