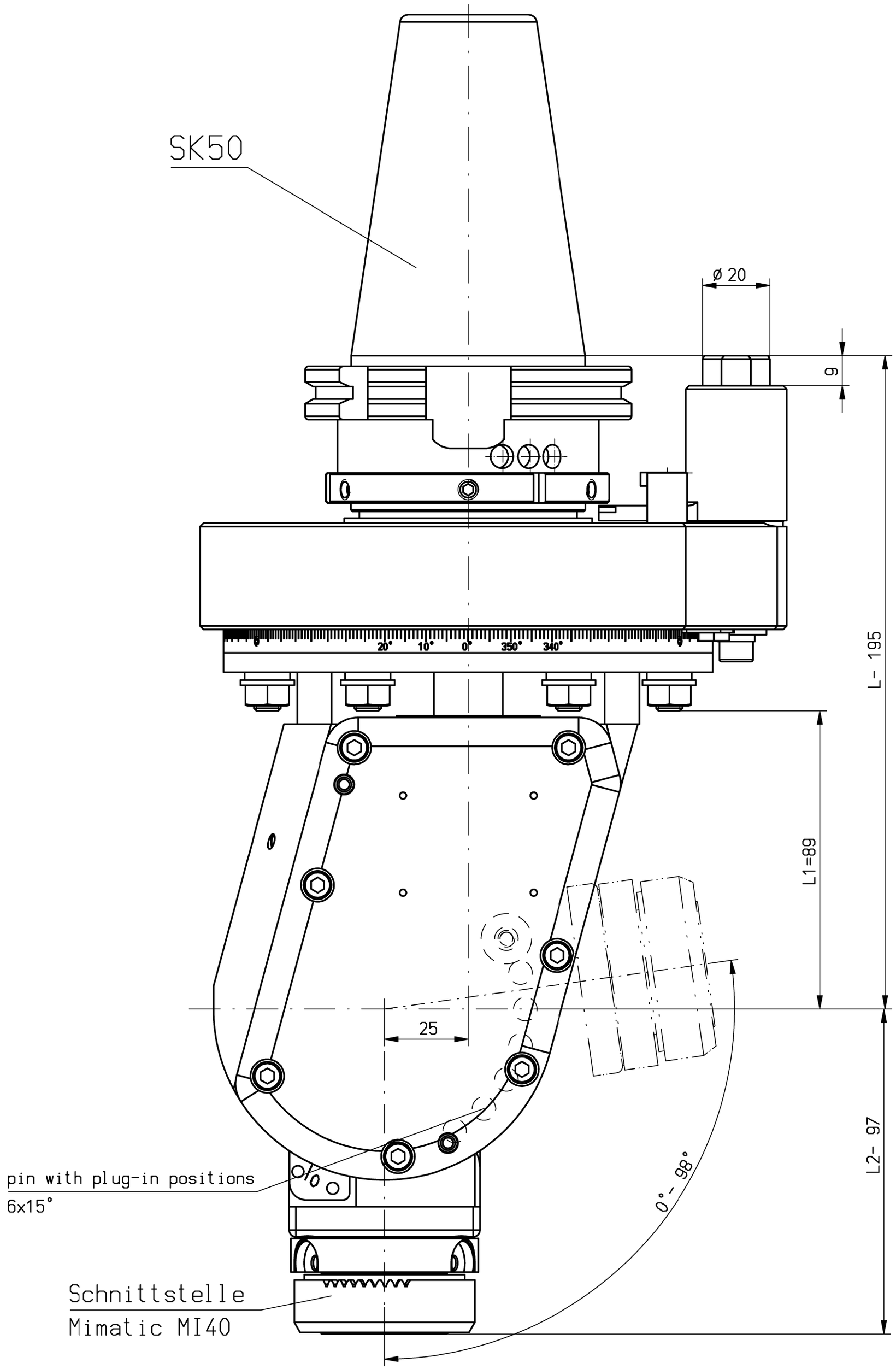

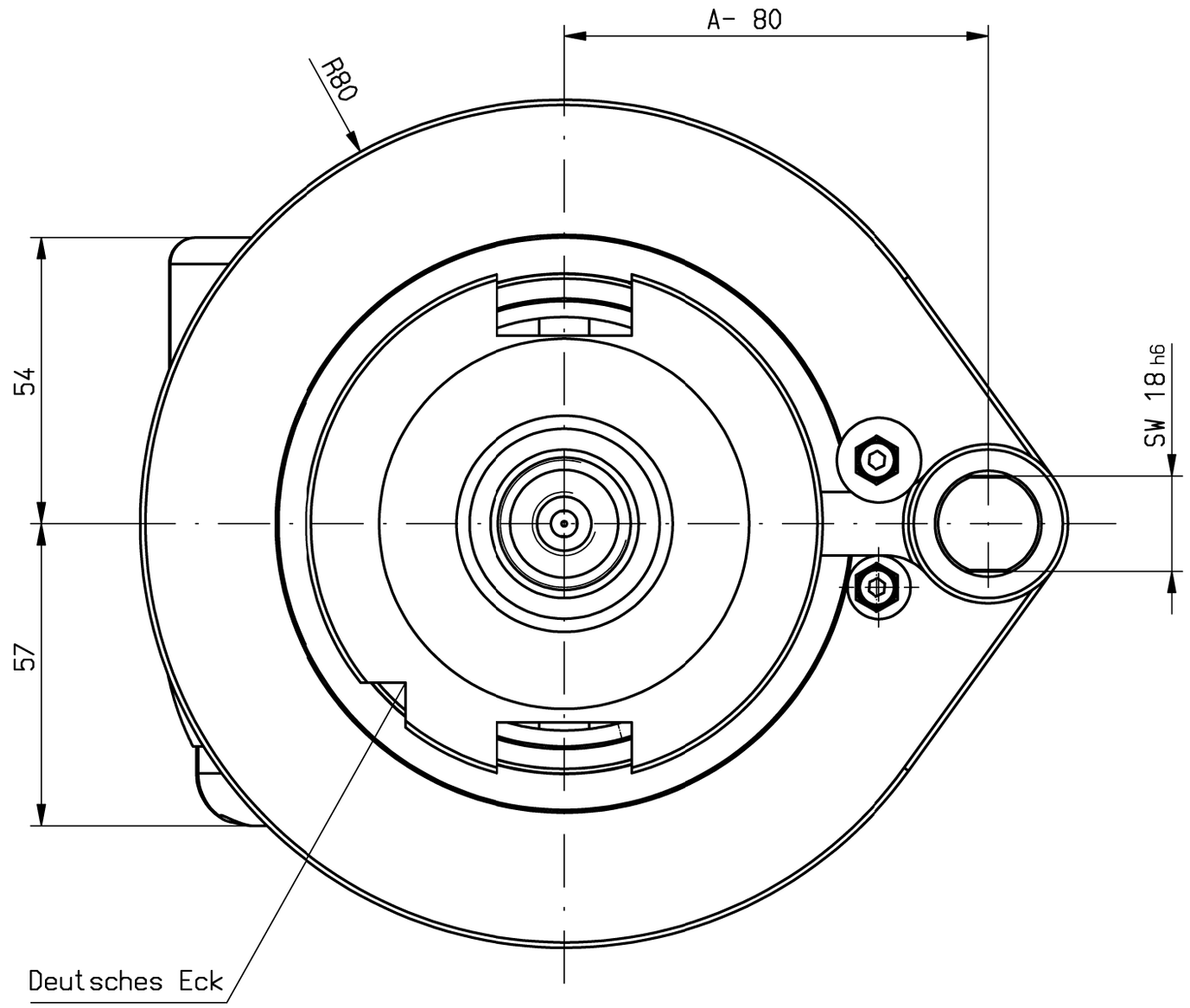

n1(max) = 6 000 U/min
n2(max) = 13 500 U/min
M_{an} max. = 30 Nm
M_{ab} max. = 12 Nm
i(n1/n2) = 1 : 2,25 ("Schnell-Läufer")

keine Kühlmittelzufuhr
no coolant supply

keine Drehrichtungsumkehr
direction of rotation not reversal

Gewicht ca. 14kg
weight around 14kg

Kopf 360° drehbar
head 360° adjustable

A162968	ID-Nr.	Allg.Tol. ISO 2768-m 04.11.2019	ZWN-BL	Maßstab 1:1	
manuelle Änderung				Werkstoff: Maßblatt	
		Datum	Name	mimatic® Tool Systems	
		Bearb. 04.11.2019	Kropp		
		Gepr. 04.11.2019	Kropp		
		F/M/Q		mimatic GmbH 87488 Betzigau – Westendstraße 3 Tel.: 0831/57444-0 Fax.: -90	
		CAD: C:00155241.SZA			
		Zeichnungs-Nr.: 00056356		WK-WS5-SK50-MI40-0 1:2.25 L=195	Blatt Bl.
Zust. Änderung	Datum Name	Urspr. 00056249		Ers. f.:	Ers. d.: plotserver