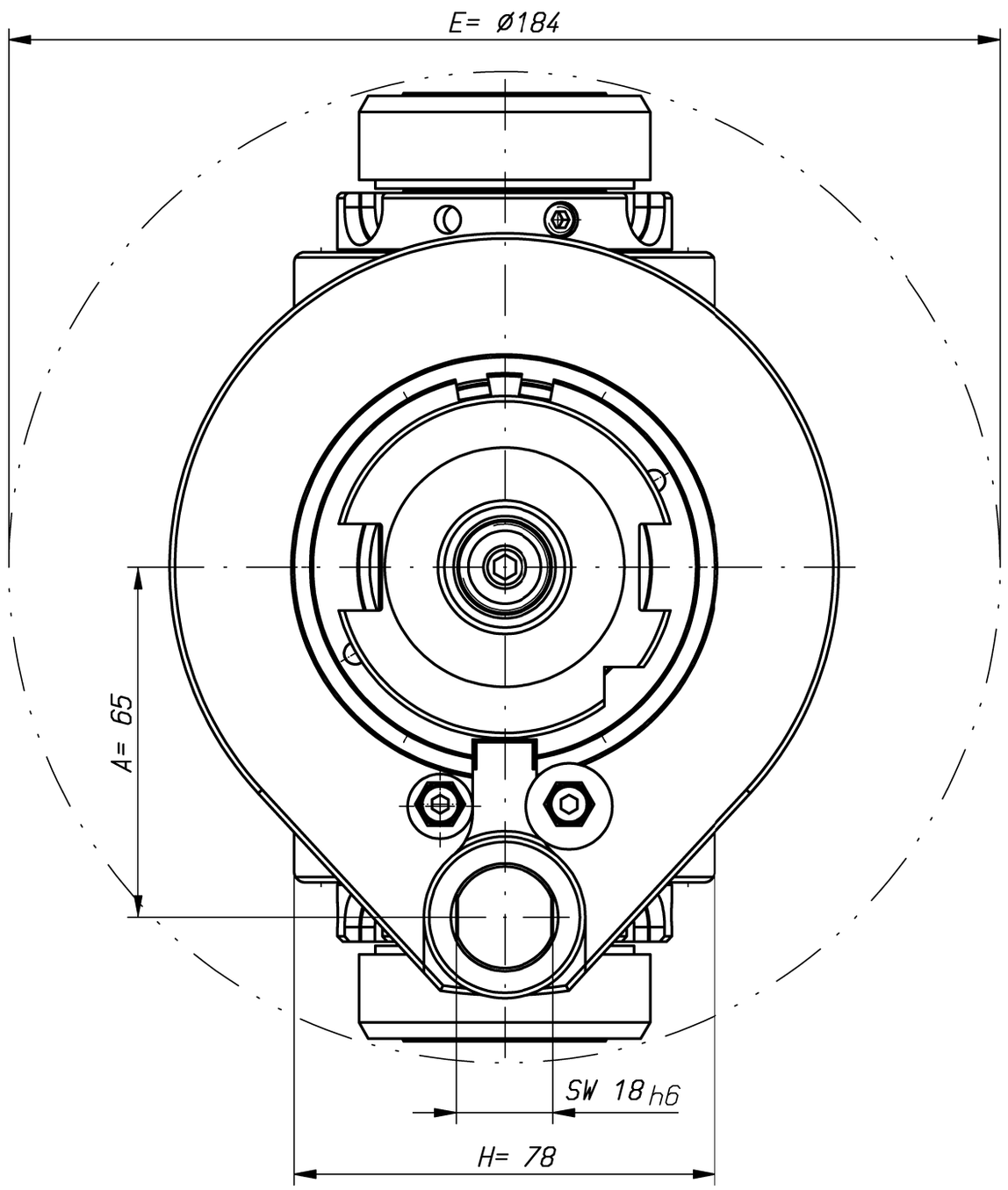

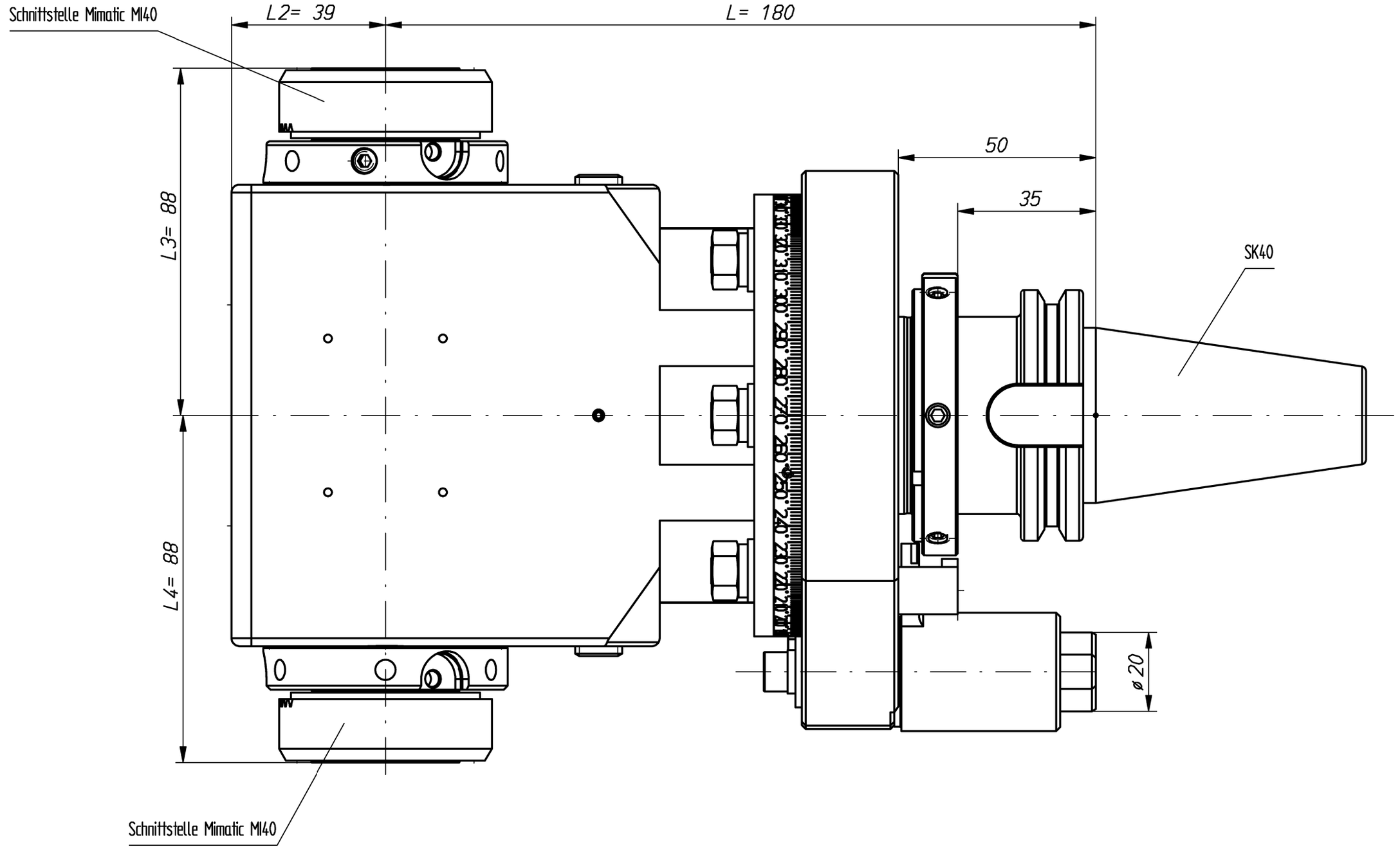

n1(max) = 6500 U/min
n2(max) = 6500 U/min
M (max) = 70 Nm
i(n1/n2) = 1 : 1
p(max) = 70bar

Kühlmittelzufuhr e.K. über Spritzrohr
external coolant supply through pipes

Spindeln mit gegensinnigem Drehsinn
working arbor with different rotation

Gewicht ca. 10kg
weight around 10kg

Kopf 360° drehbar
head 360° adjustable

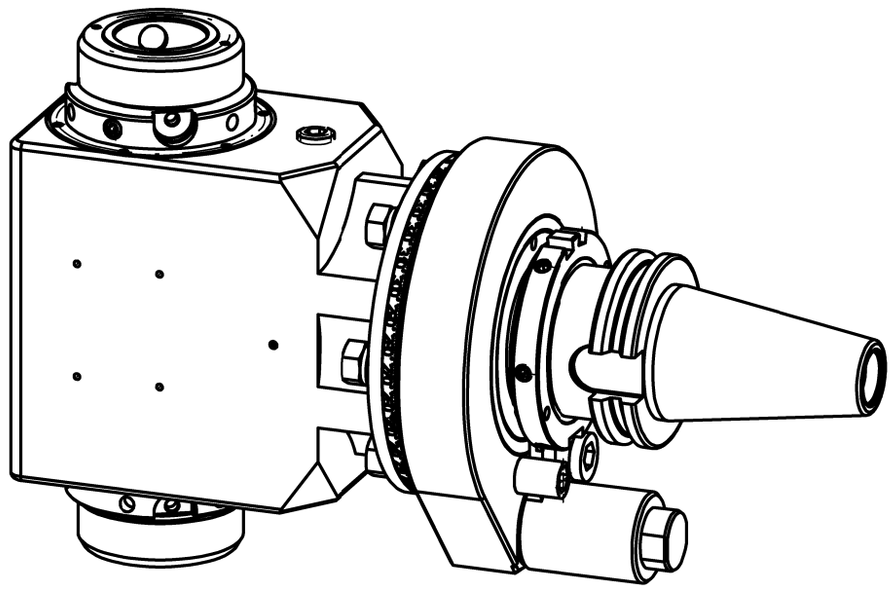

A105775			ID-Nr.	Allg.Tol.	ZWN-DL	Maßstab 1:1	
A13.17.710.02.002				ISO 2768-m 23.01.2015		Werkstoff: Maßblatt	
	manuelle Änderung				Datum	Name	
				Bearb.	29.11.2010	Krapp	mimatic® Tool Systems
				Gepr.	23.01.2015	Gessner	
				Norm			mimatic 87488 Betzigau – Westendstraße 3
				CAD: C:00111170.SZA			GmbH Tel.:0831/57444-0 Fax.:-90
				Zeichnungs-Nr.: 00038266		WK-DW7-SK40-MI40-0	Blatt
01	aktualisiert nach KO	23.01.2015	Gessn				Bl.
Zust.	Änderung	Datum	Name	Urspr. 00038265		Ers. f.:	Ers. d.: Plotserver