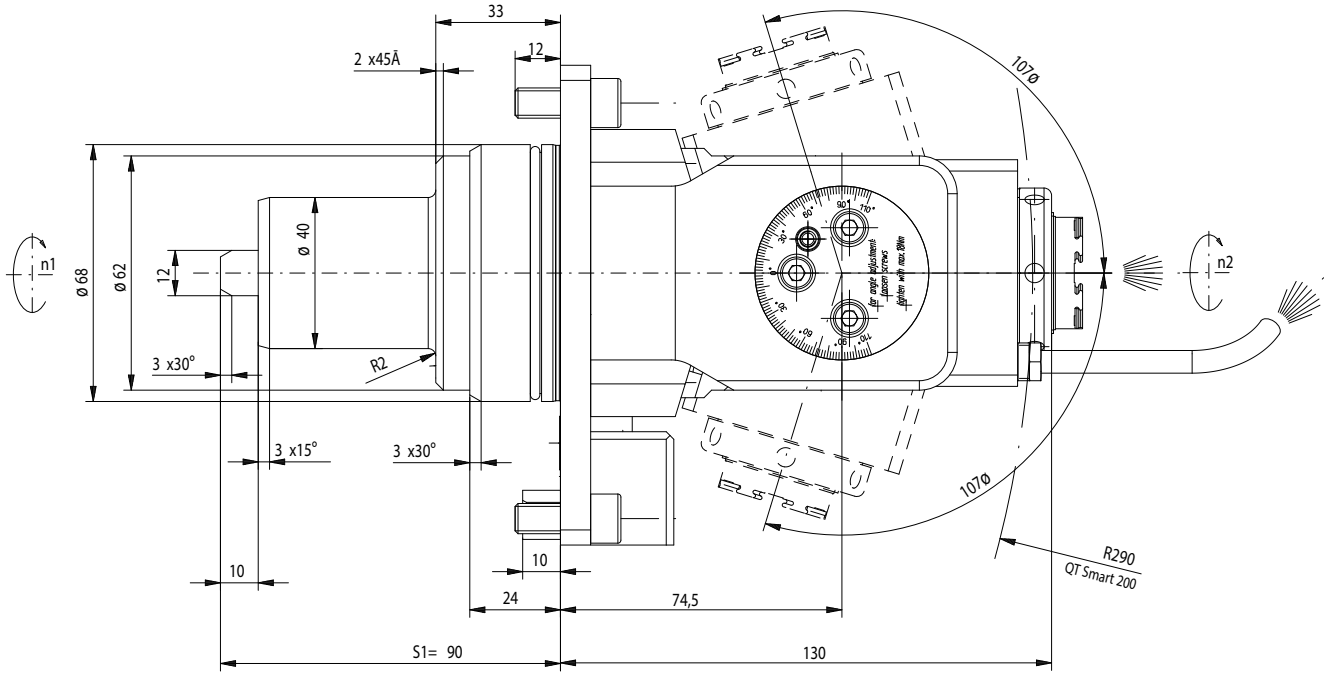

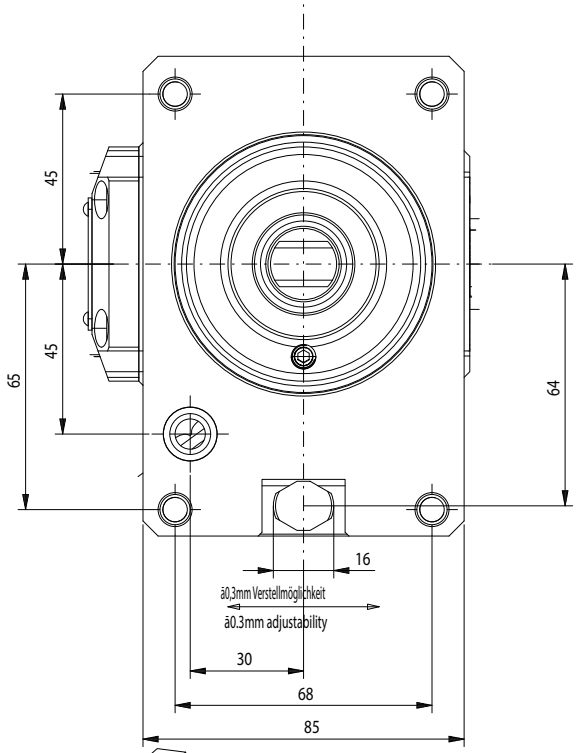

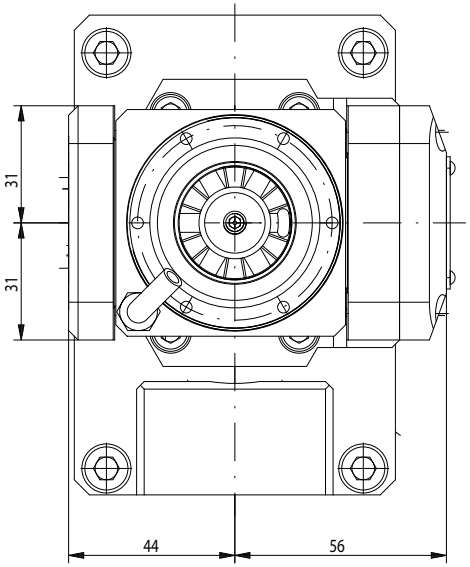

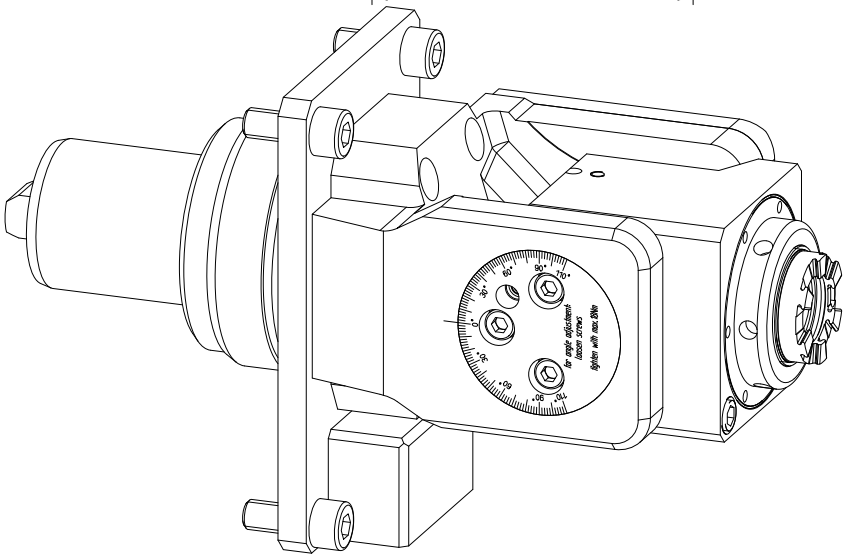

Trockenlauf konstant möglich
continuous dry run possible

n1(max) = 6000 U/min
n2(max) = 12000 U/min
M (max ab) = 12 Nm
i(n1/n2) = 1 : 2
p(max) = 70bar
Filterfeinheit: max. 0,05mm
grade of filtration: max. 0,05mm

keine Drehrichtungsumkehr
direction of rotation not reversal

Kühlmittelzufuhr i.K. durch die Spindel
und e.K. über Spritzrohr
internal coolant supply through the spindle
and external coolant supply through pipes

Kopf 180Ā gedreht montierbar
head 180Ā adjusted mountable

Gewicht ca. 6,5kg
weigth around 6,5kg

It is strictly prohibited to copy, reproduce or develop these drawings to third persons without having our written permission. A copyright viotation involves a claim for demages and is indictable if it is premediative done.
Fa. mimatic GmbH

Diese Zeichnung darf ohne unsere Genehmigung weder kopiert, noch vervielfältigt, noch Dritten zugänglich gemacht werden. Zuwiderhandlungen verpflichten zu Schadenersatz und sind bei Vorsatz strafbar
(Urheberrechtsgesetz vom 09.09.1965)
Fa. mimatic GmbH

A192551	ID-Nr.	Allg.Tol. ISO 2768-m	ZWN-Bl.
manuelle Änderung			

	Datum	Name
Bearb.	05.02.2019	Schmalholz
Gepr.	11.09.2019	Krapp
F/M/Q		

CAD: 00149826.SZA

Zeichnungs-Nr.: 00055178

Zust. | Änderung | Datum | Name | Urspr. 00055176

Maßstab 1:1

Werkstoff: Maßblatt

mimatic® Tool Systems

mimatic GmbH
87488 Betzigau - Westendstraße 3
Tel.:0831/57444-0 Fax.:-90

AGW-MA-O2-68-ER25-I

1:2 L130 S1=90

Blatt Bl.

Ers. f.: Ers. d.: