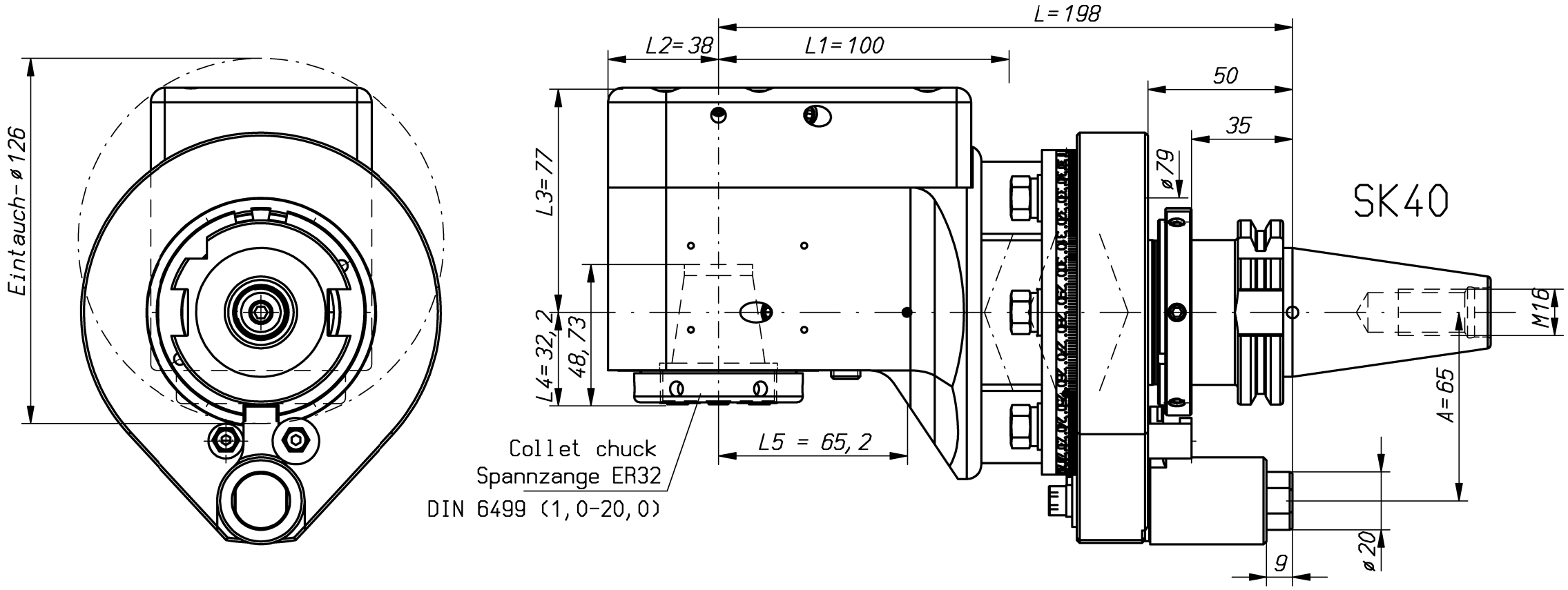

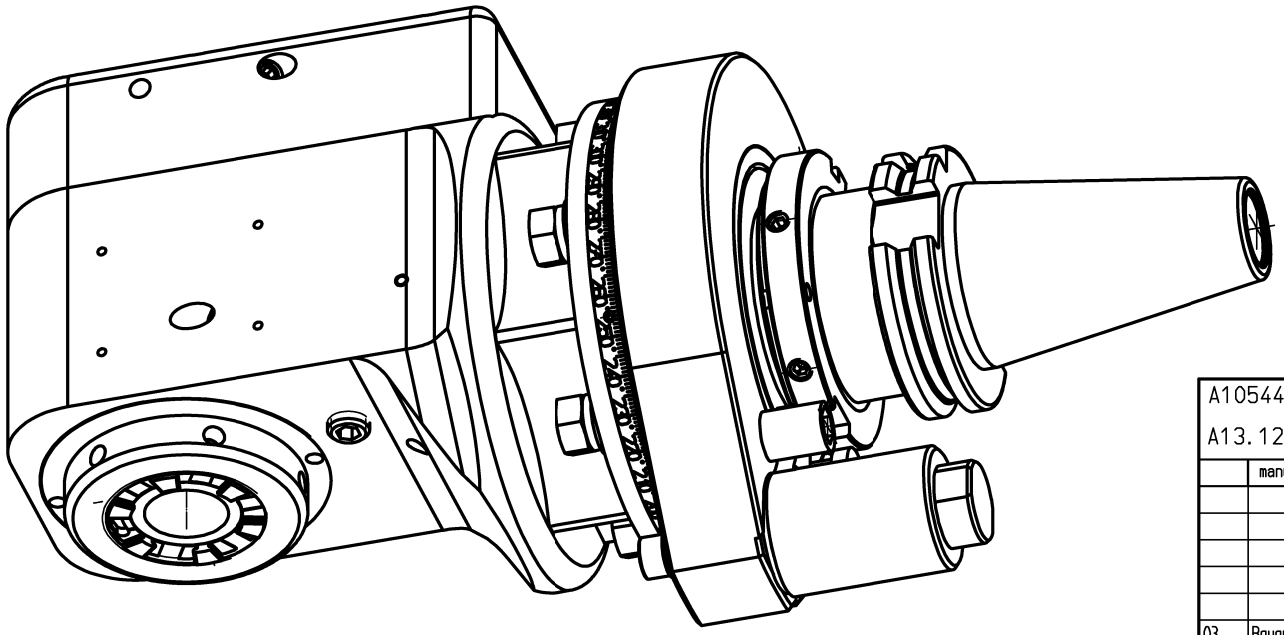

n1(max) = 6000 U/min
n2(max) = 6000 U/min
M (max) = 70 Nm
i(n1/n2) = 1 : 1

kein Kühlmittel
no coolant

Kopf 360° drehbar
head 360° adjustable
keine Drehrichtungsumkehr
direction of rotation not reversal

Gewicht ca. 8,5 kg
weight around 8,5kg

A105440			ID-Nr.	Allg.Tol.	ZWN-BL	Maßstab 1:1.5	
A13.12.710.02.001				ISO 2768-m 25.08.2014		Werkstoff: Maßblatt	
	manuelle Änderung				Datum	Name	
				Bearb.	01.12.2005	Holzheu	mimatic® Tool Systems
				Gepr.	25.08.2014	Holzheu	
				Norm			mimatic 87488 Betzigau – Westendstraße 3
				CAD: C:00106715.SZA			GmbH Tel.:0831/57444-0 Fax.:-90
03	Baugruppen akt. auf	25.08.2014	Holzh	Zeichnungs-Nr.:		WK-ZW7-SK40-ER32-0	Blatt
02	Maß L5 dazu	16.11.2010	Krapp	00021718		1:1 L198 L1=100	Bl.
01	Kontur gem. 00021818	22.01.2007	Ho				
Zust.	Änderung	Datum	Name	Urspr. 00021722		Ers. f.:	Ers. d.: Plotserver