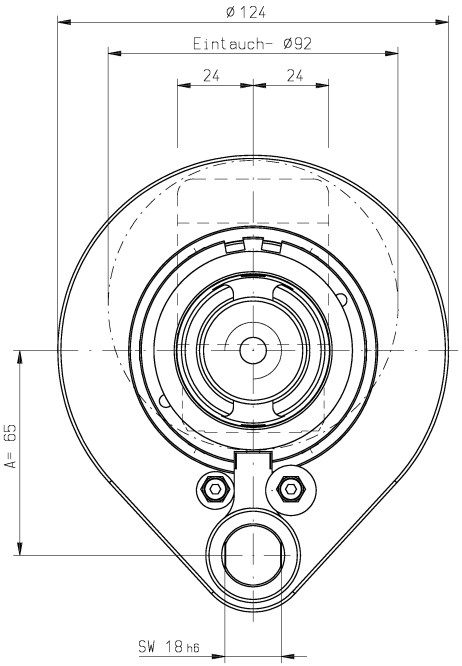

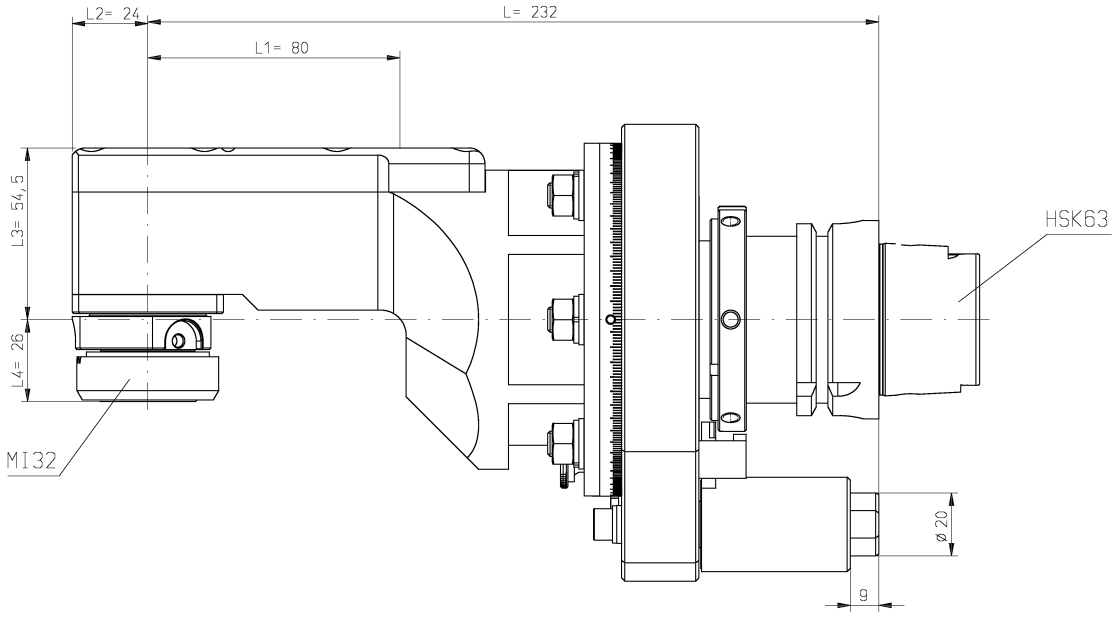

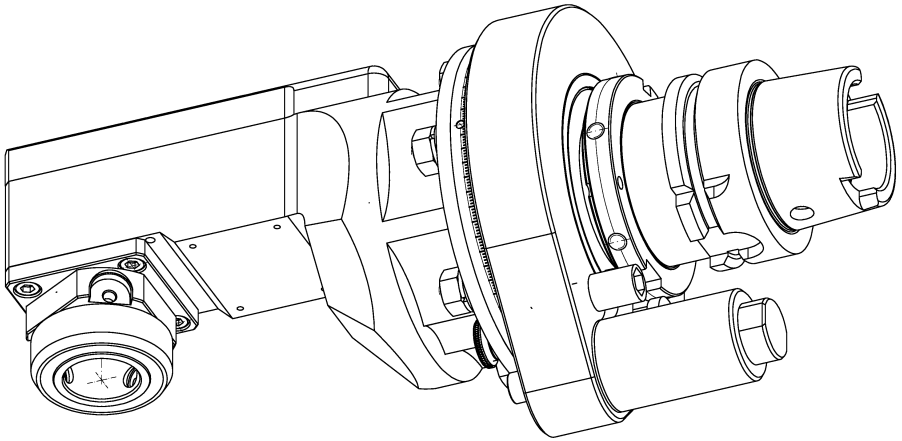

n1(max) = 10000 U/min
n2(max) = 10000 U/min
M (max) = 15 Nm
i(n1/n2) = 1 : 1

Drehrichtungsumkehr
direction of rotation reversal

ohne Kühlmittelzufuhr
no coolant supply

Gewicht ca. 10kg
weight around 10kg

Kopf 360° drehbar
head 360° adjustable

A162933				Allg. Tol. ISO 2768-m 18.11.2011	ZWN-BL	Maßstab 1:1	
						Werkstoff: Maßblatt	
	manuelle Änderung			Datum	Name	mimatic® Tool Systems	
				Bearb. 18.11.2011	Holzheu		
				Gepr. 18.11.2011	Holzheu		
				Norm		ZETTL GmbH 87488 Betzigau – Westendstraße 3 Tel.: 0831/57444-0 Fax.: -90	
				CAD: C:0007969B.SZA			
				Zeichnungs-Nr.: 00040104		WK-ZWS3-HSK63-MI32-D	Blatt BI.
Zust.	Änderung	Datum	Name	Urspr. 00038370		Ers. f.:	Ers. d.: plotserver