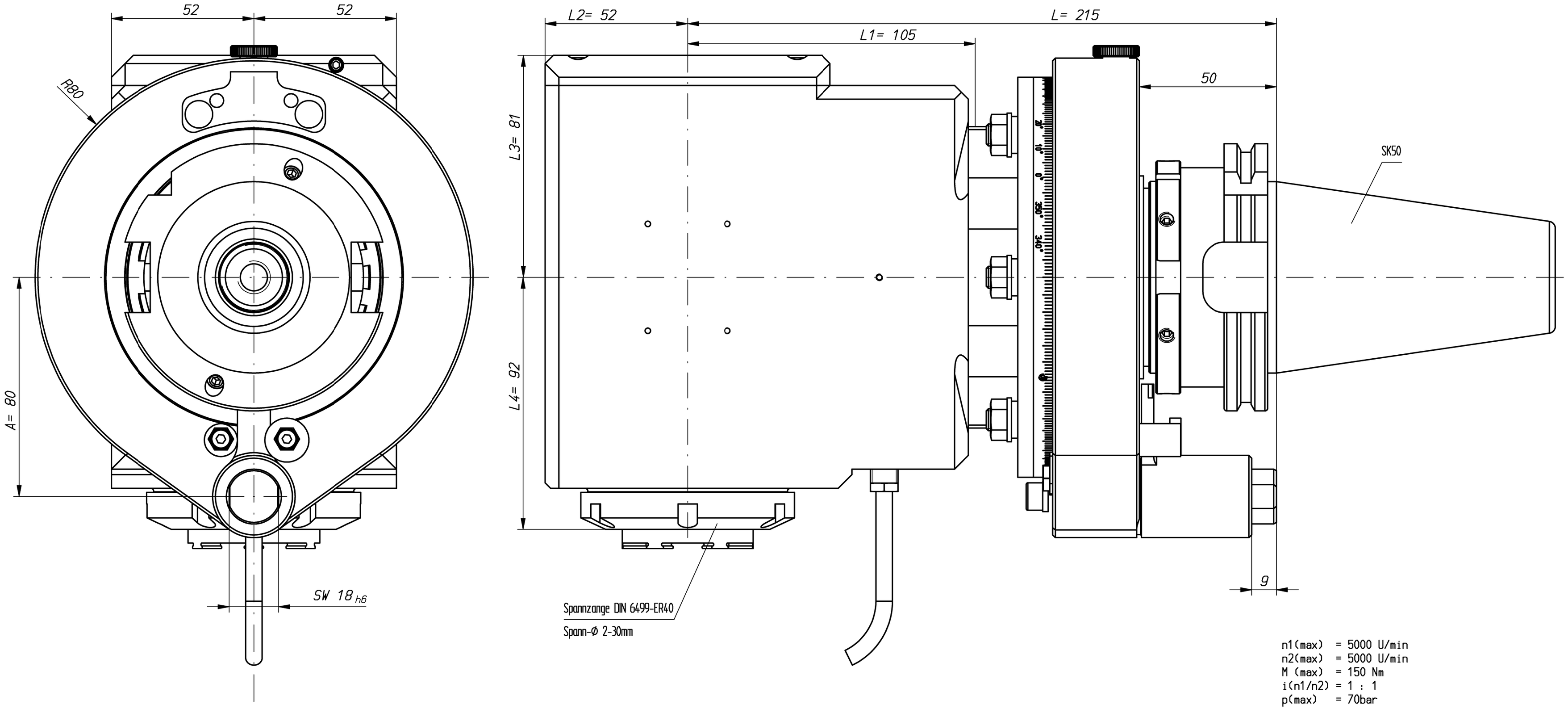

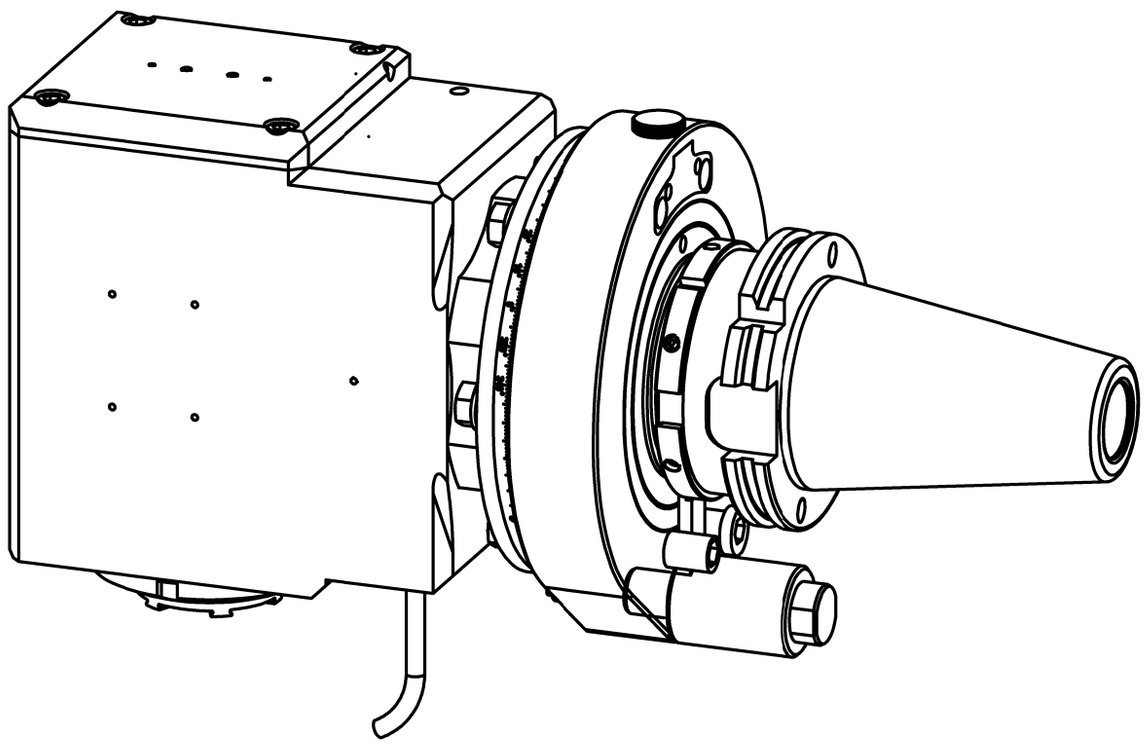

n1(max) = 5000 U/min
n2(max) = 5000 U/min
M (max) = 150 Nm
i(n1/n2) = 1 : 1
p(max) = 70bar

Drehrichtungsumkehr
direction of rotation reversal

Kühlmittelzufuhr i.K. durch die Spindel
und e.K. über Spritzrohr

internal coolant supply through the spindle
and external coolant supply through pipes

Gewicht ca. 20kg
weight around 20kg

Kopf 360° drehbar
head 360° adjustable

02 Achtung: Kein Trockenlauf !!!
NO dry run!!!

A169469			ID-Nr.	Allg.Tol. ISO 2768-m 25.11.2014	ZWN-BL	Maßstab 1:1	249657
	manuelle Änderung					Werkstoff: Maßblatt	
					Datum	Name	
				Bearb.	17.09.2013	Gessner	
				Gepr.	25.11.2014	Gessner	
				Norm			
				CAD: C:00109560.SZA		mimatic® Tool Systems	
				Zeichnungs-Nr.: 00044026		mimatic GmbH 87488 Betzigau – Westendstraße 3 Tel.: 0831/57444-0 Fax.: -90	
02	Text	25.11.2014	Gessn			WK-SW9-SK50-ER40-L215-I	Blatt
01	Bemaßung	17.09.2013	Gessn				Bl.
Zust.	Änderung	Datum	Name	Urspr. 000169469-Z		Ers. f.:	Ers. d.: Plotserver