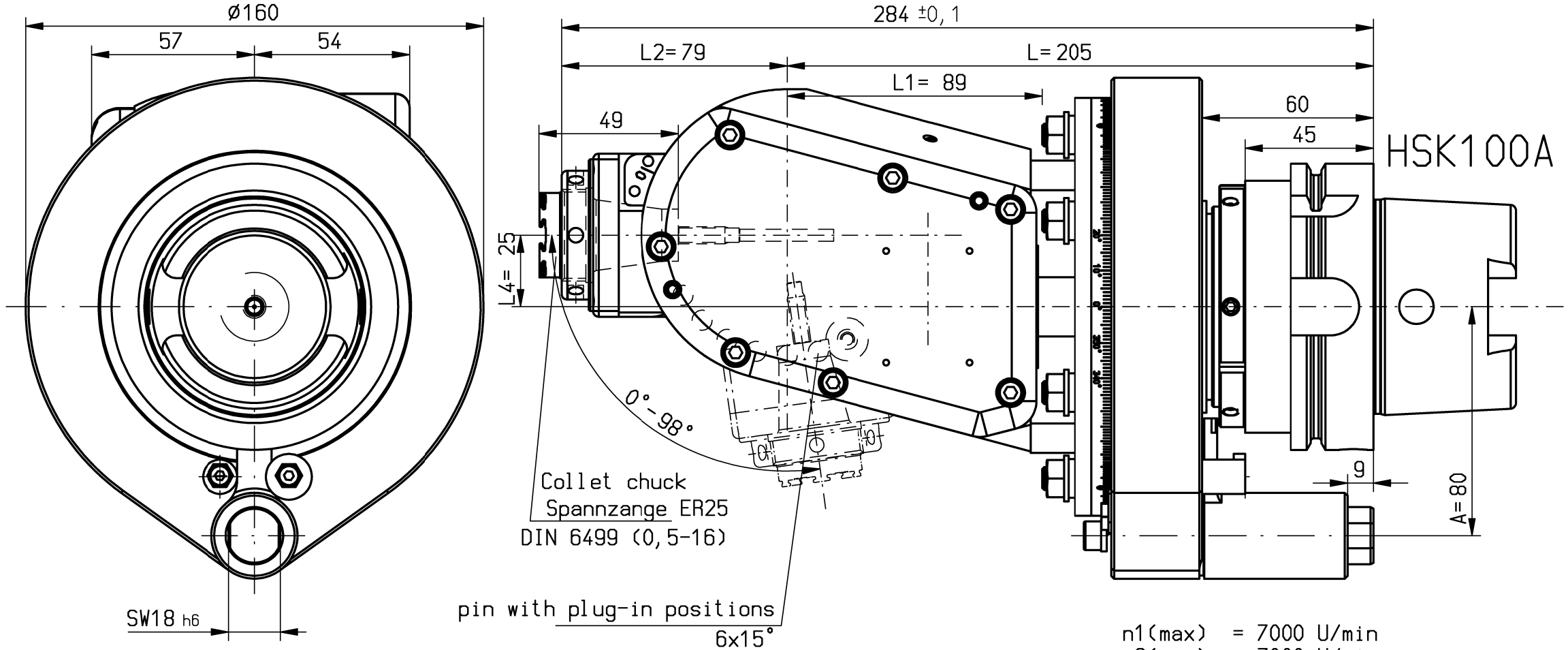

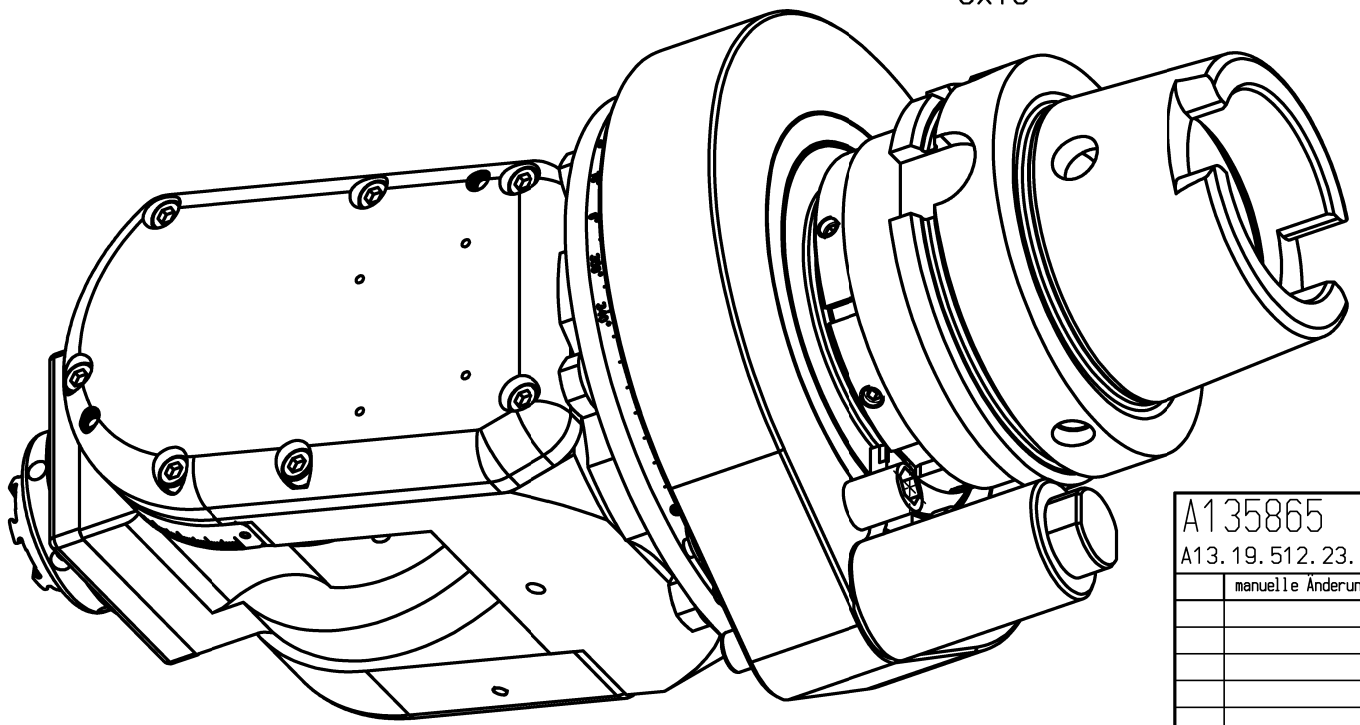

n1(max) = 7000 U/min
n2(max) = 7000 U/min
M (max) = 30 Nm
i(n1/n2) = 1 : 1

p(max) = 70bar

Kühlmittelzufuhr i.K. durch die Spindel
internal coolant supply through the spindle
keine Drehrichtungsumkehr
direction of rotation not reversal
Gewicht ca. 13,0 kg
weight around 13,0 kg
Kopf 360° drehbar
head 360° adjustable

A135865 ID-Nr.				Allg.Tol.	ZWN-BL	Maßstab 1:1.5	
A13.19.512.23.001				ISO 2768-m 01.04.2016		Werkstoff: Maßblatt	
	manuelle Änderung				Datum	Name	mimatic® Tool Systems
				Bearb.	23.03.2006	Holzheu	mimatic GmbH 87488 Betzigau – Westendstraße 3
				Gepr.	02.06.2015	Schmalholz	Tel.: 0831/57444-0 Fax.: -90
				F/M/Q			
				CAD: C:00114931.SZA			
				Zeichnungs-Nr.: 00022579		WK-WS5-HSK100-ER25-I L=205 A=80 i=1:1	Blatt Bl.
01	IK-Überg.+Index. akt	02.06.2015	Schma				
Zust.	Änderung	Datum	Name	Urspr. 00022578		Ers. f.:	Ers. d.: Plotserver