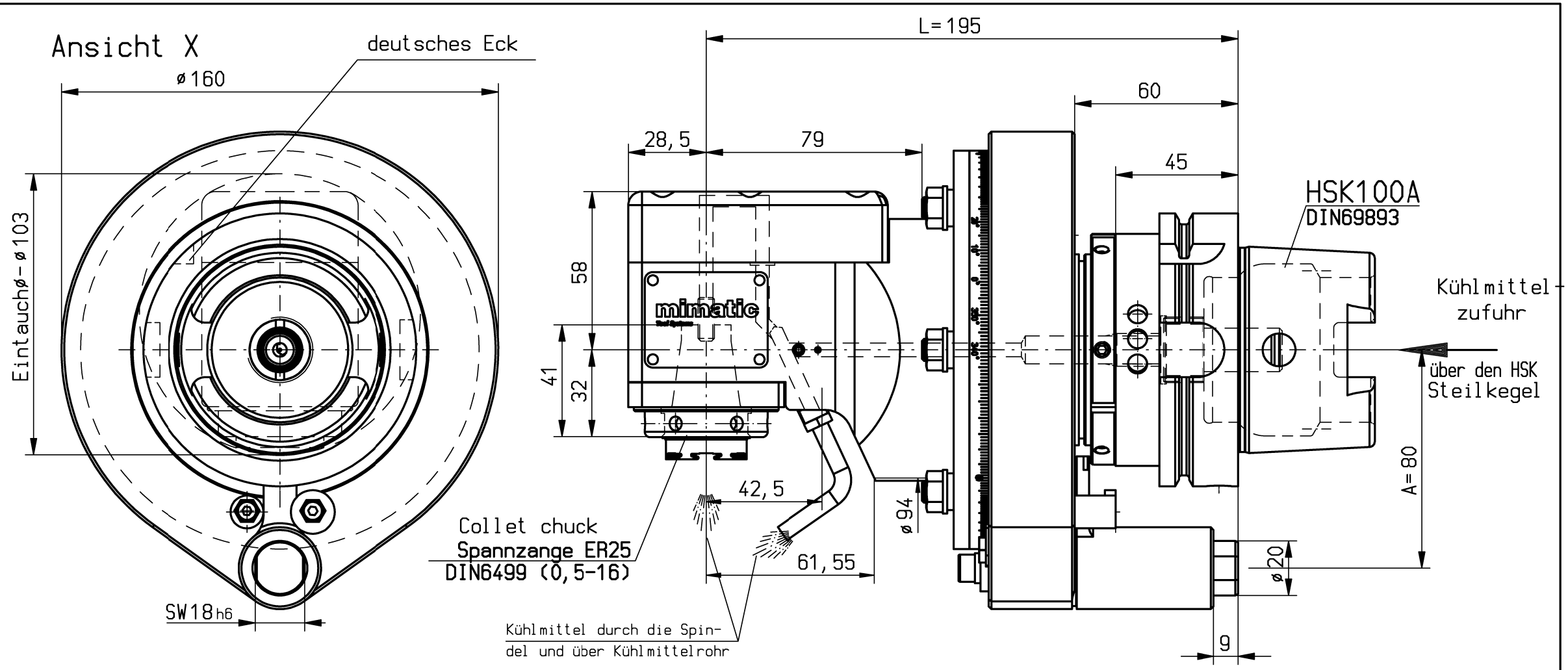

Spindelrichtung

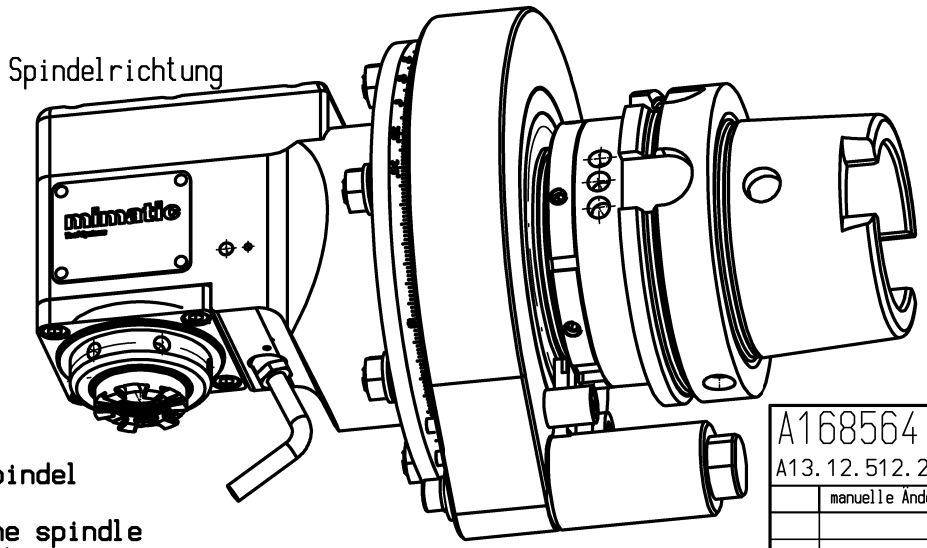

KEIN TROCKENLAUF !
NO DRY RUN !

n1(max) = 8000 U/min
n2(max) = 8000 U/min
M (max) = 30 Nm
i(n1/n2) = 1 : 1
p(max) = 70bar
Filterfeinheit: max. 0,05mm
grade of filtration: max. 0,05mm

keine Drehrichtungsumkehr
direction of rotation not reversal

Kühlmittelzufuhr i.K. durch die Spindel
und e.K. über Spritzrohr
internal coolant supply through the spindle
and external coolant supply through pipes

Kopf 360° drehbar
head 360° adjustable

Gewicht ca. 11kg
weigth around 11kg

A168564		ID-Nr.		Allg. Tol.	ZWN-Bl.	Maßstab 1:1	40104908
A13.12.512.23.001				ISO 2768-m 10.08.2021		Werkstoff: Maßblatt	
	manuelle Änderung				Datum	Name	mimatic® Tool Systems
				Bearb.	14.07.2006	Ess	mimatic GmbH 87488 Betzigau – Westendstraße 3
				Gepr.	10.08.2021	Schmalholz	Tel.: 0831/57444-0 Fax.: -90
				F/M/Q			
				CAD: C:00166484.SZA			
				Zeichnungs-Nr.: 00023545		WK-ZW5-HSK100A-ER25-I	Blatt
02	Stand 2021	10.08.2021	Schma				
01	gem. 00021742-Z über	25.01.2007	Ho				Bl.
Zust.	Änderung	Datum	Name	Urspr. 00022607		Ers. f.:	Ers. d.: plotserver