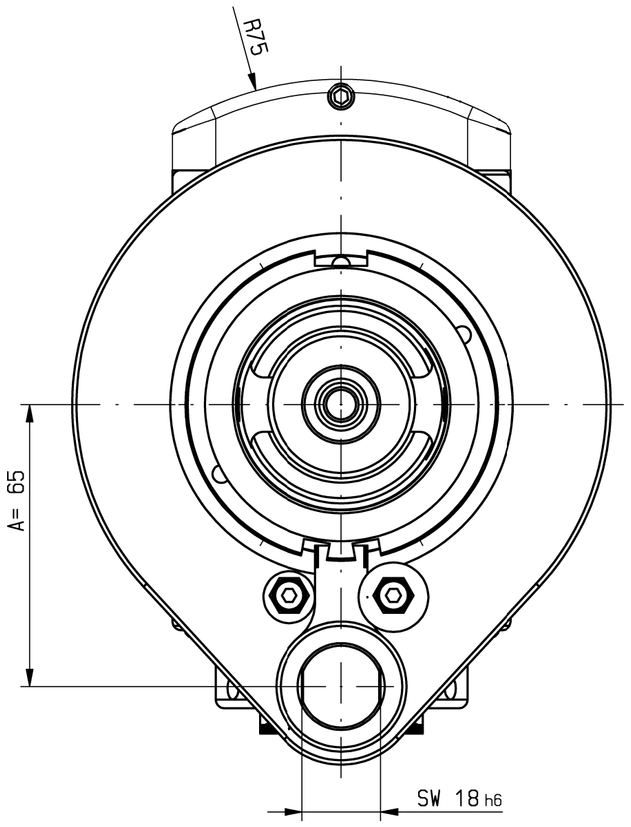

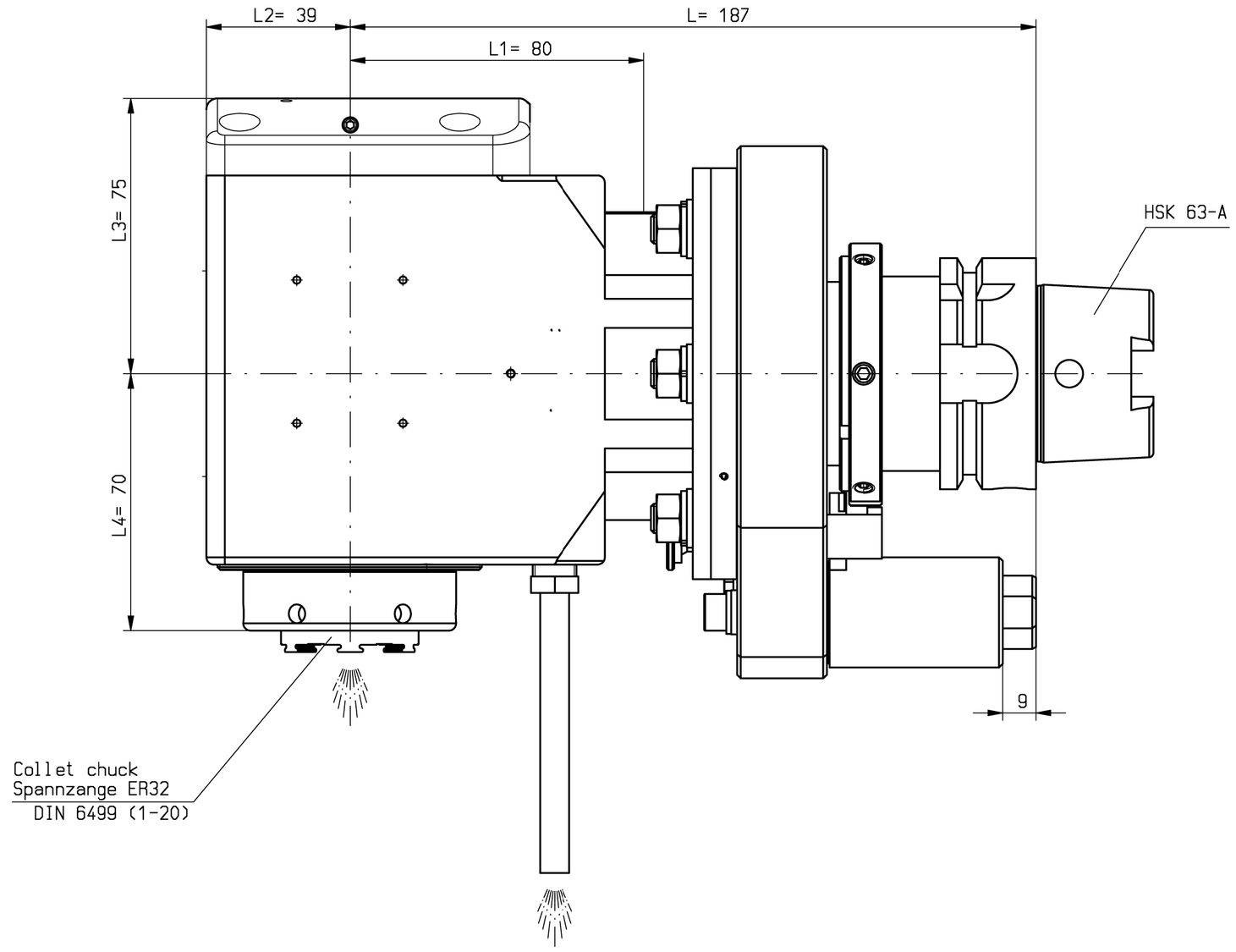

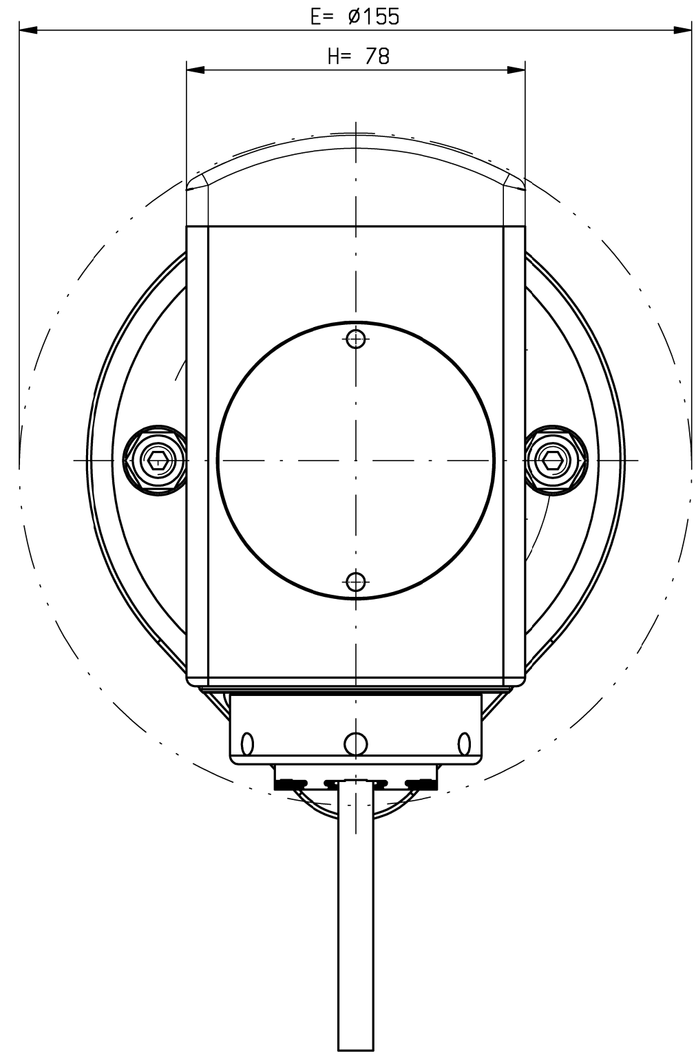

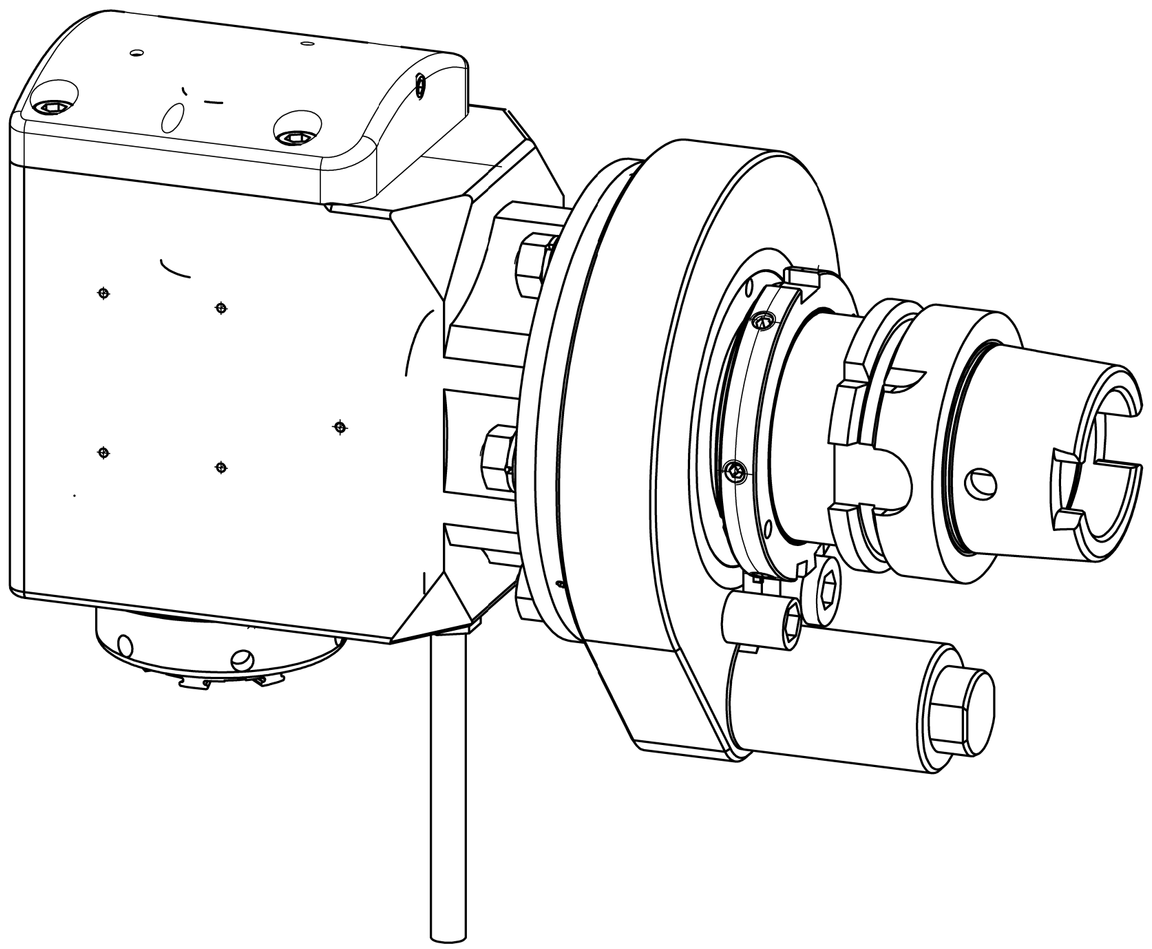

n1(max) = 6500 U/min
n2(max) = 6500 U/min
M (max) = 70 Nm
i(n1/n2) = 1 : 1
p(max) = 70bar

Drehrichtungsumkehr
direction of rotation reversal

Kühlmittelzufuhr i.K. durch die Spindel
und e.K. über Spritzrohr

internal coolant supply through the spindle
and external coolant supply through pipes

Gewicht ca. 8kg
weight around 8kg
Kopf 360° drehbar
head 360° adjustable
!!!KEIN TROCKENLAUF!!!

A105533	ID-Nr.		Allg.Tol. ISO 2768-m 26.01.2016	ZWN-BL	Maßstab 1:1	239036	
	manuelle Änderung				Werkstoff: Maßblatt		
				Datum	Name	mimatic® Tool Systems	
			Bearb.	26.06.2012	Gessner		
			Gepr.	26.01.2016	Gessner		
			F/M/Q			mimatic 87488 Betzigau – Westendstraße 3	
			CAD: C:00084253.SZA			GmbH Tel.: 0831/57444-0 Fax.: -90	
			Zeichnungs-Nr.: 00041269			WK-SW7-HSK63-ER32-I	Blatt Bl.
Zust.	Änderung	Datum	Name	Urspr. 00041267		Ers. f.:	Ers. d.: Plotserver