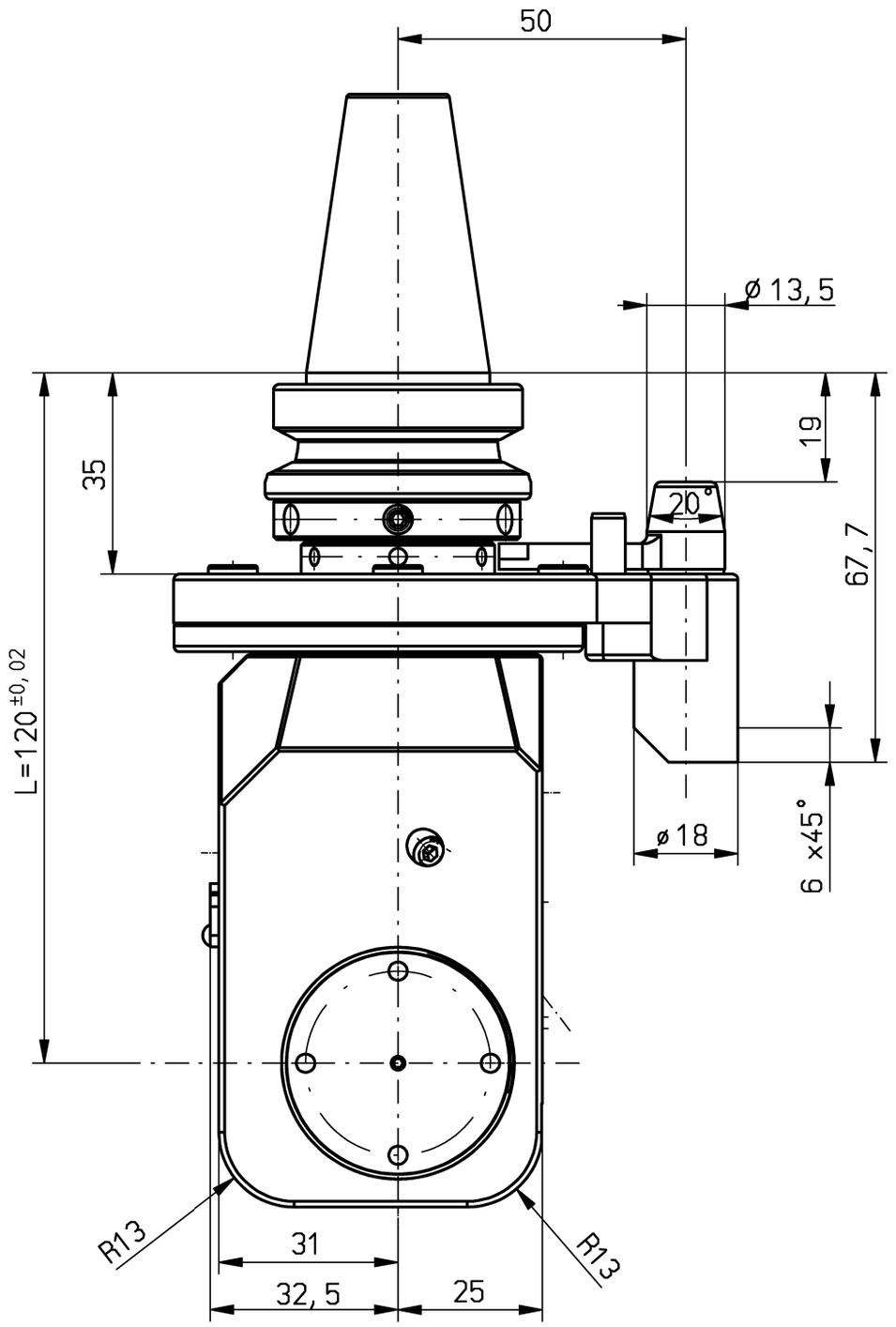

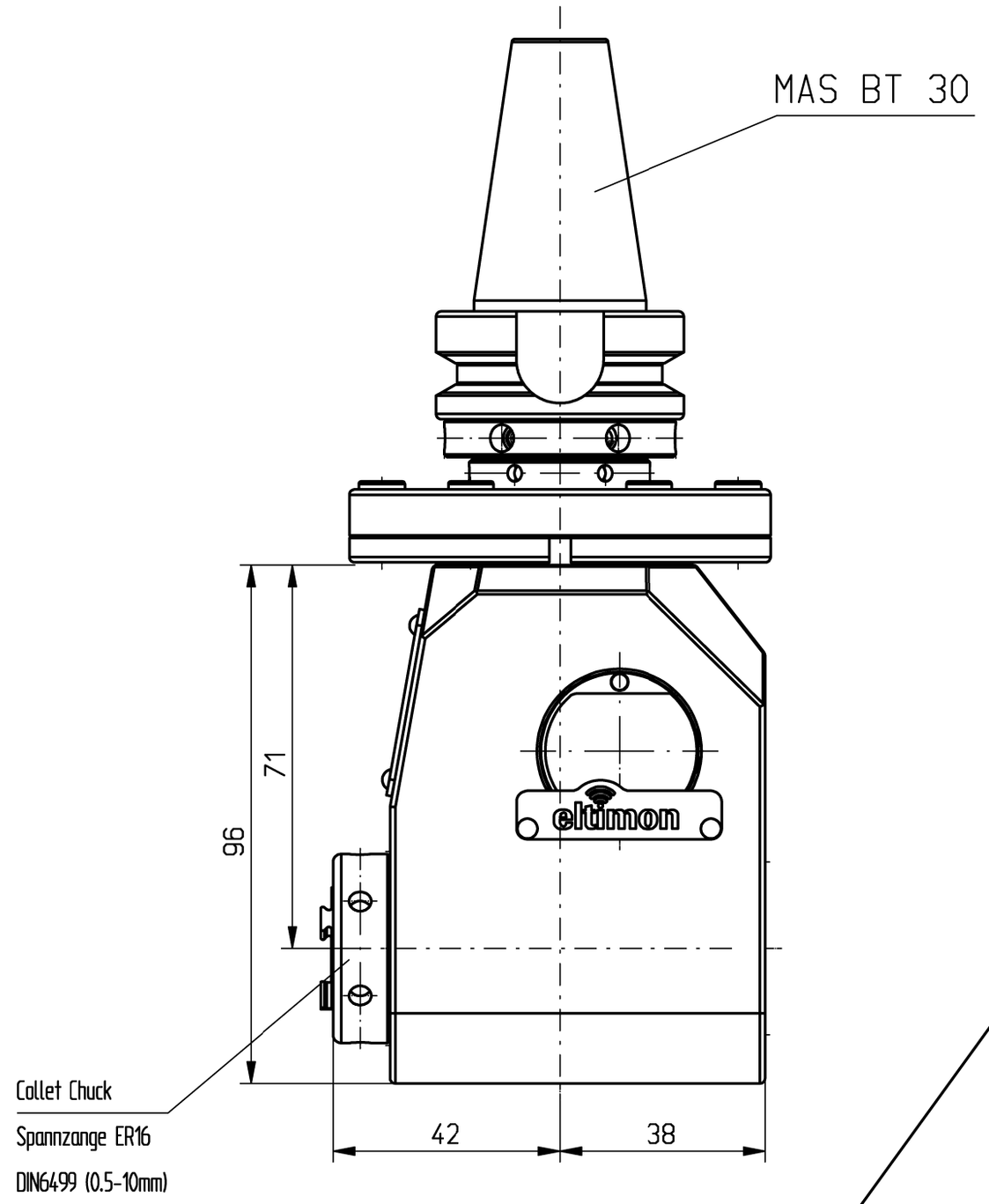

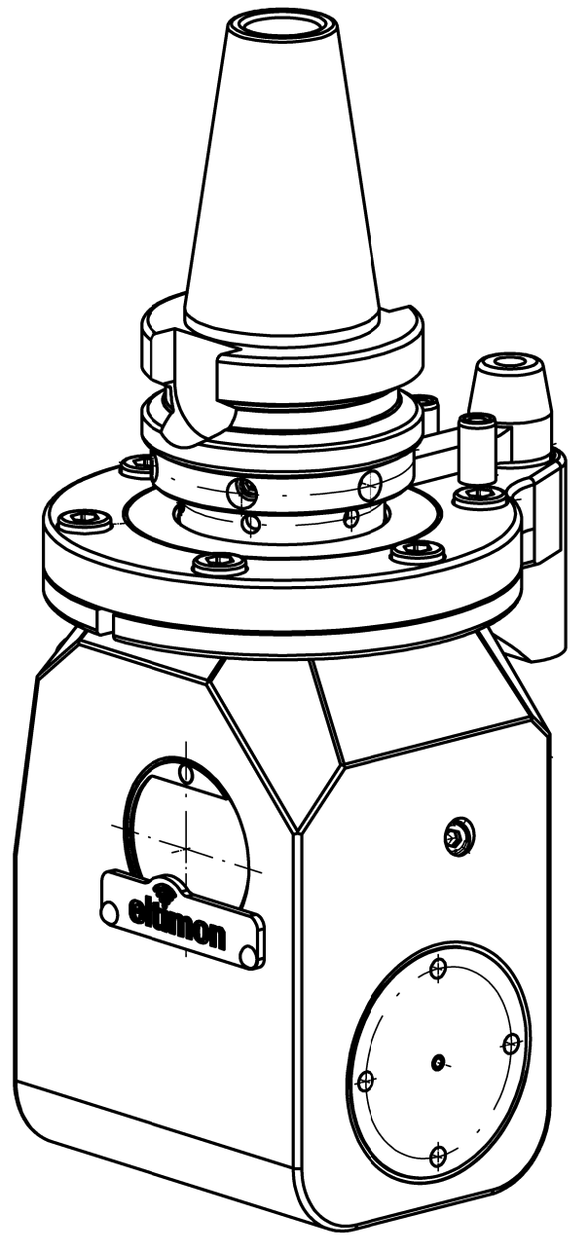

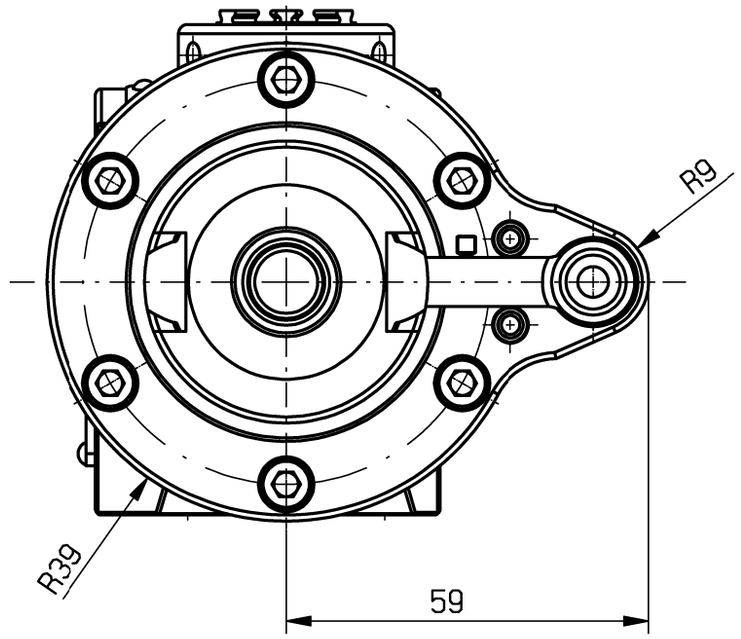

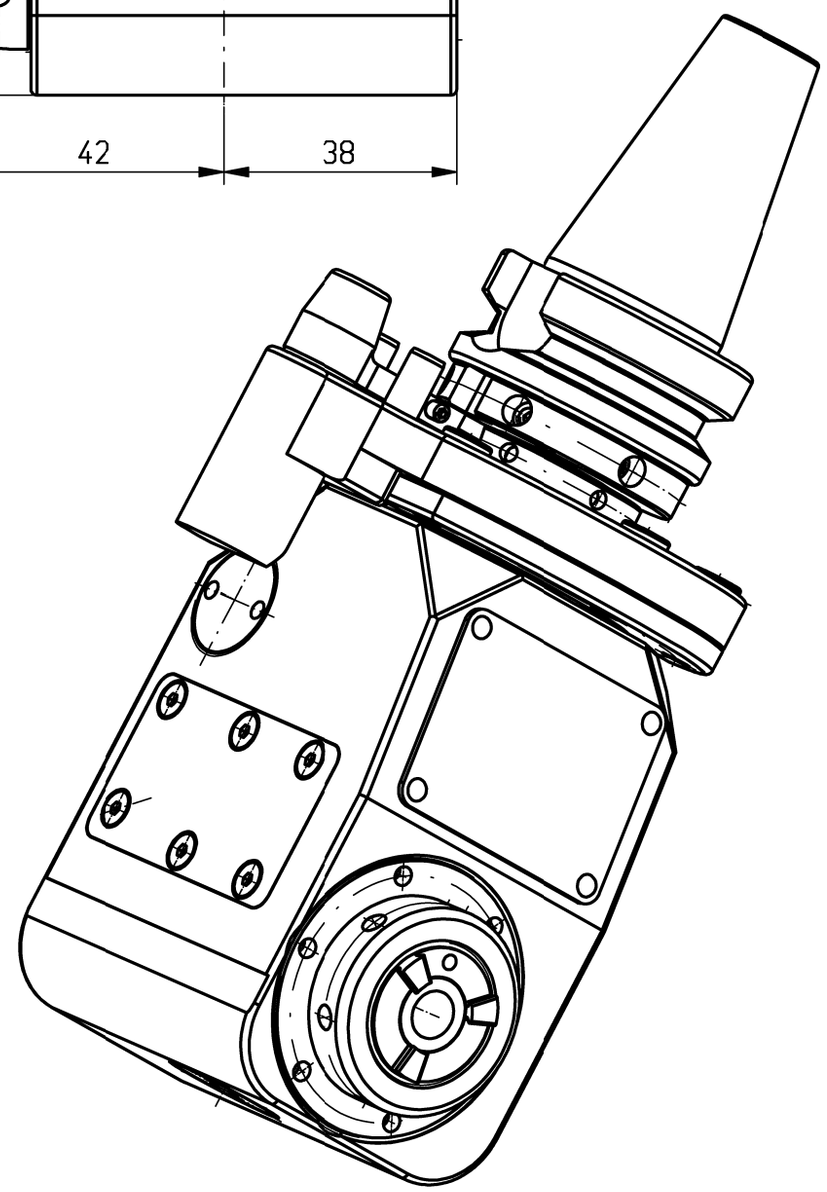

n1(max) = 6000 U/min (max. 2,5Nm)
M (max) = 10 Nm (max. 2000 U/min)
i(n1/n2) = 1 : 1

Drehrichtungsumkehr
direction of rotation reversal

Gewicht ca. 2,3kg
weight around 2,3kg

keine Kühlmittelzufuhr
no coolant

Kopf 360° drehbar
head 360° adjustable

A202805			ID-Nr.	Allg. Tol. ISO 2768-mK		ZWN-BL	Maßstab 1:1
				13.03.2024			Werkstoff: Maßblatt
	manuelle Änderung				Datum	Name	
				Bearb.	25.05.2023	Krapp	mimatic® Tool Systems
				Gepr.	13.03.2024	Krapp	
				F/M/Q			mimatic GmbH 87488 Betzigau – Westendstraße 3
				CAD:	C:00182483.SZA		Tel.: 0831/57444-0 Fax.: -90
				Zeichnungs-Nr.:			WKE-FC-C-BT30-ER16-0
02	Tol. bei L=120 dazu	13.03.2024	Krapp	00062051			1:1 L120 Eltimon pro
01	Modell aktual.	09.08.2023	Stall				Blatt Bl.
Zust.	Änderung	Datum	Name	Urspr. 00052557			Ers. f.: Ers. d.: Plotserver

It is strictly prohibited to copy, reproduce or develop these drawings to third persons without having our written permission. A copyright violation involves a claim for damages and is indictable if it is premediative done. - Only for Information. Will not be replaced if changed!