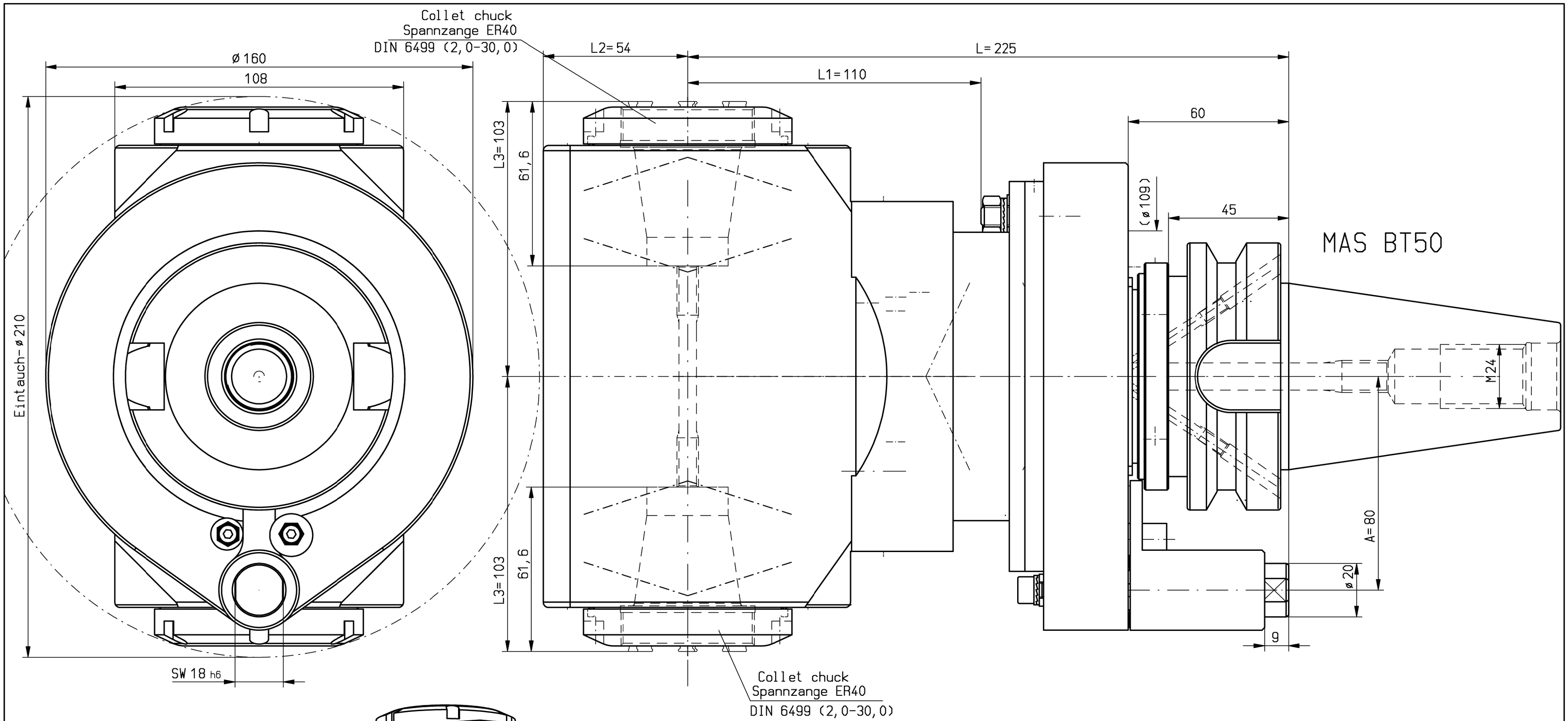

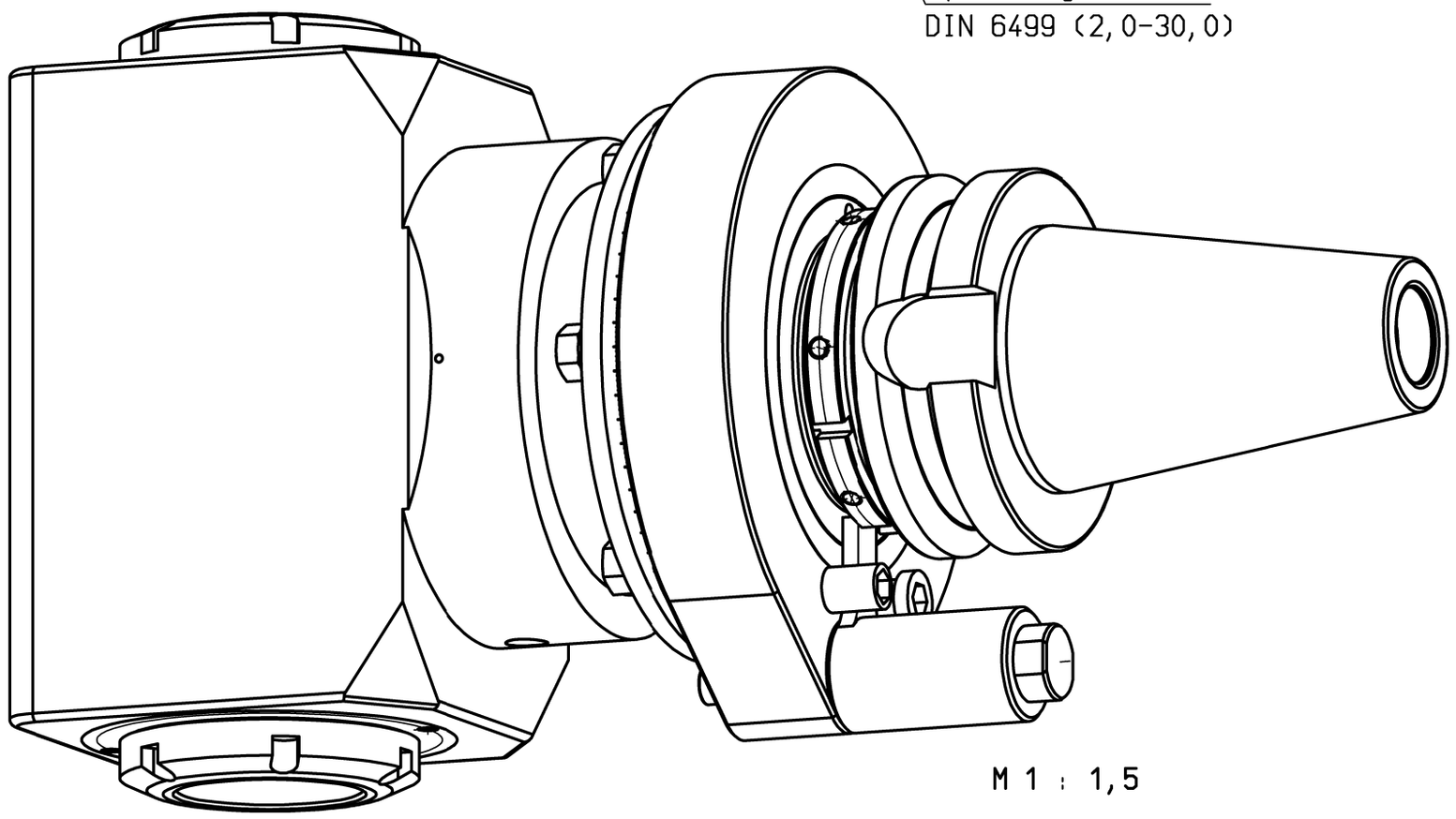

n1(max) = 4000 U/min
n2(max) = 4000 U/min
M (max) = 150 Nm
i(n1/n2) = 1 : 1

Spindeln mit unterschiedlichem Drehsinn
working arbor with different rotation

Gewicht ca. 20,0 kg
weight around 20,0 kg

keine Kühlmittelzufuhr
no coolant

Kopf 360° drehbar
head 360° adjustable

A105788			ID-Nr.	Allg.Tol.	ZWN-BL	Maßstab 1:1	
A13.17.910.07.001				ISO 2768-m 28.09.2015		Werkstoff: Maßblatt	
	manuelle Änderung				Datum	Name	
				Bearb.	09.12.2005	Holzheu	mimatic® Tool Systems
				Gepr.	28.09.2015	Kropp	
				F/M/Q			mimatic GmbH 87488 Betzigau – Westendstraße 3
				CAD: C:00090505.SZA			Tel.: 0831/57444-0 Fax.: -90
				Zeichnungs-Nr.: 00021784		WK-DW9-BT50-ER40-0	Blatt Bl.
02	Gehäuse geä.	24.01.2013	Holzh				
01	Ecken gefast und ver	22.01.2007	Ho				
Zust.	Änderung	Datum	Name	Urspr. 00021783		Ers. f.:	Ers. d.: plotserver