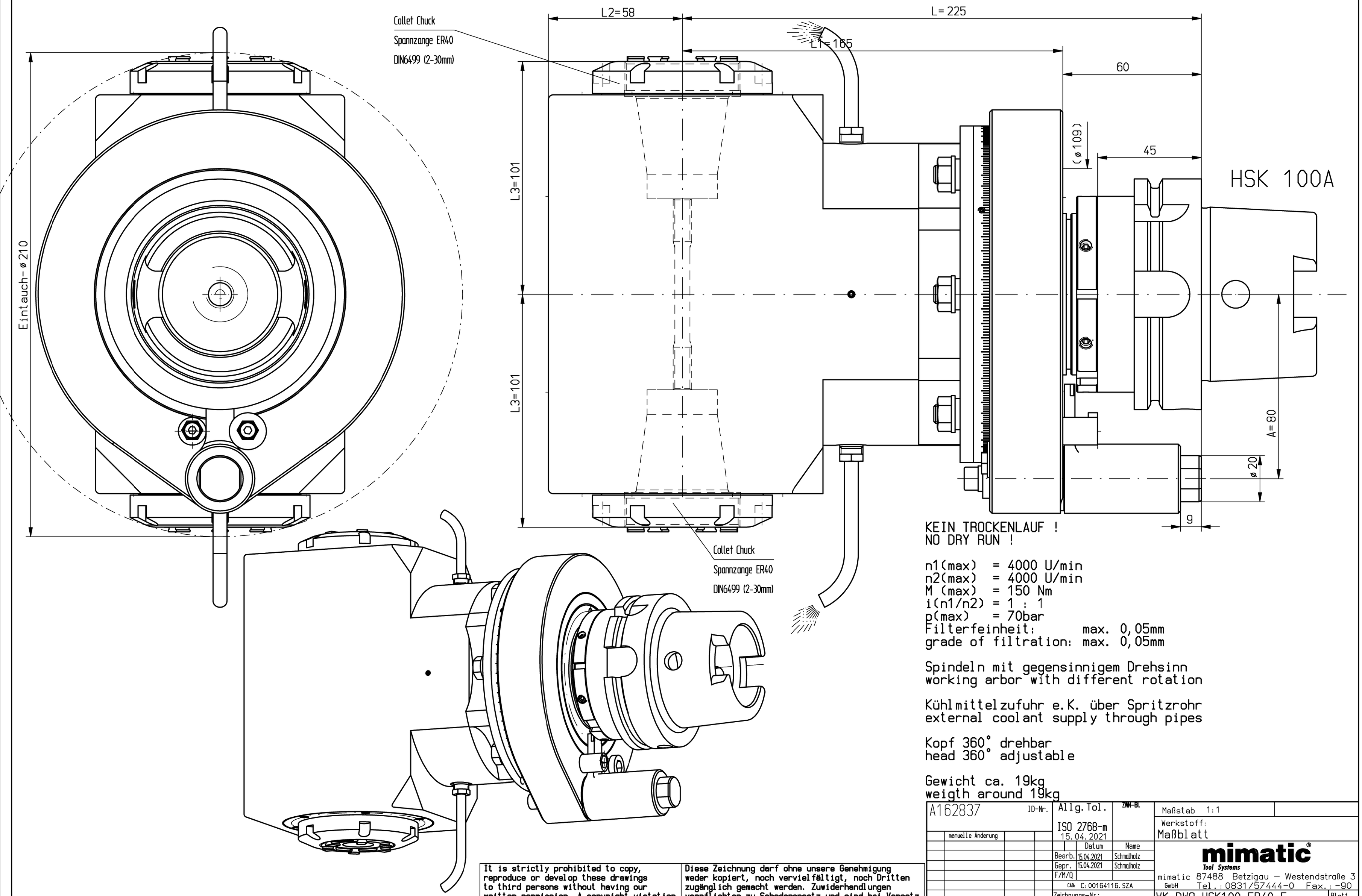

KEIN TROCKENLAUF !
NO DRY RUN !

n1(max) = 4000 U/min
n2(max) = 4000 U/min
M (max) = 150 Nm
i(n1/n2) = 1 : 1
p(max) = 70bar
Filterfeinheit: max. 0,05mm
grade of filtration: max. 0,05mm

Spindeln mit gegensinnigem Drehsinn
working arbor with different rotation

Kühlmittelzufuhr e.K. über Spritzrohr
external coolant supply through pipes

Kopf 360° drehbar
head 360° adjustable

Gewicht ca. 19kg
weigth around 19kg

A162837 ID-Nr.	Allg.Tol. ISO 2768-m 15.04.2021	ZWN-BL	Maßstab 1:1
			Werkstoff: Maßblatt
manuelle Änderung	Datum	Name	mimatic® Tool Systems
	Bearb. 15.04.2021	Schmalholz	mimatic GmbH 87488 Betzigau – Westendstraße 3
	Gepr. 15.04.2021	Schmalholz	Tel.: 0831/57444-0 Fax.: -90
	F/M/Q		
	CAD: C:00164116.SZA		
	Zeichnungs-Nr.: 00058723		WK-DW9-HSK100-ER40-E Blatt Bl.
Zust. Änderung Datum Name	Urspr. 00021698		Ers. f.: 00021757 Ers. d.: plotserver

It is strictly prohibited to copy, reproduce or develop these drawings to third persons without having our written permission. A copyright violation involves a claim for demages and is indictable if it is premediative done.
Fa. mimatic GmbH

Diese Zeichnung darf ohne unsere Genehmigung weder kopiert, noch vervielfältigt, noch Dritten zugänglich gemacht werden. Zuwiderhandlungen verpflichten zu Schadenersatz und sind bei Vorsatz strafbar
(Urheberrechtsgesetz vom 09.09.1965)
Fa. mimatic GmbH