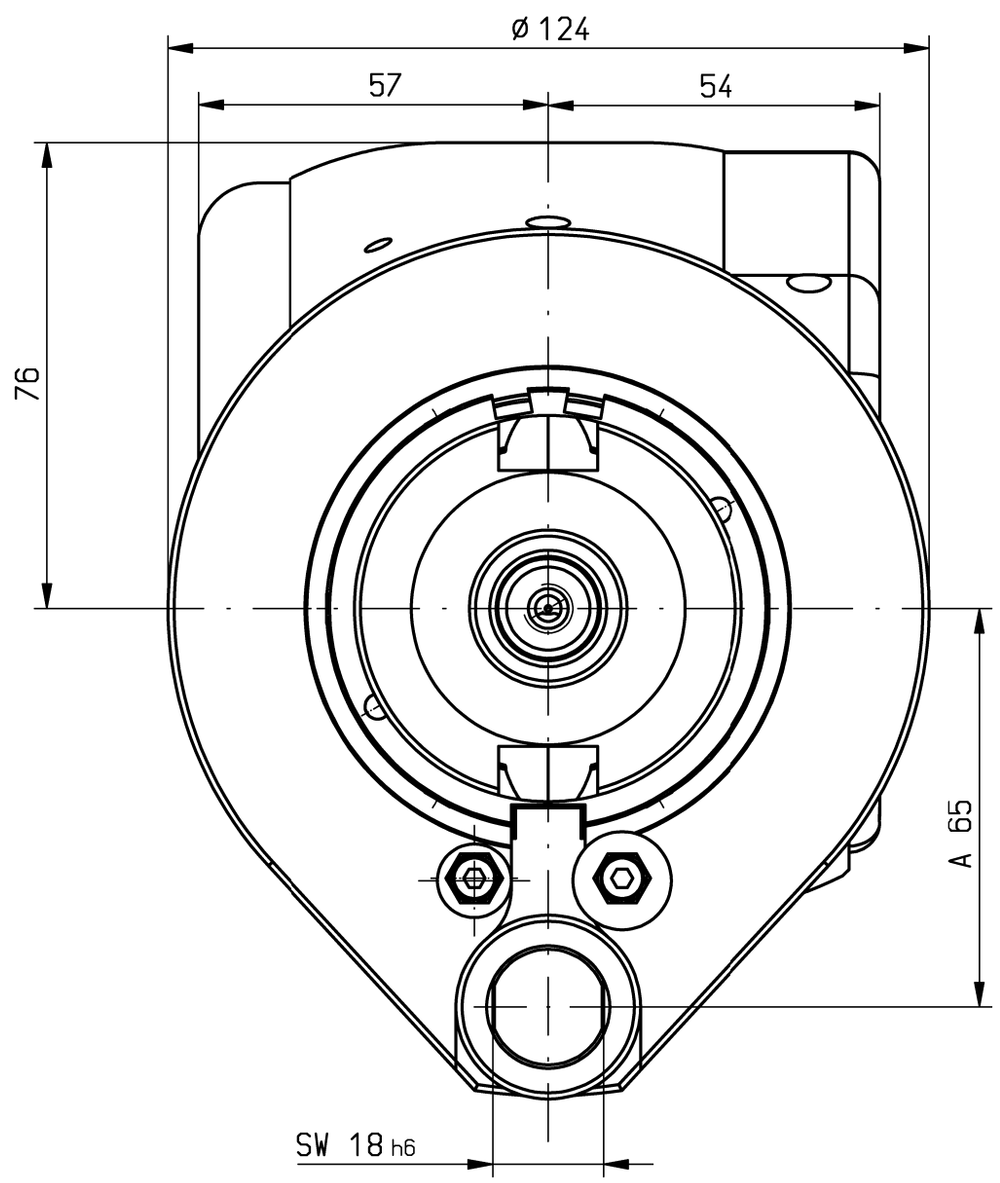

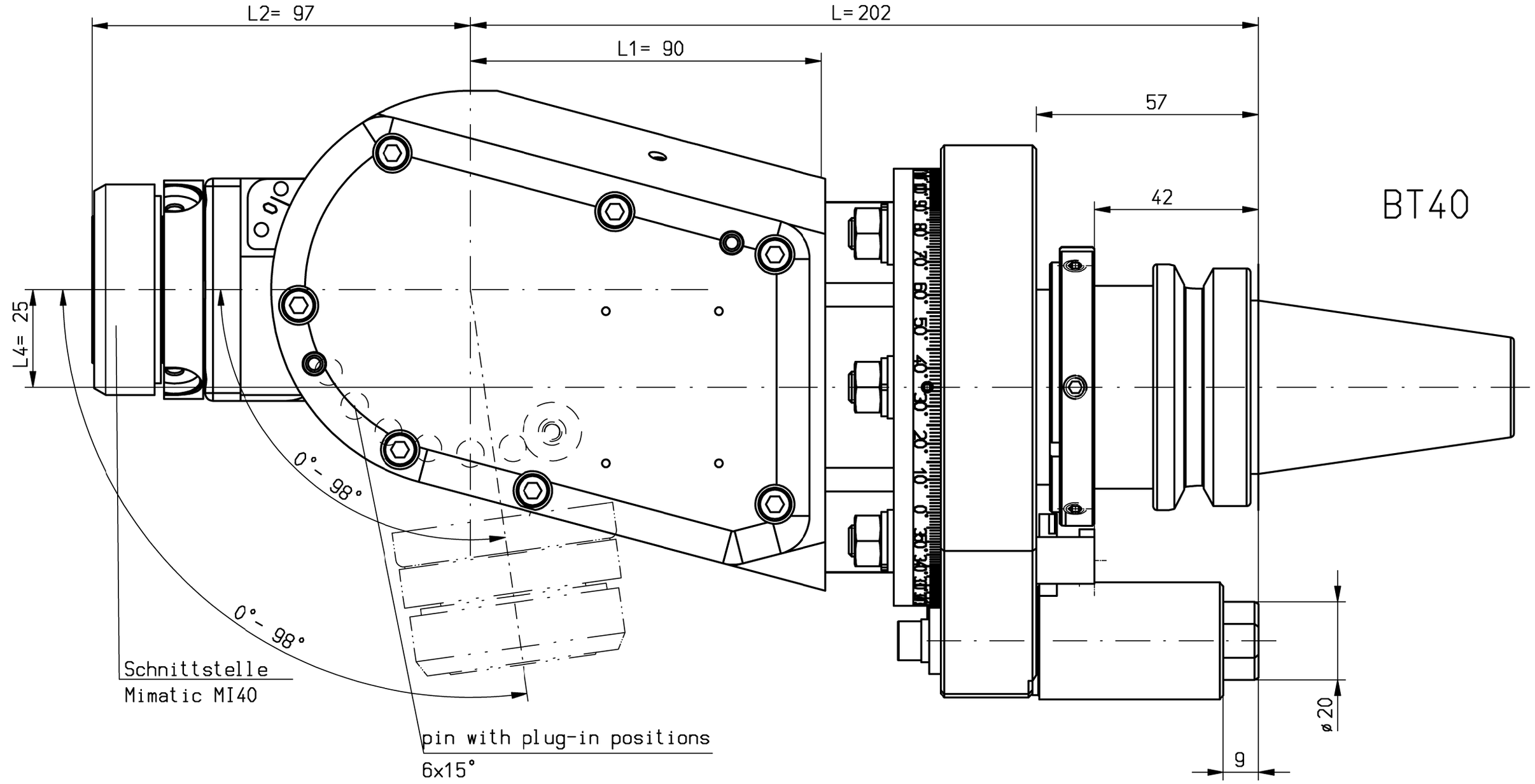

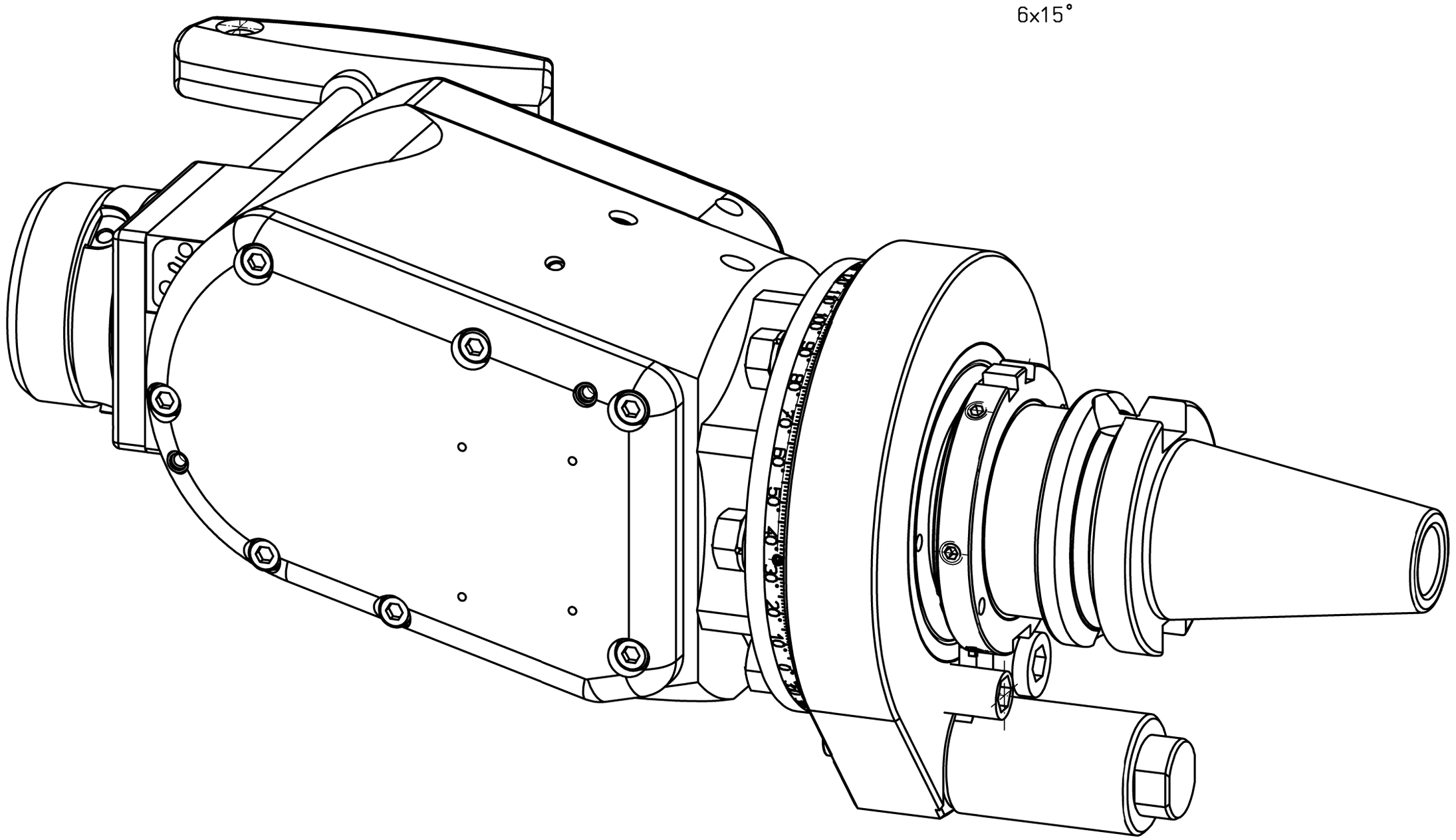

Trockenlauf bei ausreichender Abkühlphase konstant möglich.
keine Druckluft im Kühlmittel-Sytem zulässig
Max. Werkzeugtemperatur 90°C
continuous dry run possible with sufficient cooling phase.
no compressed air allowed in the cooling-system
Max. tool temperature 90°C.

n1(max) = 6000 U/min
n2(max) = 13500 U/min
M (max) = 30 Nm
i(n1/n2) = 1 : 2,25
p(max) = 70 bar

Kühlmittelzufuhr i.K. durch die Spindel
internal coolant supply through the spindle

keine Drehrichtungsumkehr
direction of rotation not reversal

Gewicht ca. 10 kg
weight around 10 kg

Kopf 360° drehbar
head 360° adjustable

A162960 ID-Nr.	Allg.Tol. ISO 2768-mK 26.03.2024	ZWN-BL	Maßstab 1:1
manuelle Änderung			Werkstoff: Maßblatt
	Datum	Name	mimatic® Tool Systems
	Bearb. 26.03.2024	Kropp	mimatic GmbH 87488 Betzigau – Westendstraße 3
	Gepr. 26.03.2024	Kropp	Tel.: 0831/57444-0 Fax.: -90
	F/M/Q		
	CAD: C:00182754.SZA		
	Zeichnungs-Nr.: 00063139		WK-WS5-BT40-MI40-I 1:2.25 L205 0-98° A80
Zust. Änderung Datum Name	Urspr. 00034107		Ers. f.: Ersd.: Plotserver

Blatt Bl.

It is strictly prohibited to copy, reproduce or develop these drawings to third persons without having our written permission. A copyright violation involves a claim for damages and is indictable if it is premediative done. - Only for Information. Will not be replaced if changed!