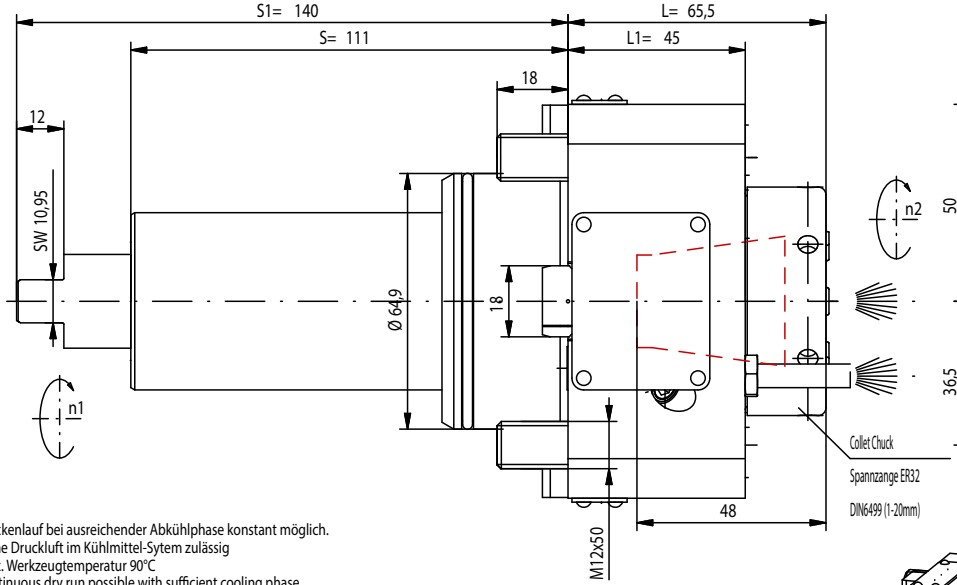

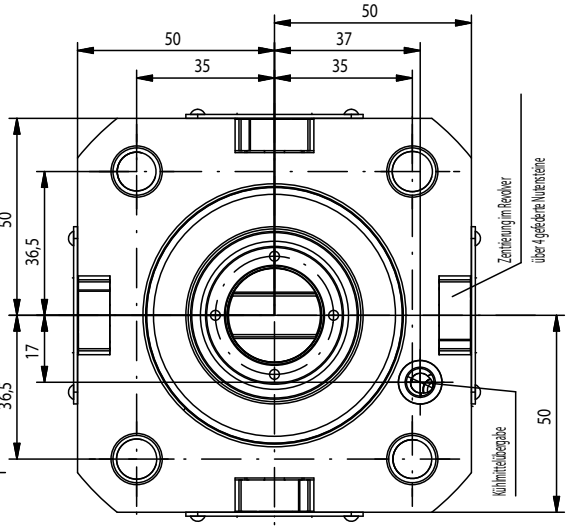

Trockenlauf bei ausreichender Abkühlphase konstant möglich.
keine Druckluft im Kühlmittel-Sytem zulässig
Max. Werkzeugtemperatur 90°C
continuous dry run possible with sufficient cooling phase.
no compressed air allowed in the cooling-system
Max. tool temperature 90°C.

n1(max) = 9000 U/min
n2(max) = 9000 U/min
M (max) = 70 Nm
i(n1/n2) = 1 : 1
p(max) = 70bar
Filterfeinheit: max. 0,05mm
grade of filtration: max. 0,05mm

keine Drehrichtungsumkehr
direction of rotation not reversal

Kühlmittelzufuhr e.K. über Spritzrohr
external coolant supply through pipes

Gewicht ca. 5,2kg
weigth around 5,2kg

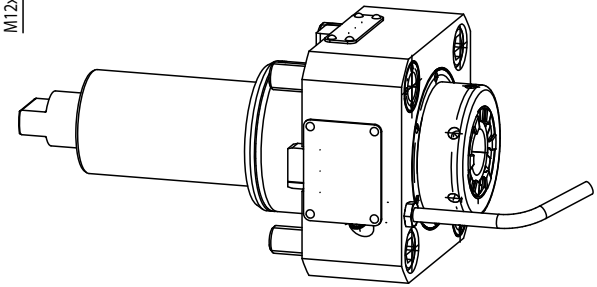

It is strictly prohibited to copy, reproduce or develop these drawings to third persons without having our written permission. A copyright viotation involves a claim for demages and is indictable if it is premediative done.
Fa. mimatic GmbH

Diese Zeichnung darf ohne unsere Genehmigung weder kopiert, noch vervielfältigt, noch Dritten zugänglich gemacht werden. Zuwiderhandlungen verpflichten zu Schadenersatz und sind bei Vorsatz strafbar
(Urheberrechtsgesetz vom 09.09.1965)
Fa. mimatic GmbH

A196268	ID-Nr.			Allg.Tol. ISO 2768-m	ZWN-Bl.	Maßstab 1:1
	manuelle Änderung					Werkstoff: Maßblatt
					Datum / Name	mimatic Tool Systems
				Bearb.	19.01.2022 Breckwoldt	mimatic GmbH 87488 Betzigau - Westendstraße 3
				Gepr.	12.09.2022 Stalla	Tel.:0831/57444-0 Fax.:-90
				F/M/Q		
				CAD:	C:00172839.SZA	
				Zeichnungs-Nr.:	00060131	AGW-EM-A-65-ER32-E
01	Antrieb geän.	09.08.2022	Stall			1:1 S1=140 L=65,5
Zust.	Änderung	Datum	Name	Urspr.	00059250	Ers. f.: / Ers. d.:

Blatt / Bl.