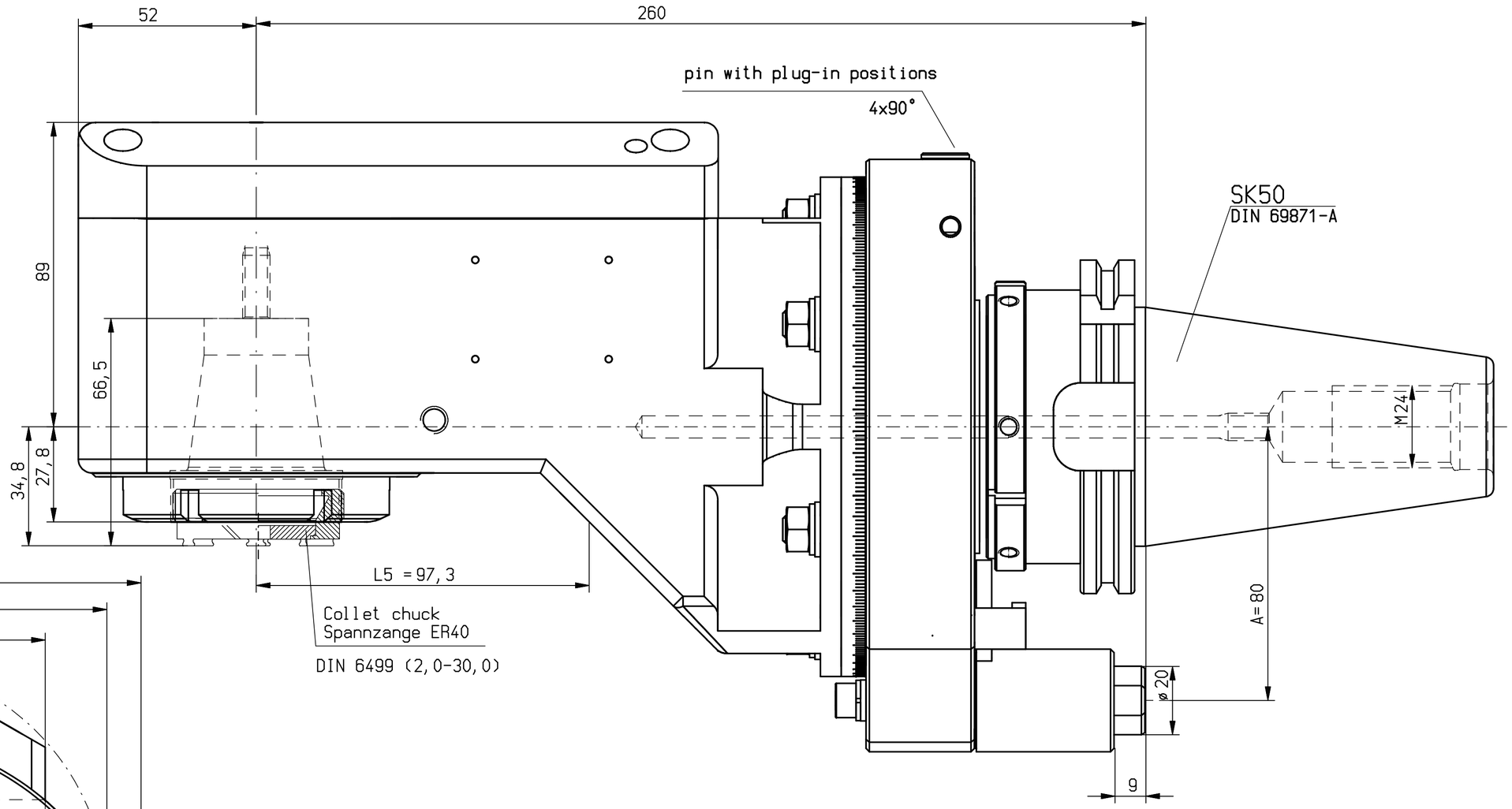

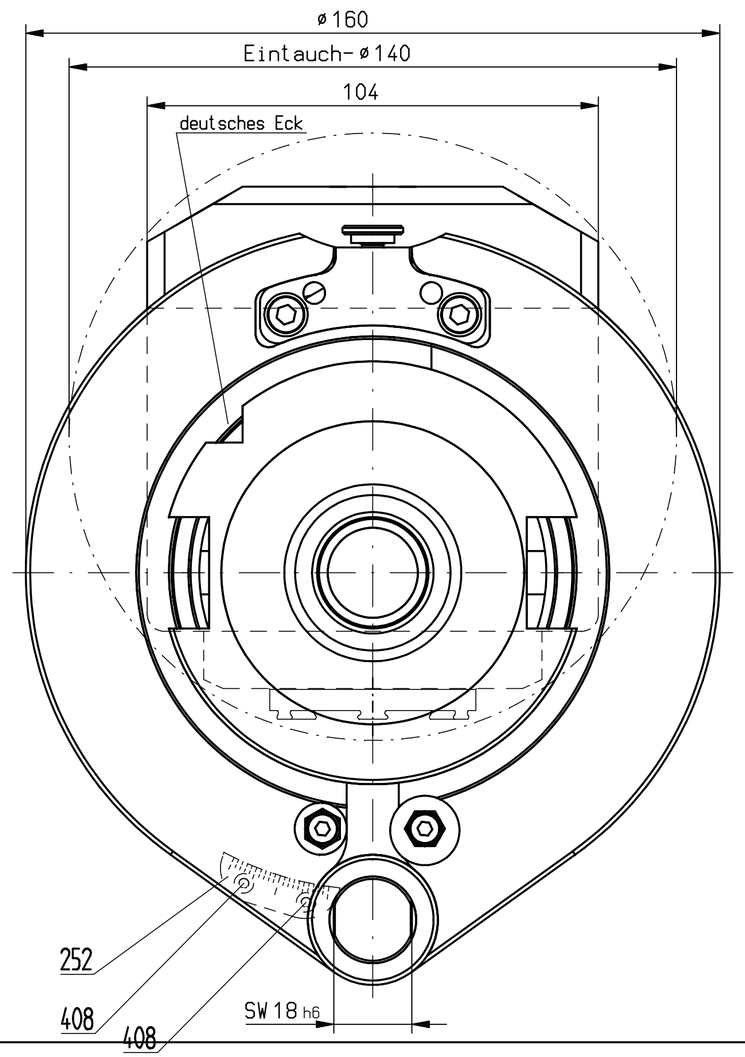

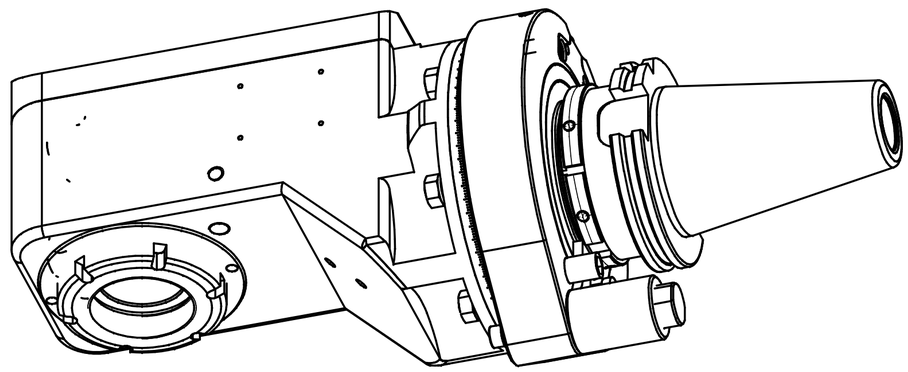

n1(max) = 5000 U/min
n2(max) = 5000 U/min
M (max) = 150 Nm
i(n1/n2) = 1 : 1

keine Drehrichtungsumkehr
direction of rotation not reversal

kein Kühlmittel
no coolant

Gewicht ca. 18kg
weight around 18kg

Kopf 360° drehbar
head 360° adjustable

A105482				Allg.Tol.	ZWN-BL	Maßstab 1:1	
A13.12.910.03.001				ISO 2768-m 16.11.2010		Werkstoff: Maßblatt	
	manuelle Änderung						
					Datum	Name	
				Bearb.	15.12.2005	Holzheu	
				Gepr.	16.11.2010	Krapp	
				Norm			
				CAD: C:00071539.SZA			
03	Maß L5 dazu	16.11.2010	Krapp	Zeichnungs-Nr.:		WK-ZW9-SK50-ER40-0	Blatt
02	Text geändert	17.03.2009	Weixl	00021835			Bl.
01	an 00021742-Z angepa	29.01.2007	Ha				
Zust.	Änderung	Datum	Name	Urspr. 00021834		Ers. f.:	Ers. d.: Plotserver

mimatic® Tool Systems
ZETTL GmbH 87488 Betzigau – Westendstraße 3
Tel.: 0831/57444-0 Fax.: -90