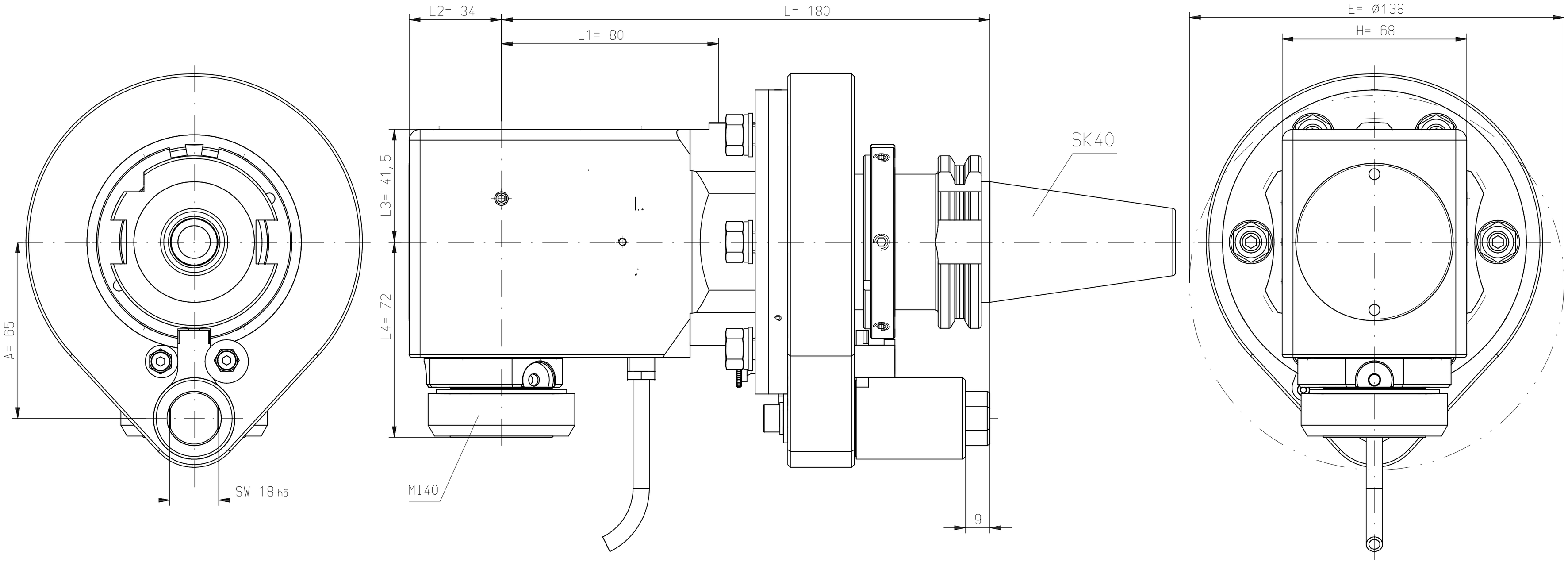

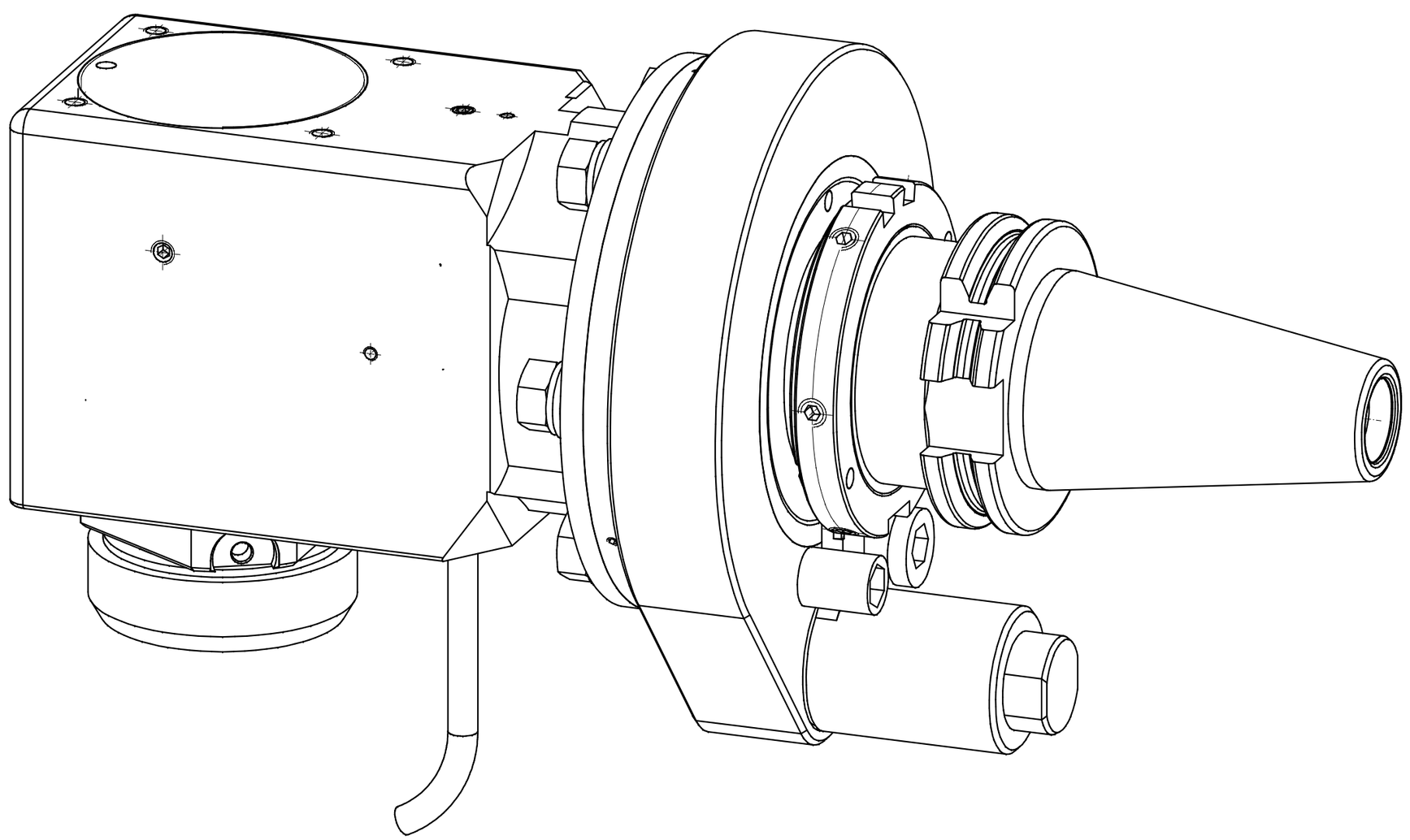

n1(max) = 8000 U/min
n2(max) = 8000 U/min
M (max) = 30 Nm
i(n1/n2) = 1 : 1
p(max) = 70bar

Drehrichtungsumkehr
direction of rotation reversal

Kühlmittelzufuhr e.K. über Spritzrohr
external coolant supply through pipes

Gewicht ca. 8kg
weight around 8kg

A162799				Allg.Tol. ISO 2768-m 30.05.2012	ZWN-M	Maßstab 1:1	238738
	manuelle Änderung					Werkstoff: Maßblatt	
					Datum / Name	mimatic® Tool Systems	
				Bearb.	30.05.2012 Gessner		
				Gepr.	30.05.2012 Gessner		
				Norm		ZETTL GmbH 87488 Betzigau – Westendstraße 3	
				CAD: C:00084145.SZA		Tel.: 0831/57444-0 Fax.: -90	
				Zeichnungs-Nr.: 00041235		WK-SW5-SK40-MI40-E	Blatt Bl.
Zust.	Änderung	Datum	Name	Urspr. 00041235-Z		Ers. f.:	Ers. d.: Plotserver