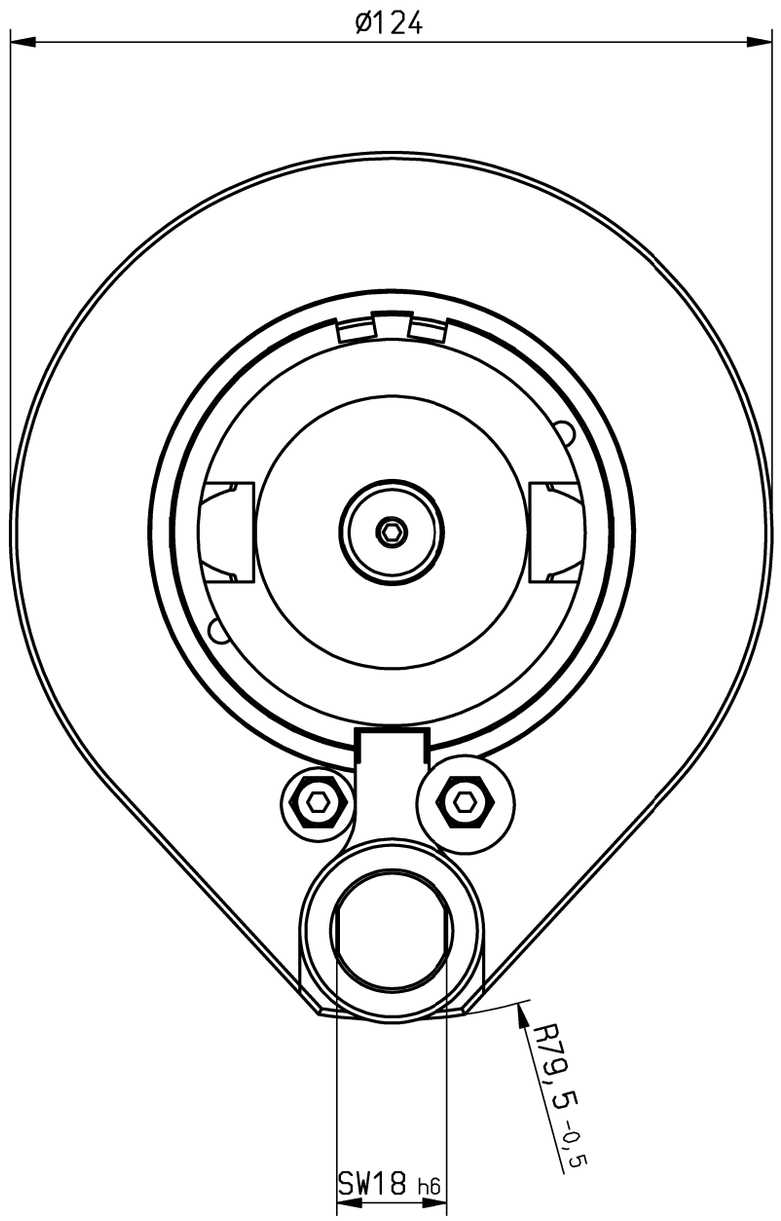

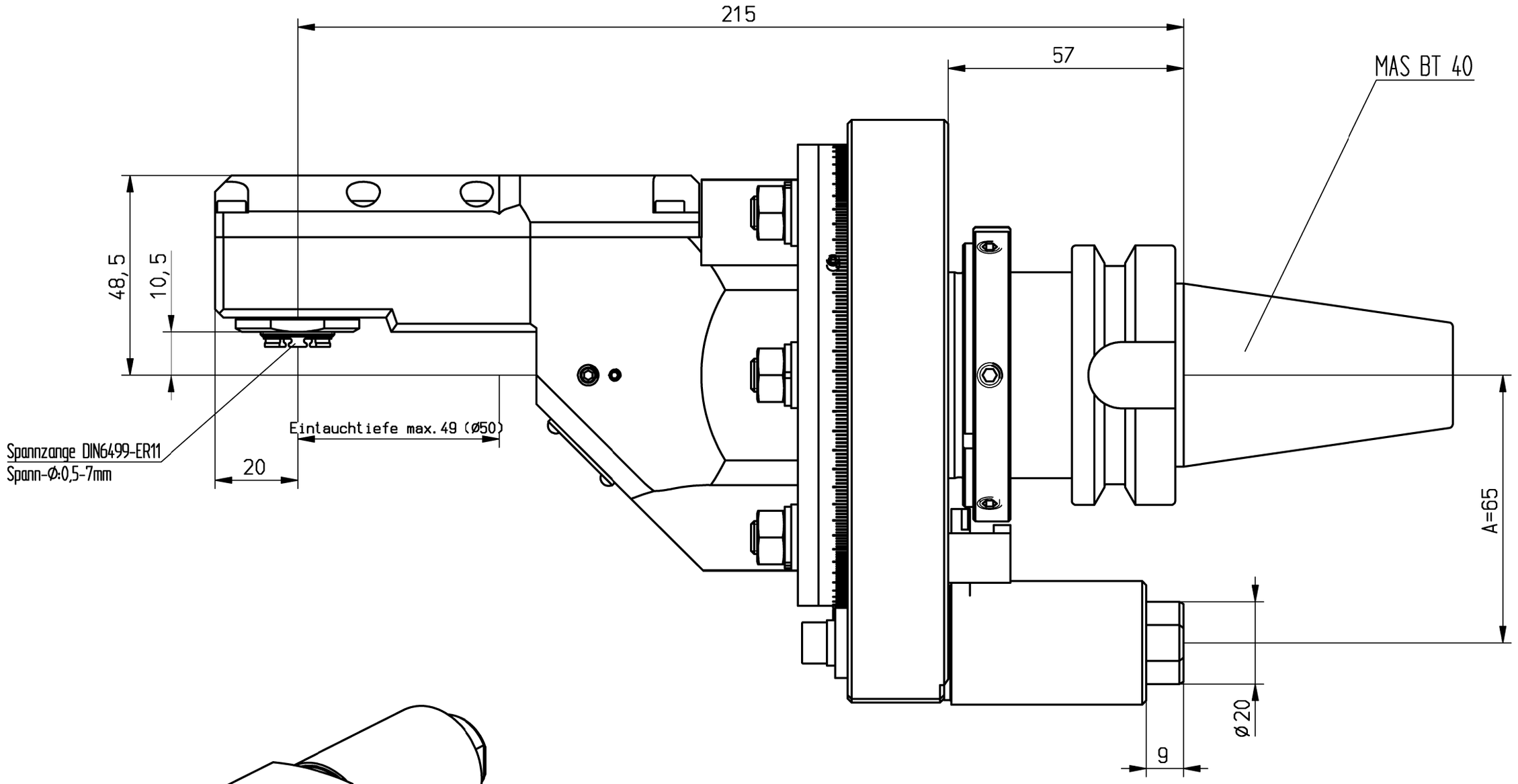

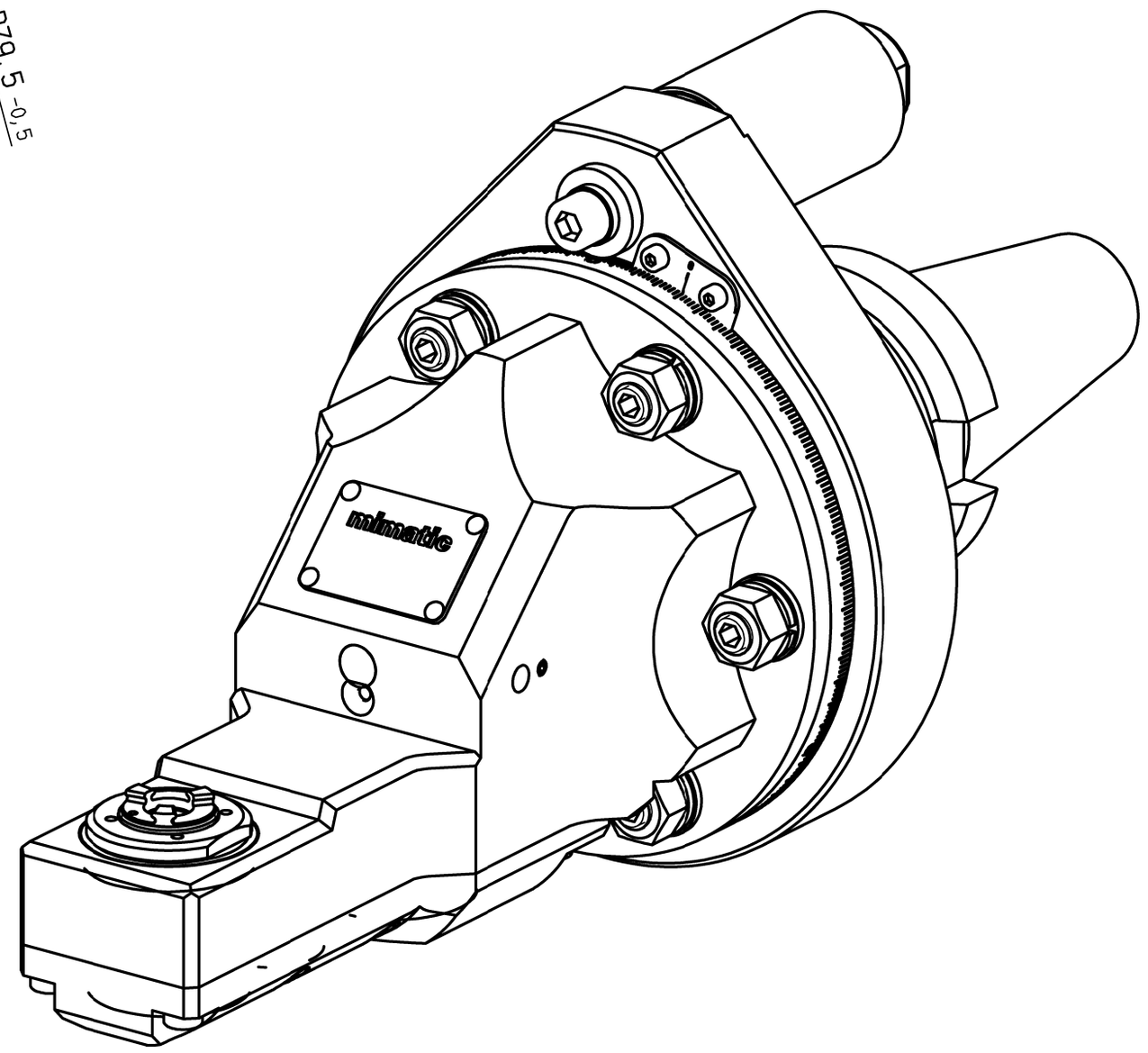

Typenschild: 32x22

n1(max) = 7200 U/min
n1(max) = 9.000 U/min 10%ED, max. 2min
n2(max) = 12.000 U/min
n2(max) = 15.000 U/min 10%ED, max. 2min
M (max) = 6 Nm
i(n1/n2) = 1 : 1,67

Drehrichtungsumkehr
direction of rotation reversal

keine Kühlmittelzufuhr
no coolant

Kopf 360° drehbar
head 360° adjustable

Gewicht ca. 6kg
weigth around 6kg

A105651			ID-Nr.	Allg.Tol.		ZWN-BL	Maßstab 1:1	213277
A13.14.010.06.001				ISO 2768-m			Werkstoff: Maßblatt
	manuelle Änderung			24.05.2022			
					Datum	Name	mimatic® Tool Systems
				Bearb.	18.05.2009	Holzheu	
				Gepr.	09.11.2018	Holzheu	
05	Typenschild dazu	09.11.2018	Holzh	F/M/Q			mimatic 87488 Betzigau – Westendstraße 3
04	Dorn aktualisiert	20.01.2015	Gessn	CAD: C:00148091.SZA			GmbH Tel.:0831/57444-0 Fax.:-90
03	Anpassung an n2(max)	25.02.2014	Arise	Zeichnungs-Nr.:			WK-ZWS0-BT40-ER11-0 Blatt
02	Einstellring um 180°	28.03.2011	Holzh	00034576			
01	Spindel ausgetauscht	08.01.2010	Dietr				Bl.
Zust.	Änderung	Datum	Name	Urspr. 00030323			Ers. f.: Ers. d.: plotserver