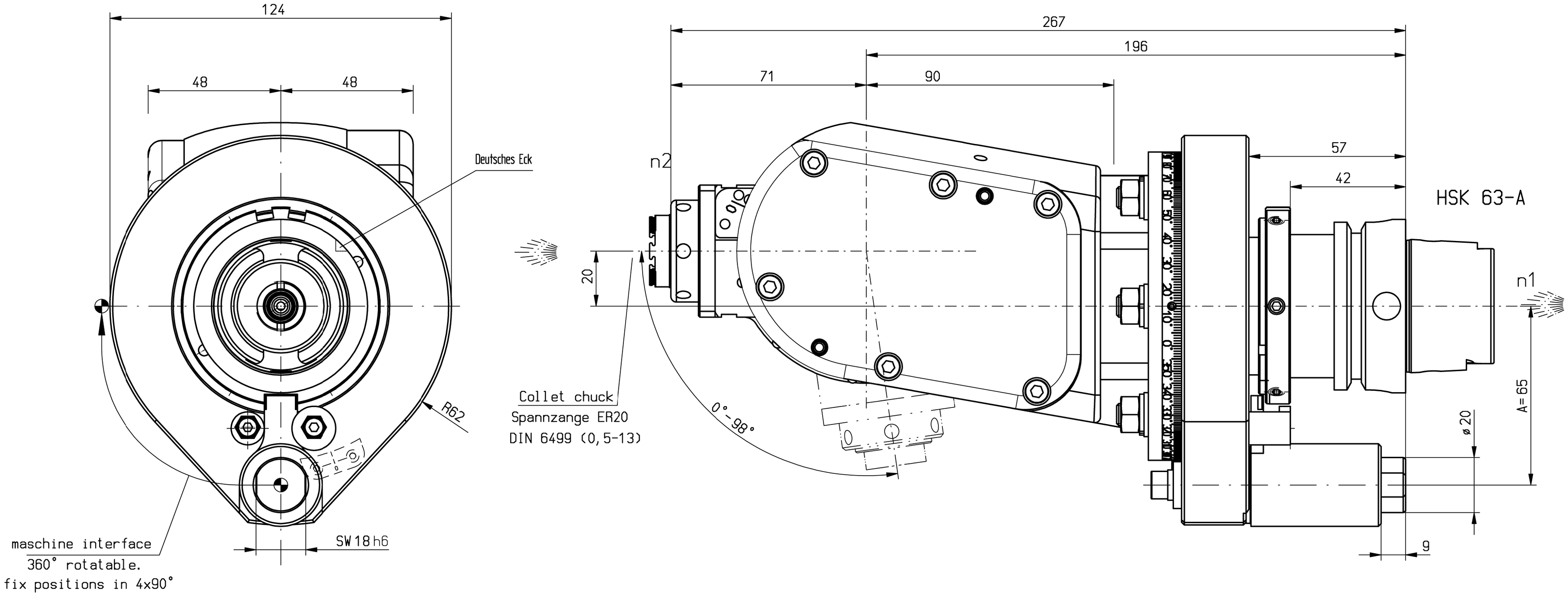

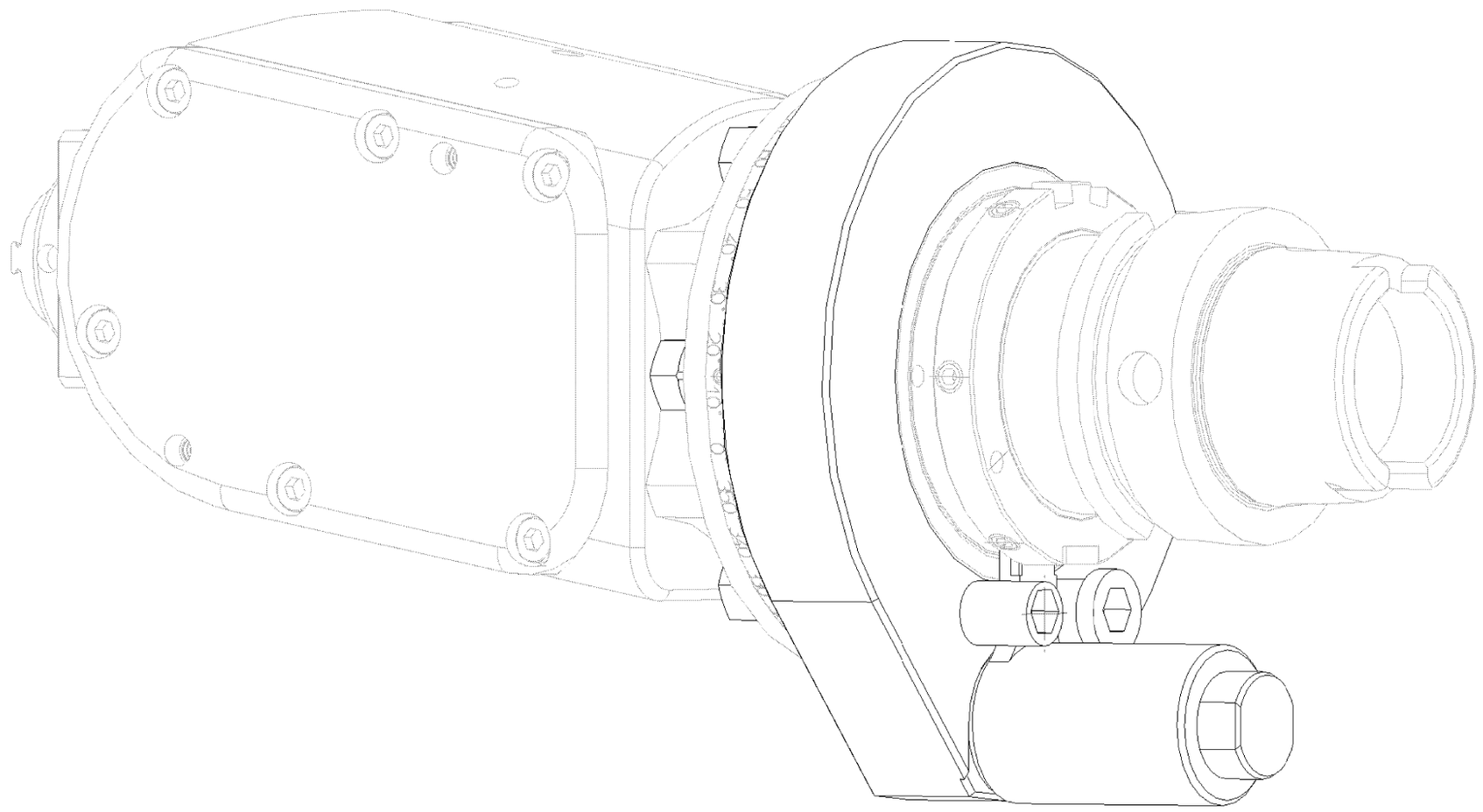

n1(max) = 6 666 U/min
n2(max) = 15 000 U/min
M (max) = 15 Nm
i(n1/n2) = 1 : 2,25
p(max) = 70 bar (1015 psi)

keine Drehrichtungsumkehr
direction of rotation not reversal

Kühlmittelzufuhr i.K. durch die Spindel
internal coolant supply through the spindle

Gewicht ca. 8kg
weight around 8kg

Kopf 360° drehbar
head 360° adjustable

A156559			ID-Nr.	Allg.Tol. ISO 2768-m 06.05.2015	ZWN-BL	Maßstab 1:1	
	manuelle Änderung					Werkstoff: Maßblatt	
					Datum / Name		
				Bearb.	26.06.2013 Kropp	mimatic® Tool Systems	
				Gepr.	06.05.2015 Schmalholz	mimatic GmbH 87488 Betzigau – Westendstraße 3 Tel.: 0831/57444-0 Fax.: -90	
				Norm			
				CAD: C:00114242.SZA			
				Zeichnungs-Nr.: 00043566		WK-WS3-HSK63-ER20-I-SL A=65 L=196 i=1:1	Blatt Bl.
01	IK-Übergabe geändert	06.05.2015	Schma				
Zust.	Änderung	Datum	Name	Urspr. 00023258		Ers. f.:	Ers. d.: Plotserver