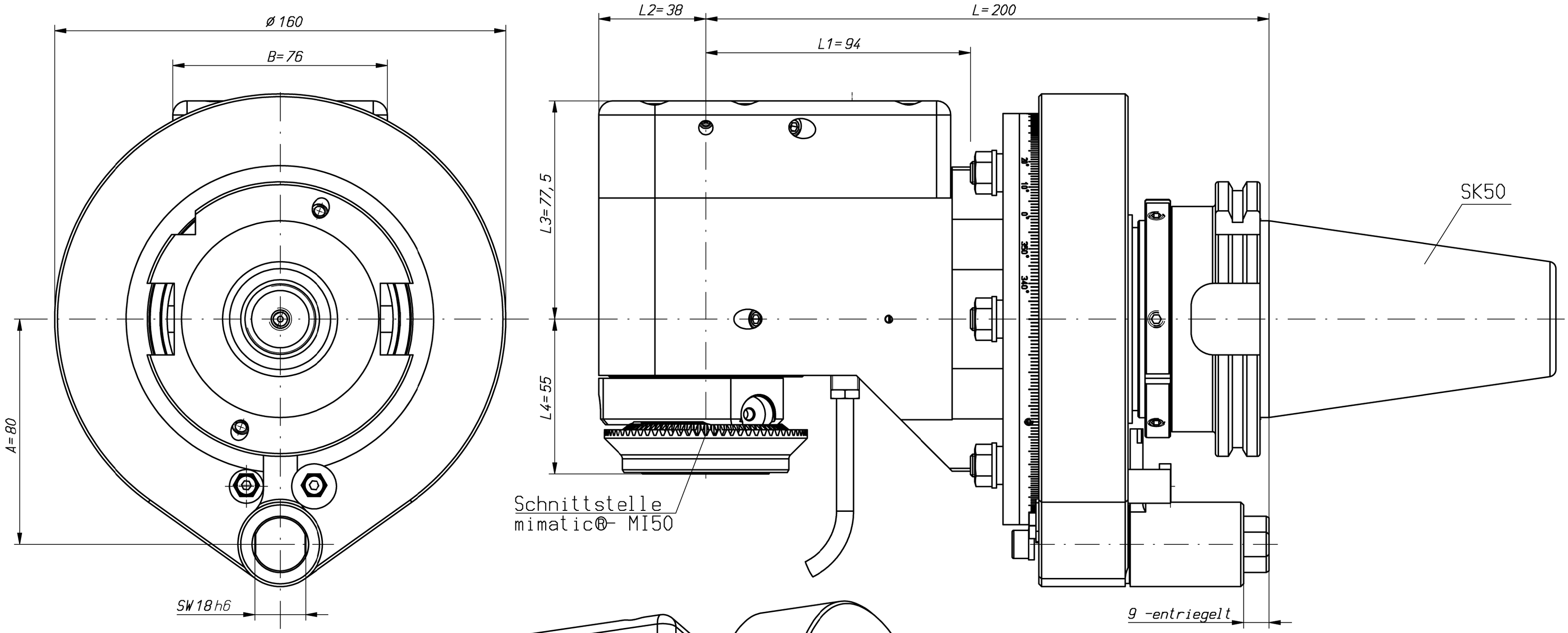

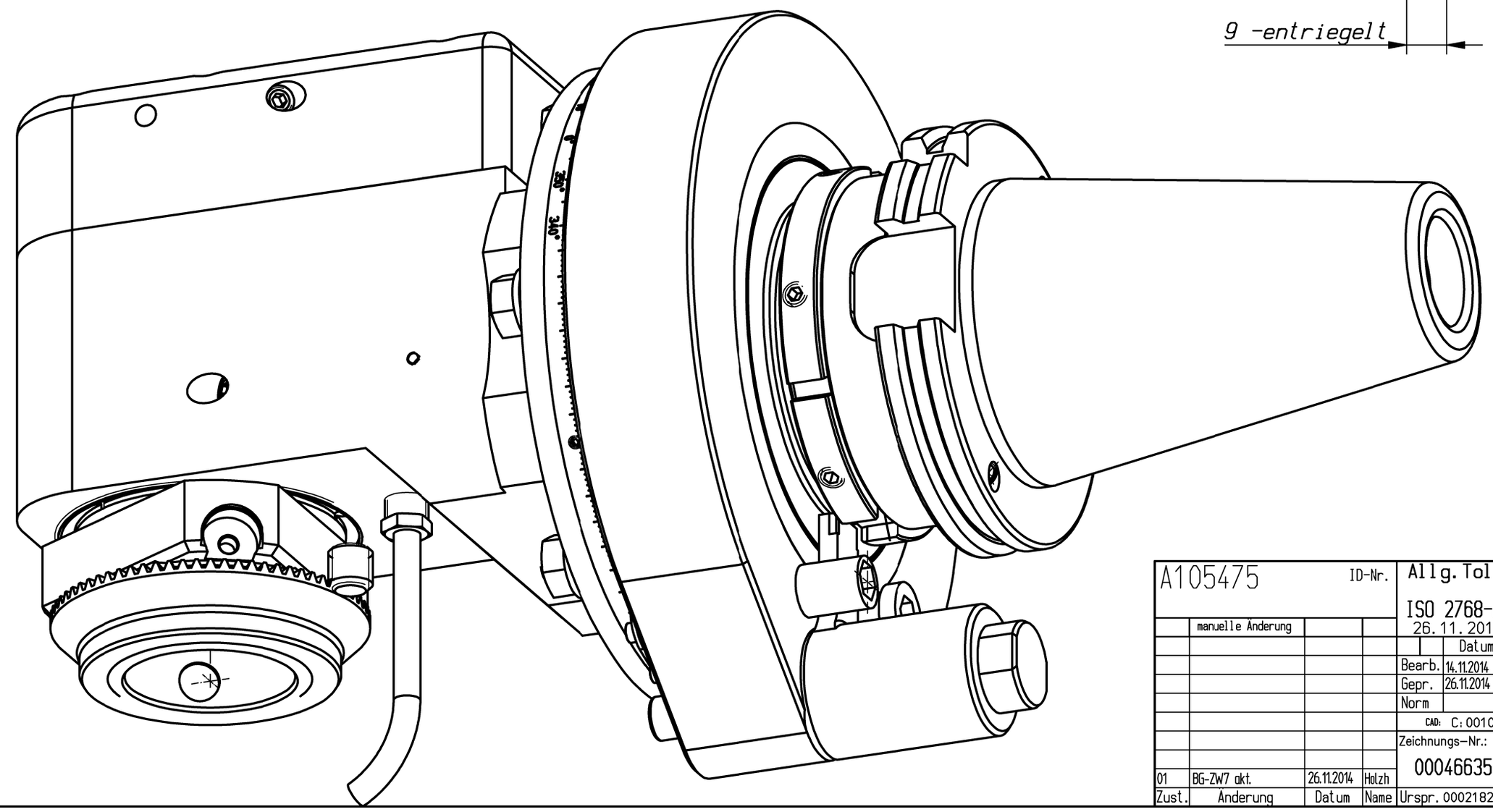

n1(max) = 6000 U/min
n2(max) = 6000 U/min
M (max) = 70 Nm
i(n1/n2) = 1 : 1
p(max) = 70bar

keine Drehrichtungsumkehr
direction of rotation not reversal

Kühlmittelzufuhr i.K. durch die Spindel
und e.K. über Spritzrohr

internal coolant supply through the spindle
and external coolant supply through pipes

Gewicht ca. 14kg
weight around 14kg

Kopf 360° drehbar
head 360° adjustable

A105475	ID-Nr.			Allg.Tol. ISO 2768-m 26.11.2014	ZWN-BL	Maßstab 1:1	261164
	manuelle Änderung					Werkstoff: Maßblatt	
					Datum / Name	mimatic® Tool Systems	
				Bearb.	14.11.2014 Kropp	mimatic GmbH 87488 Betzigau – Westendstraße 3	
				Gepr.	26.11.2014 Holzheu	Tel.: 0831/57444-0 Fax.: -90	
				Norm			
				CAD: C:00109656.SZA			
				Zeichnungs-Nr.: 00046635		WK-ZW7-SK50-MI50-I	Blatt
01	BG-ZW7 akt.	26.11.2014	Holzh			1:1 L200 L1=94 L4=55	Bl.
Zust.	Änderung	Datum	Name	Urspr. 00021820		Ers. f.:	Ers. d.: Plotserver