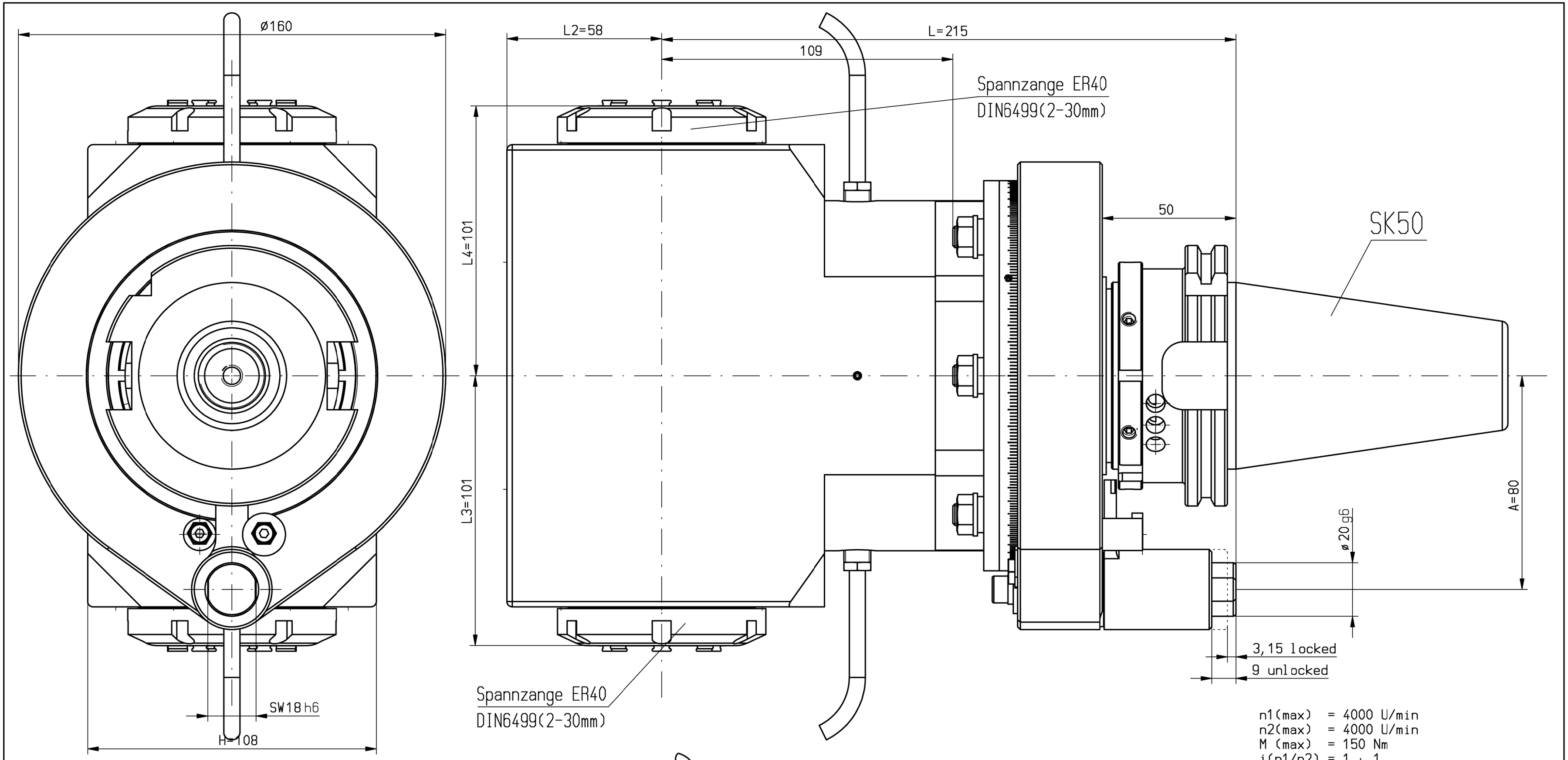

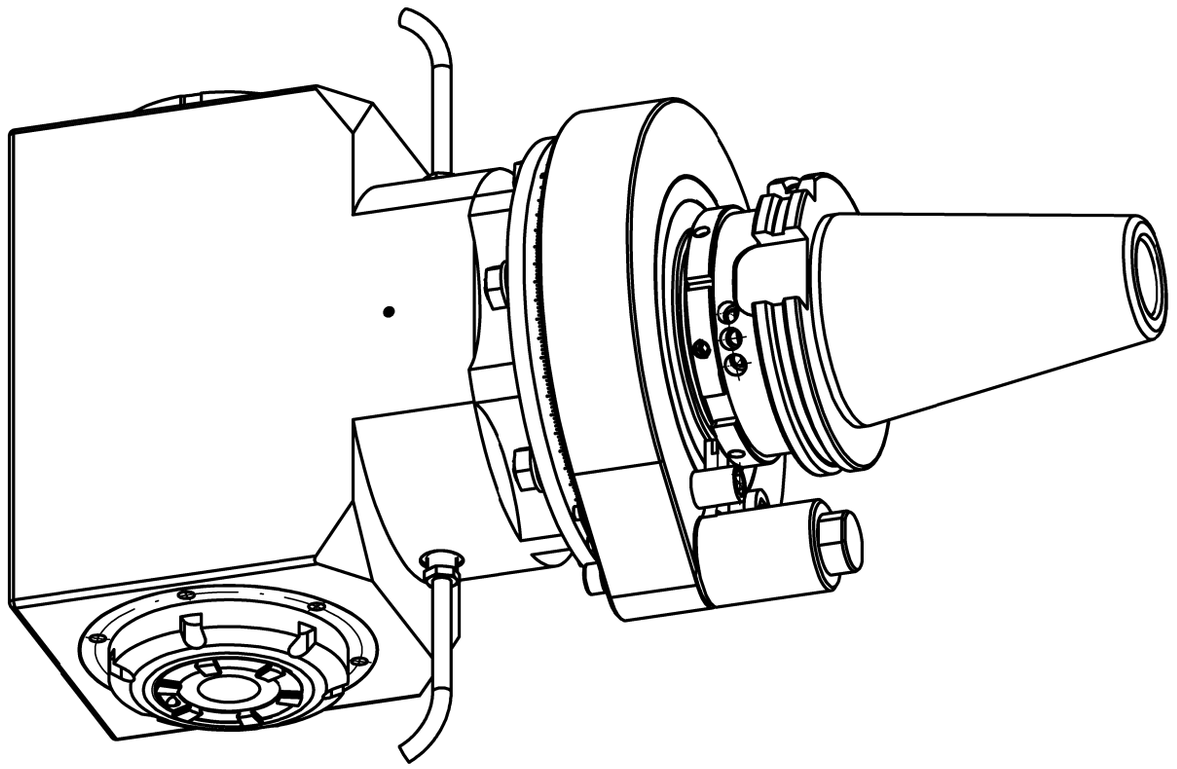

n1(max) = 4000 U/min
n2(max) = 4000 U/min
M (max) = 150 Nm
i(n1/n2) = 1 : 1
p(max) = 70bar

Spindeln mit unterschiedlichem Drehsinn
working arbor with different rotation

Gewicht ca. 19,7 kg
weight around 19,7 kg

Kühlmittelzufuhr e.K. über Spritzrohr
external coolant supply through pipes

Kopf 360° drehbar
head 360° adjustable

Kein Trockenlauf!!!

Diese Zeichnung darf ohne unsere Genehmigung weder kopiert, noch vervielfältigt, noch Dritten zugänglich gemacht werden. Zuwiderhandlungen verpflichten zu Schadenersatz und sind bei Vorsatz strafbar. (Urheberrechtsgesetz vom 9.9.1965)
Fa. mimatic GmbH

A162834	ID-Nr.	Allg.Tol. ISO 2768-m 04.04.2019	ZWN-BL	Maßstab 1:1		
				Werkstoff: Maßblatt		
manuelle Änderung				Datum	Name	
				Bearb. 04.04.2019	Kropp	
				Gepr. 04.04.2019	Kropp	
				F/M/Q		
				CAD: C:00151159.SZA		
				Zeichnungs-Nr.: 00055469		
Zust.	Änderung	Datum	Name	Urspr. 00048391		

mimatic® Tool Systems
mimatic GmbH 87488 Betzigau – Westendstraße 3
Tel.: 0831/57444-0 Fax.: -90

WK-DW9-SK50-ER40-E

Blatt Bl.

Ers. f.: Ers. d.: Plotserver