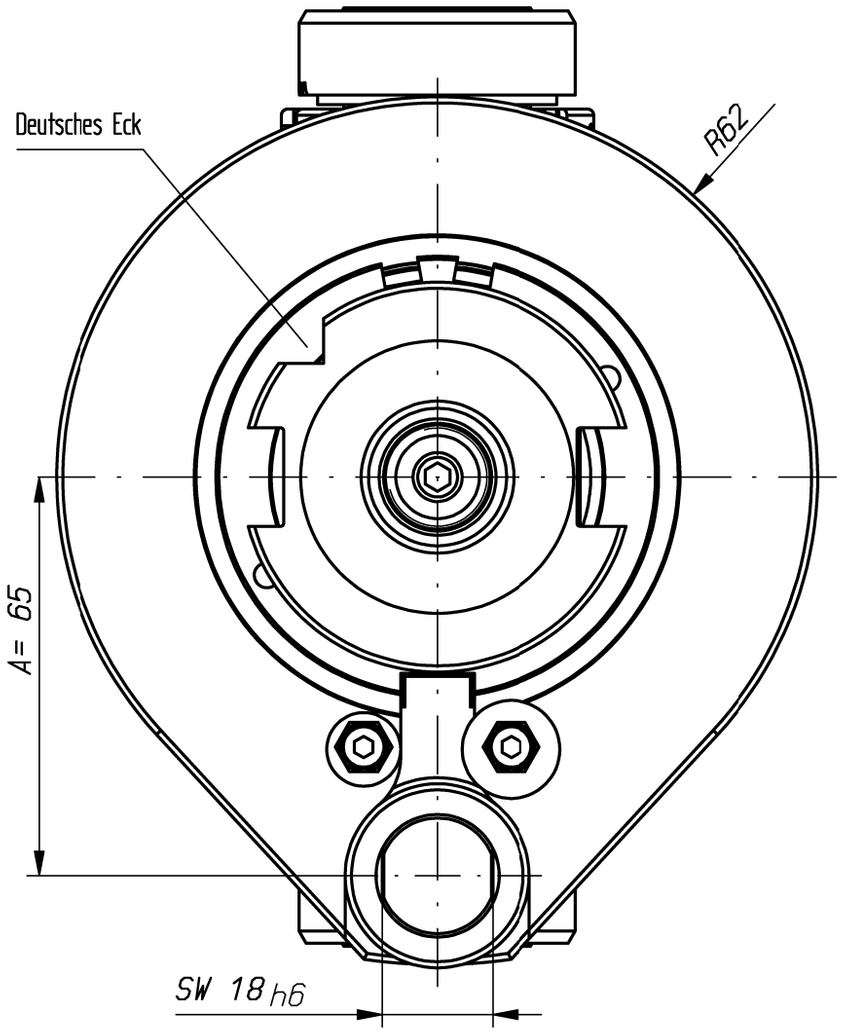

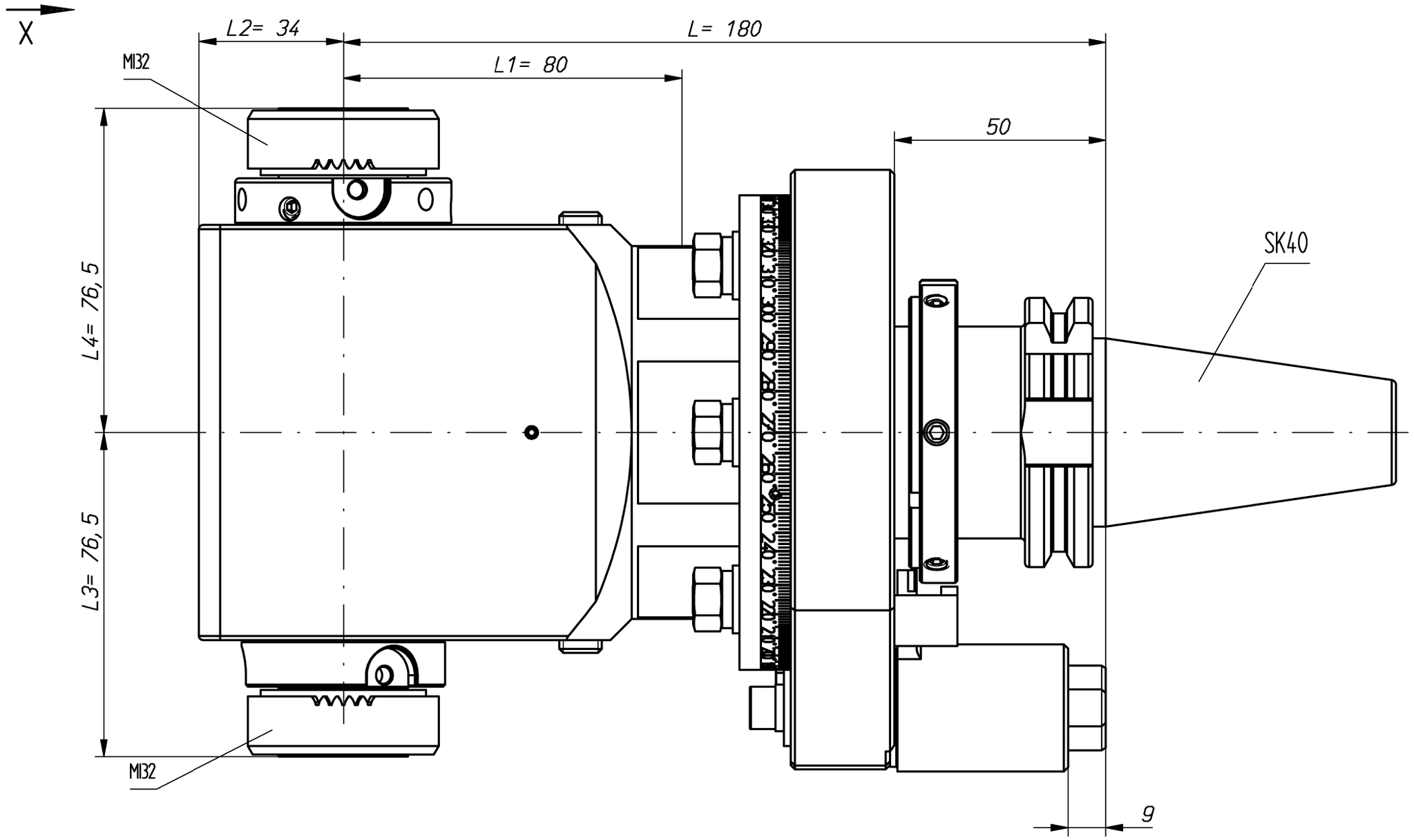

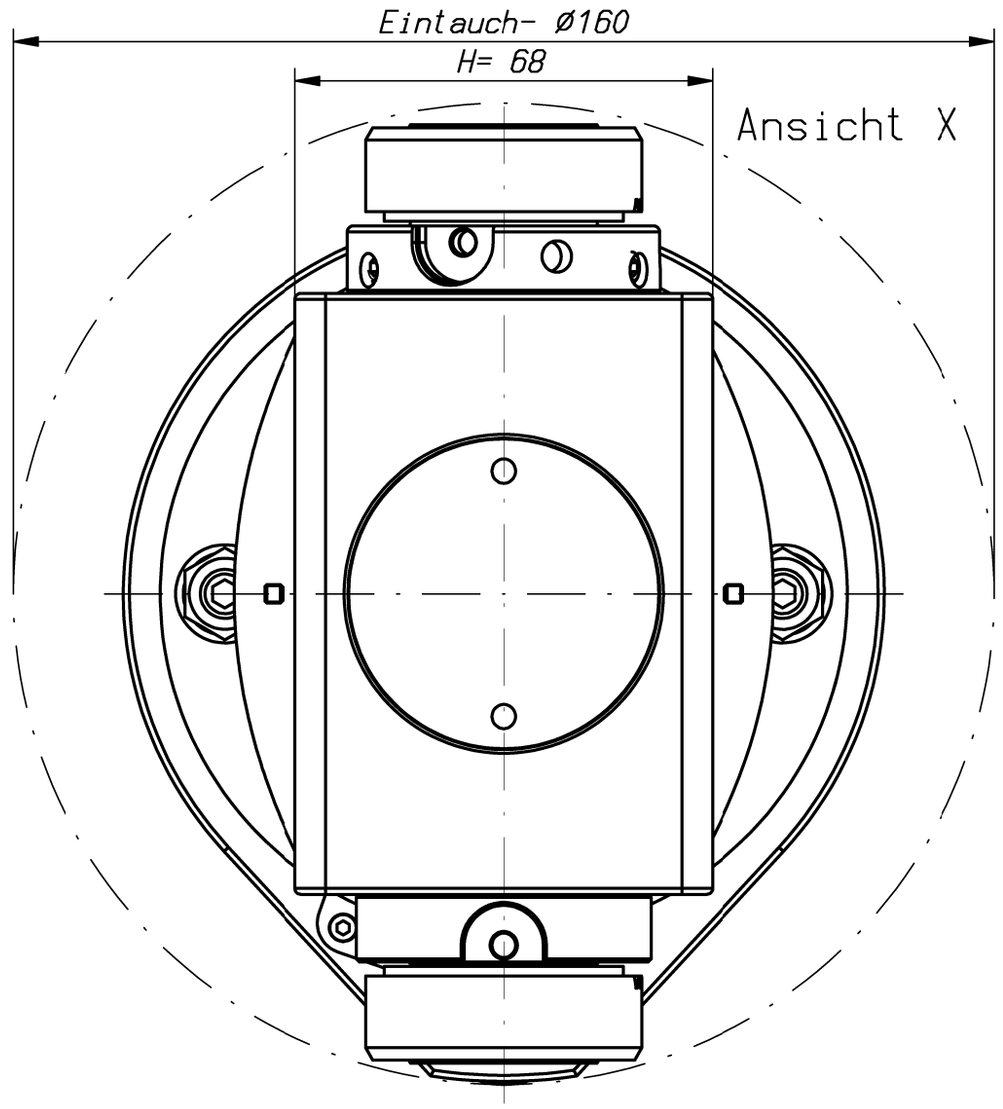

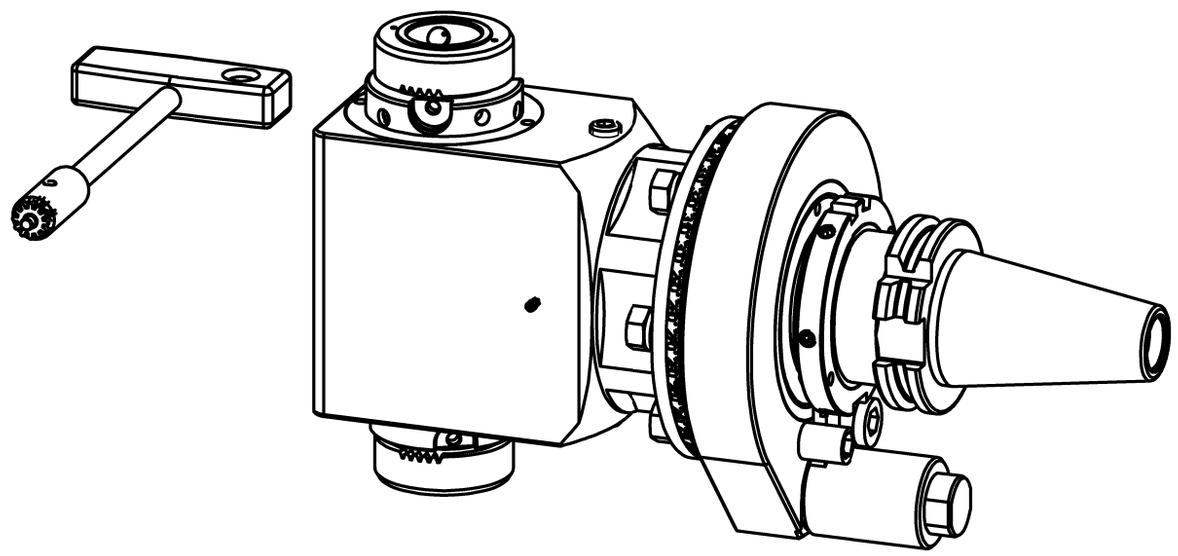

n1(max) = 8000 U/min
n2(max) = 8000 U/min
M (max) = 30 Nm
i(n1/n2) = 1 : 1

Spindeln mit unterschiedlichem Drehsinn
working arbor with different rotation

Gewicht ca. 7,5 kg
weight around 7,5 kg

keine Kühlmittelzufuhr
no coolant

Kopf 360° drehbar
head 360° adjustable

A173507			ID-Nr.	Allg.Tol. ISO 2768-m 25.11.2014	ZWN-BL	Maßstab 1:1	
	manuelle Änderung					Werkstoff: Maßblatt	
					Datum	Name	
				Bearb.	30.05.2014	Gessner	
				Gepr.	25.11.2014	Gessner	
				Norm			
				CAD: C:00109545.SZA		mimatic® Tool Systems	
				Zeichnungs-Nr.: 00045603		mimatic GmbH 87488 Betzigau – Westendstraße 3 Tel.: 0831/57444-0 Fax.: -90	
						WK-DW5-SK40-MI32-L180-0	Blatt
01	Gehäuse aktualisiert	25.11.2014	Gessn				Bl.
Zust.	Änderung	Datum	Name	Urspr.		Ers. f.:	Ers. d.: Plotserver