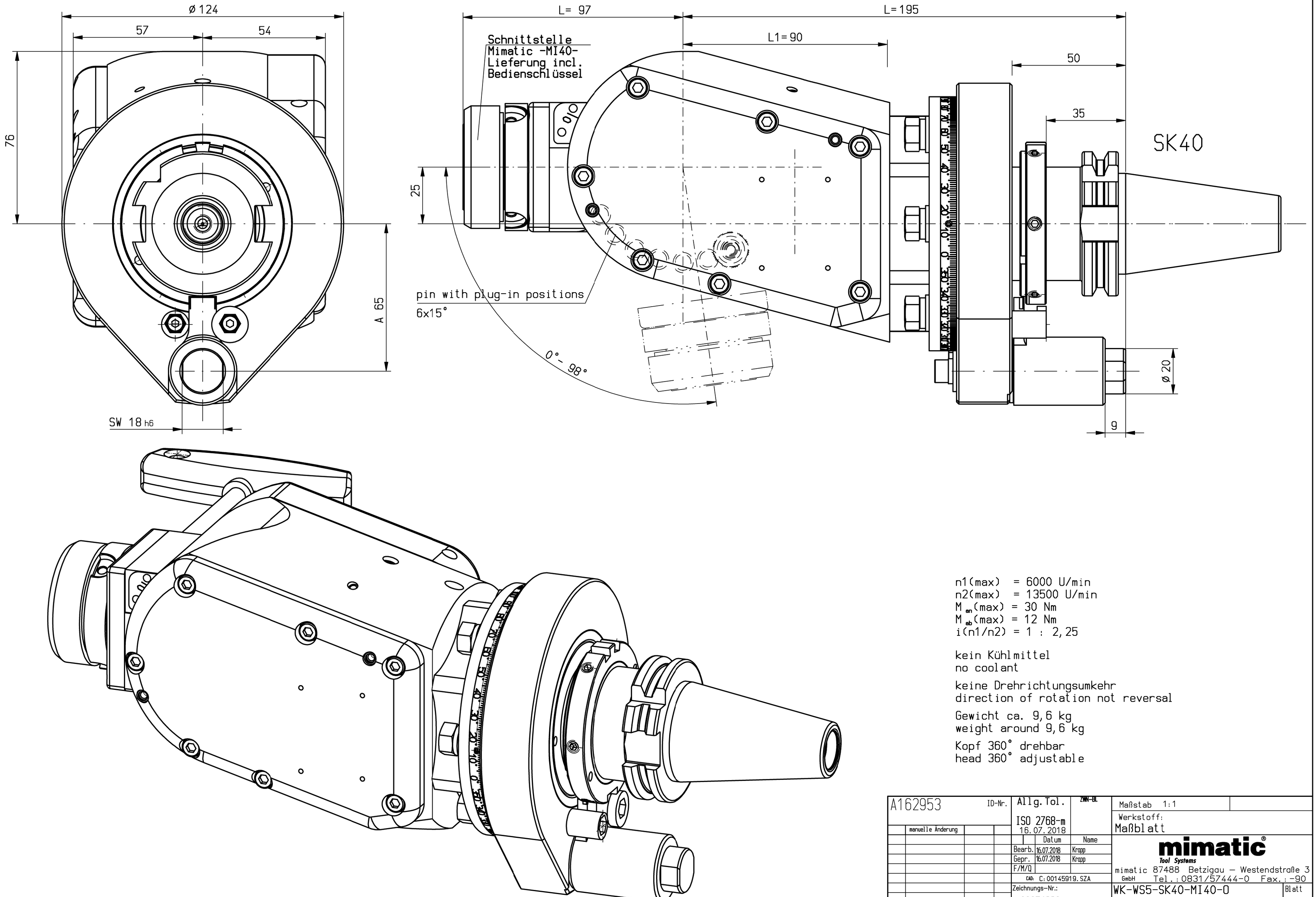

n1(max) = 6000 U/min
n2(max) = 13500 U/min
M_{an}(max) = 30 Nm
M_{ab}(max) = 12 Nm
i(n1/n2) = 1 : 2,25

kein Kühlmittel
no coolant

keine Drehrichtungsumkehr
direction of rotation not reversal

Gewicht ca. 9,6 kg
weight around 9,6 kg

Kopf 360° drehbar
head 360° adjustable

A162953	ID-Nr.			Allg.Tol. ISO 2768-m 16.07.2018	ZWN-BL	Maßstab 1:1	
	manuelle Änderung					Werkstoff: Maßblatt	
					Datum / Name	mimatic® Tool Systems	
				Bearb.	16.07.2018 Krapp		
				Gepr.	16.07.2018 Krapp		
				F/M/Q			
				CAD: C:00145919.SZA		mimatic GmbH 87488 Betzigau – Westendstraße 3 Tel.: 0831/57444-0 Fax.: -90	
				Zeichnungs-Nr.: 00054380		WK-WS5-SK40-MI40-0 1:2.25 L=195	Blatt Bl.
Zust.	Änderung	Datum	Name	Urspr. 00054378		Ers. f.:	Ers. d.: plotserver