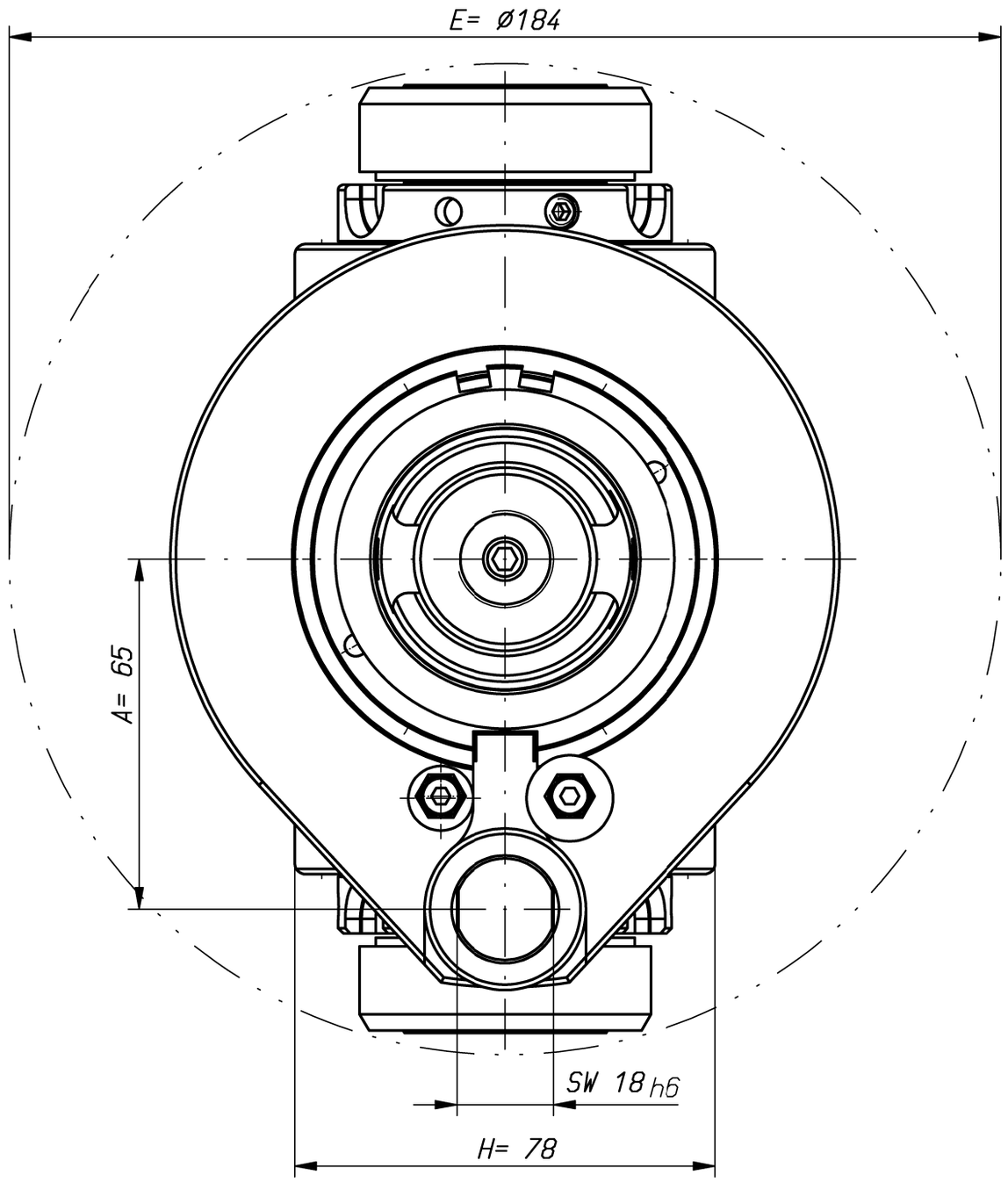

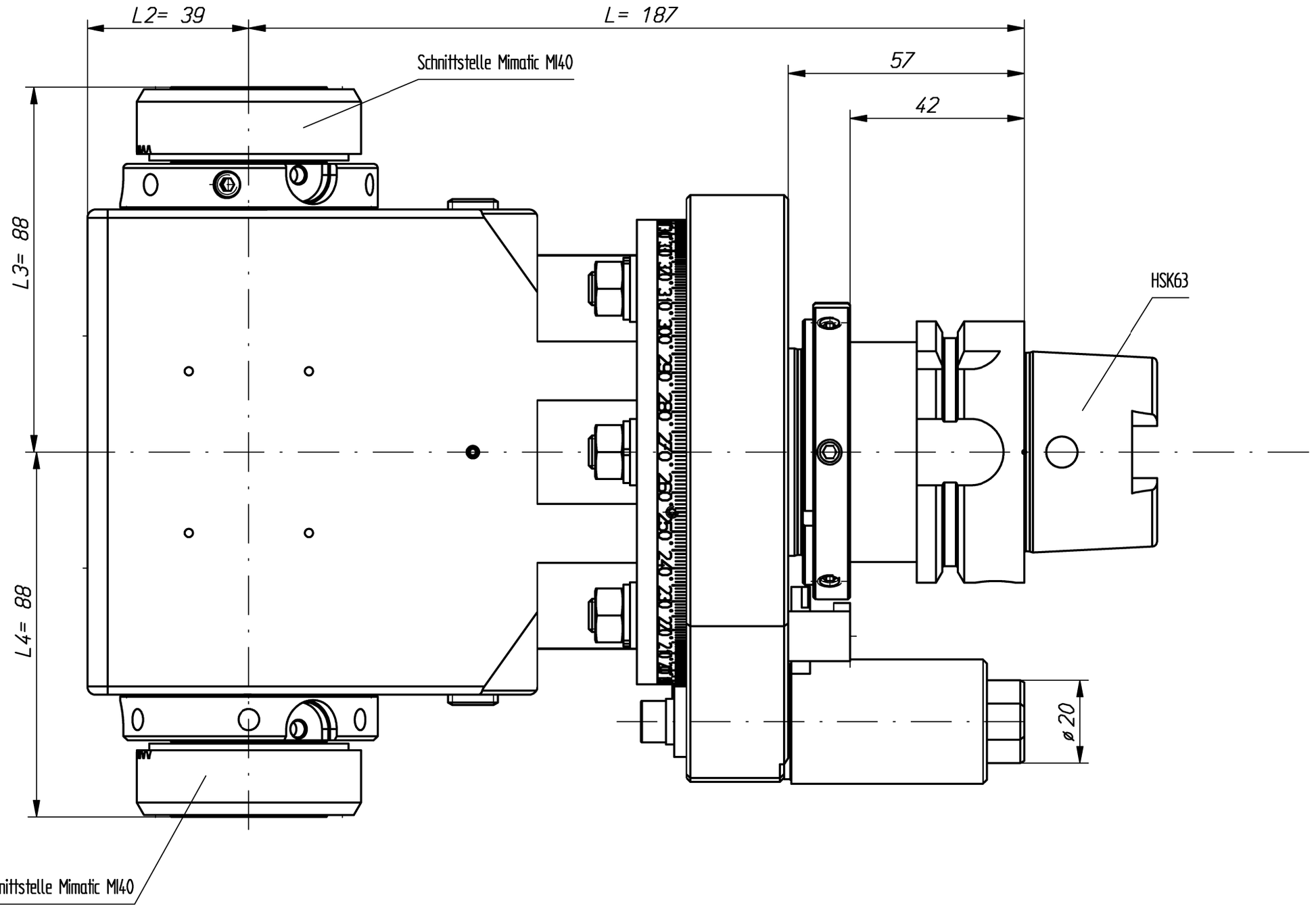

n1(max) = 6500 U/min
n2(max) = 6500 U/min
M (max) = 70 Nm
i(n1/n2) = 1 : 1

Spindeln mit gegensinnigem Drehsinn
working arbor with different rotation

Gewicht ca. 10kg
weight around 10kg

keine Kühlmittelzufuhr
no coolant

Kopf 360° drehbar
head 360° adjustable

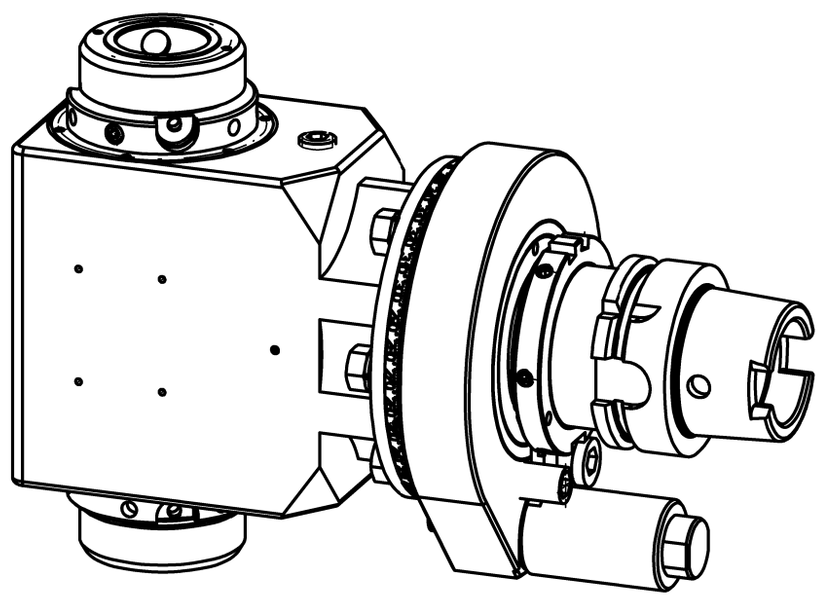

A170454	ID-Nr.			Allg. Tol. ISO 2768-m 27.01.2015	ZWN-BL	Maßstab 1:1	
	manuelle Änderung					Werkstoff: Maßblatt	
					Datum	Name	
				Bearb.	26.01.2015	Gessner	
				Gepr.	27.01.2015	Gessner	
				Norm			
				CAD: C:00111216.SZA		mimatic® Tool Systems	
				Zeichnungs-Nr.: 00047019		mimatic GmbH 87488 Betzigau – Westendstraße 3 Tel.: 0831/57444-0 Fax.: -90	
						WK-DW7-HSK63-MI40-0	Blatt Bl.
Zust.	Änderung	Datum	Name	Urspr. 00037754		Ers. f.:	Ers. d.: Plotserver