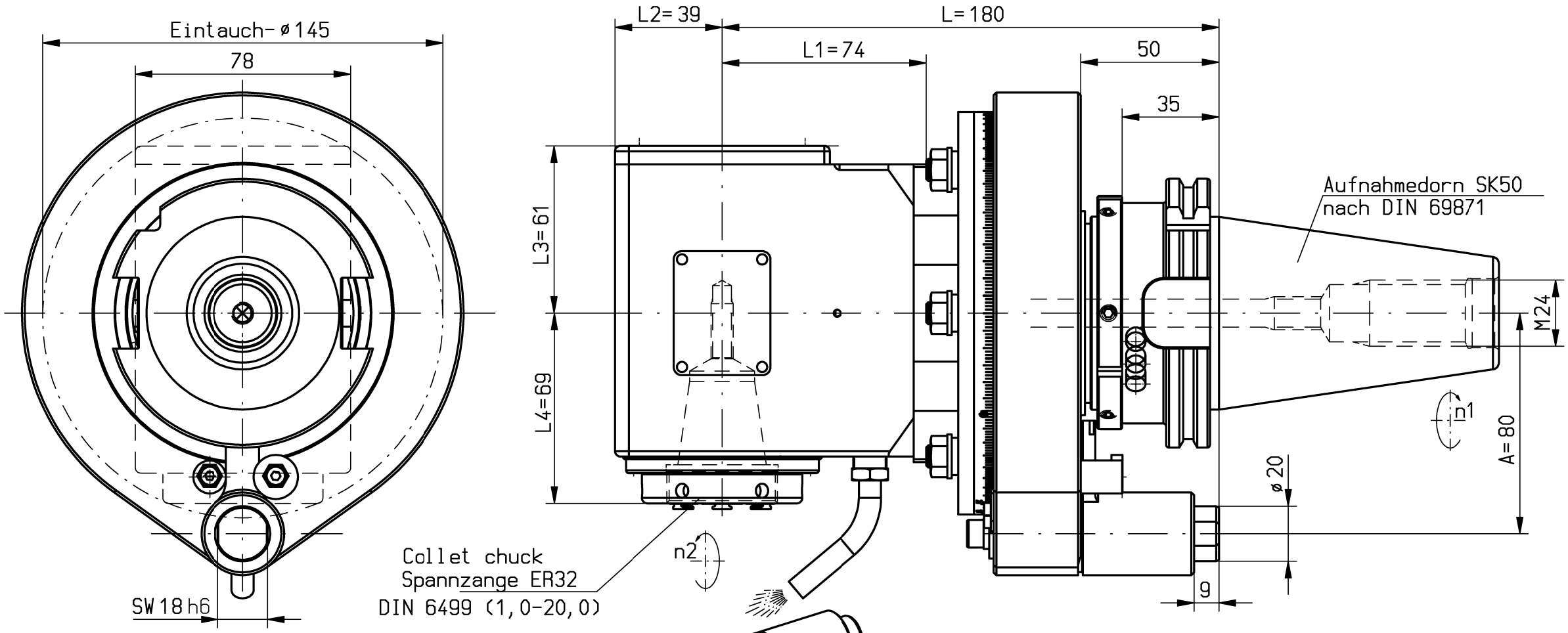

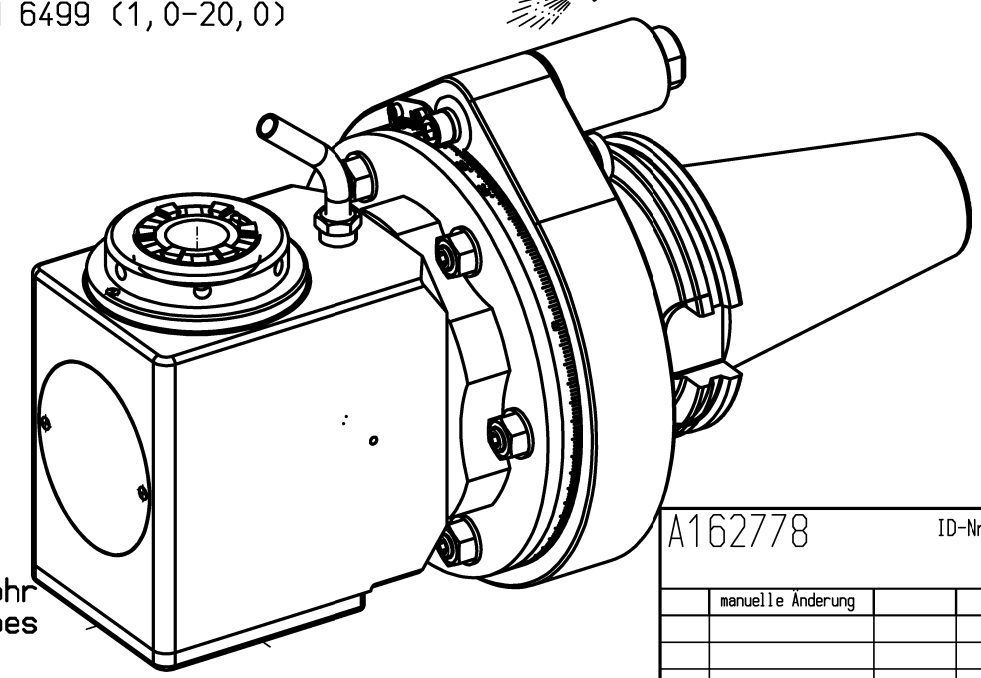

ACHTUNG: Kein Trockenlauf
not run dry

n1(max) = 6500 U/min
n2(max) = 6500 U/min
M (max) = 70 Nm
i(n1/n2) = 1 : 1
p(max) = 70bar

Drehrichtungsumkehr
direction of rotation reversal

Kühlmittelzufuhr e.K. über Spritzrohr
external coolant supply through pipes

Kopf 360° drehbar
head 360° adjustable

Gewicht ca. 12kg
weight around 12kg

A162778			ID-Nr.	Allg.Tol. ISO 2768-m 12.03.2019		ZWN-Bl.	Maßstab 1:1.5
	manuelle Änderung						Werkstoff: Maßblatt
					Datum	Name	mimatic® Tool Systems
				Bearb.	12.03.2019	Kropp	mimatic 87488 Betzigau – Westendstraße 3
				Gepr.	12.03.2019	Kropp	GmbH Tel.: 0831/57444-0 Fax.: -90
				F/M/Q			
				CAD: C:00150552.SZA			
				Zeichnungs-Nr.: 00055365			WK-SW7-SK50-ER32-E 1:1 L180 — Blatt Bl.
Zust.	Änderung	Datum	Name	Urspr. 22452/46660			Ers. f.: Ers. d.: Plotserver