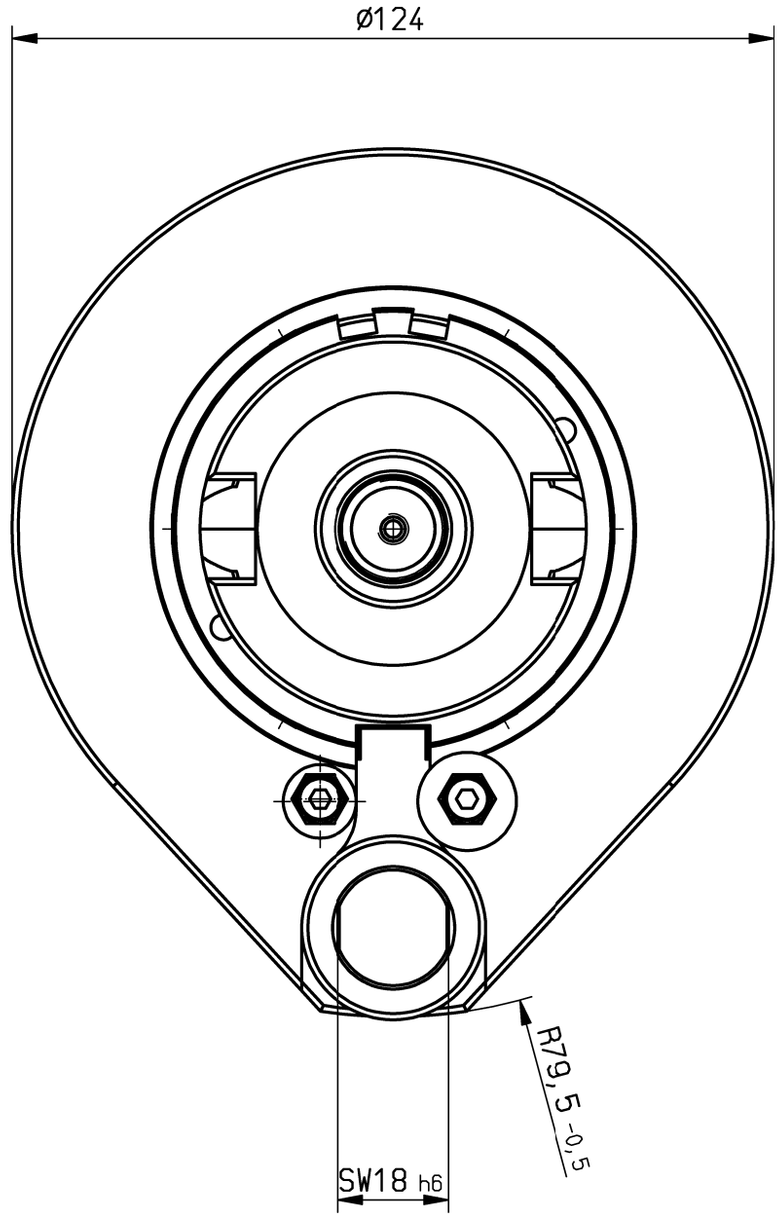

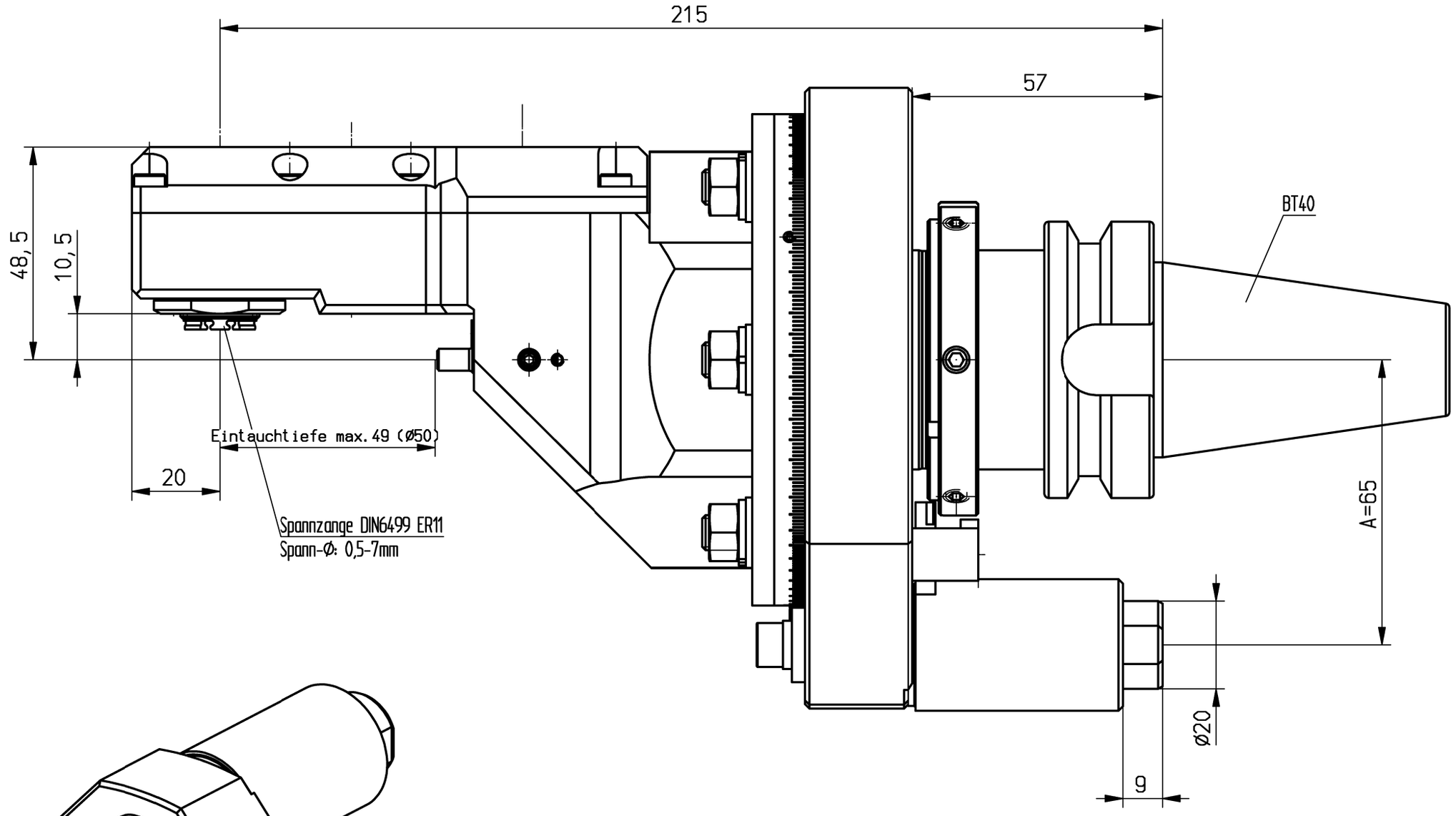

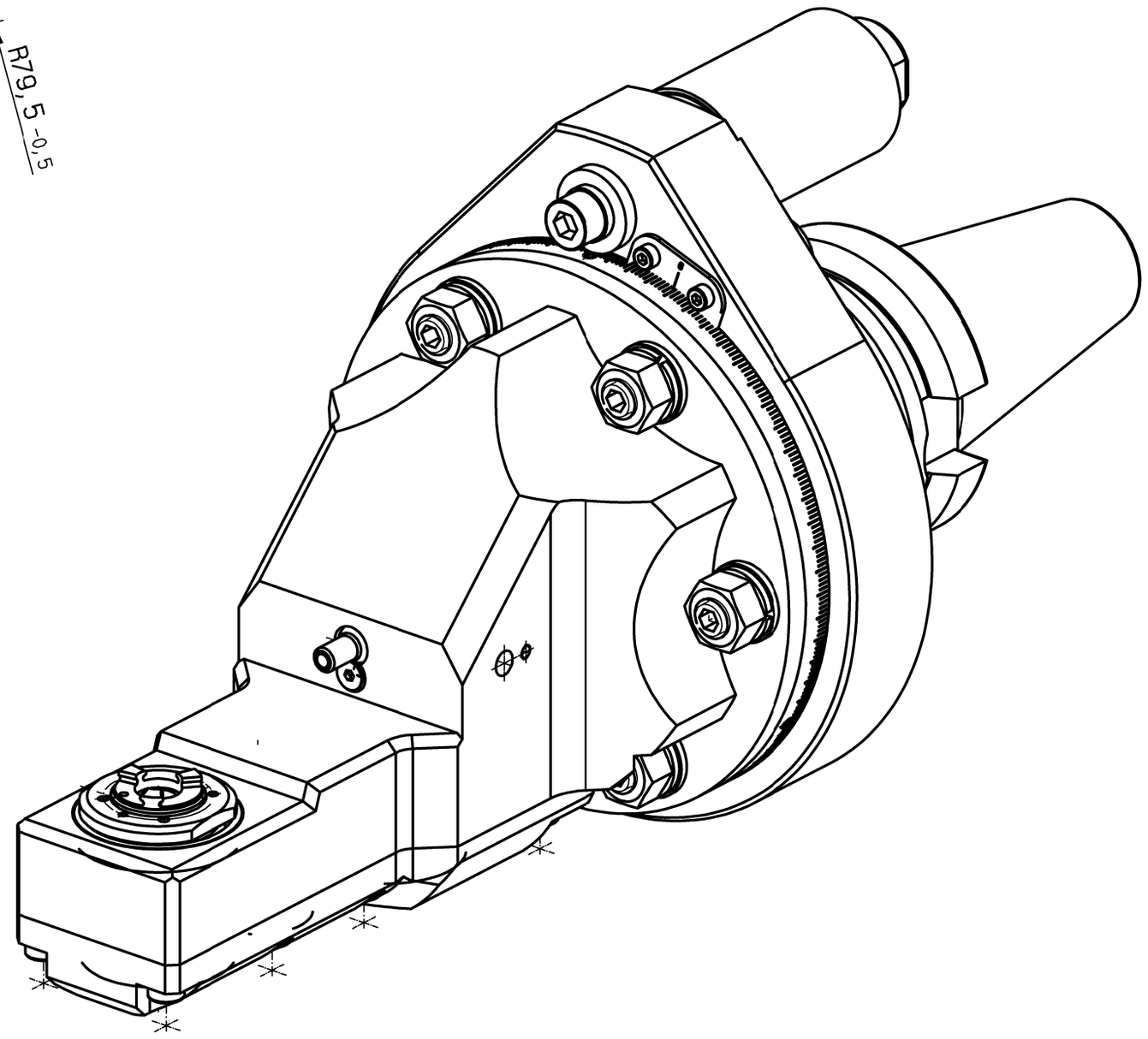

n1(max) = 7200 U/min
n2(max) = 12000 U/min
n2(max) = 15000 U/min ED-10%
M (max) = 6 Nm
i(n1/n2) = 1 : 1,67

Drehrichtungsumkehr
direction of rotation reversal

Gewicht ca. 7kg
weight around 7kg

externe Kühlmittelzufuhr
external coolant supply

Kopf 360° drehbar
head 360° adjustable

A182786			ID-Nr.	Allg.Tol. ISO 2768-m 20.01.2015	ZWN-E	Maßstab 1:1	
	manuelle Änderung					Werkstoff: Maßblatt	
					Datum	Name	mimatic® Tool Systems
				Bearb.	26.02.2014	Aniser	
				Gepr.	20.01.2015	Gessner	
				Norm			mimatic 87488 Betzigau – Westendstraße 3
				CAD: C:00110974.SZA			GmbH Tel.: 0831/57444-0 Fax.: -90
				Zeichnungs-Nr.: 00044978		WK-ZWS0-BT40-ER11-E	Blatt
01	Dorn aktualisiert	20.01.2015	Gessn				Bl.
Zust.	Änderung	Datum	Name	Urspr. 00044978-Z		Ers. f.:	Ers. d.: Plotserver