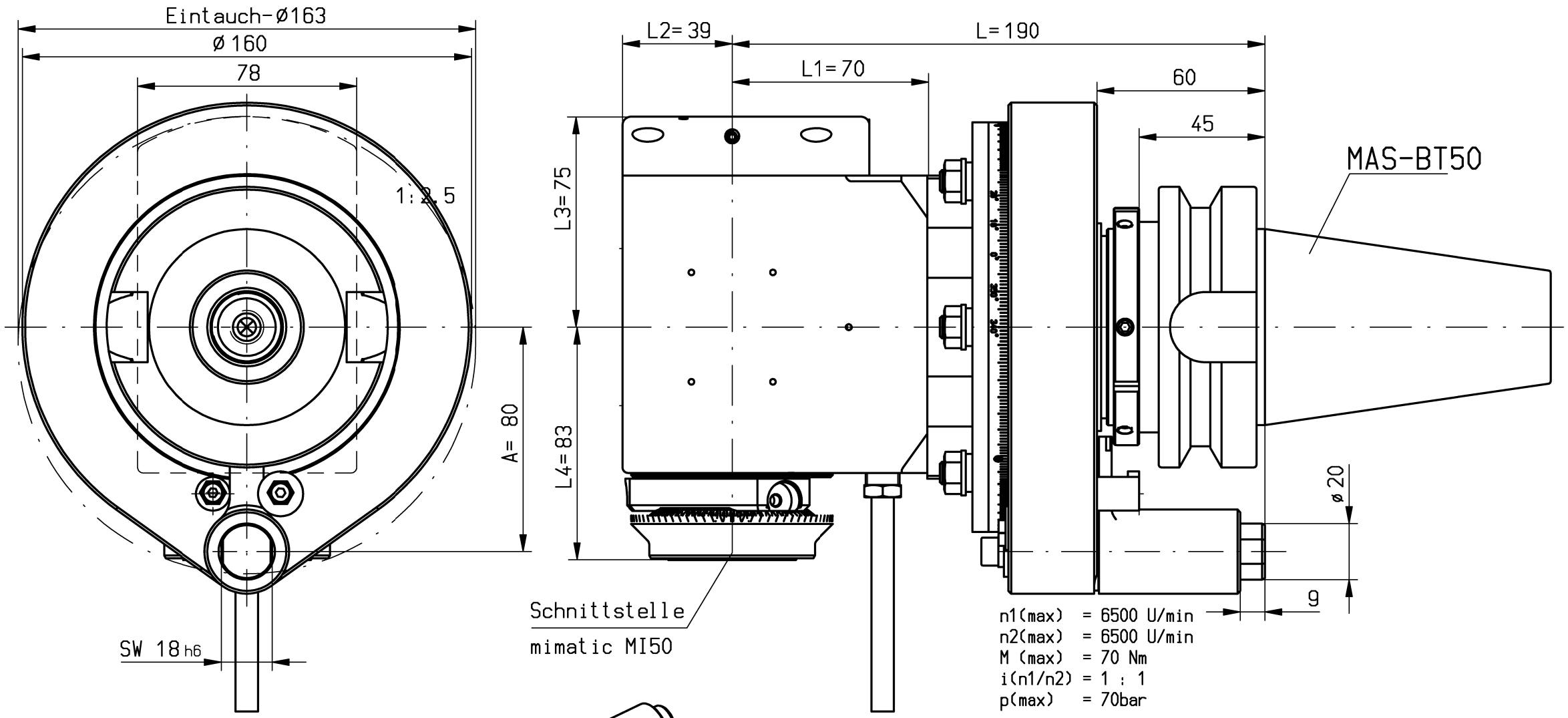

n1(max) = 6500 U/min
n2(max) = 6500 U/min
M (max) = 70 Nm
i(n1/n2) = 1 : 1
p(max) = 70bar

Drehrichtungsumkehr
direction of rotation reversal

Kühlmittelzufuhr i.K. durch die Spindel
und e.K. über Spritzrohr

internal coolant supply through the spindle
and external coolant supply through pipes

Gewicht ca. 12kg
weight around 12kg

Kopf 360° drehbar
head 360° adjustable

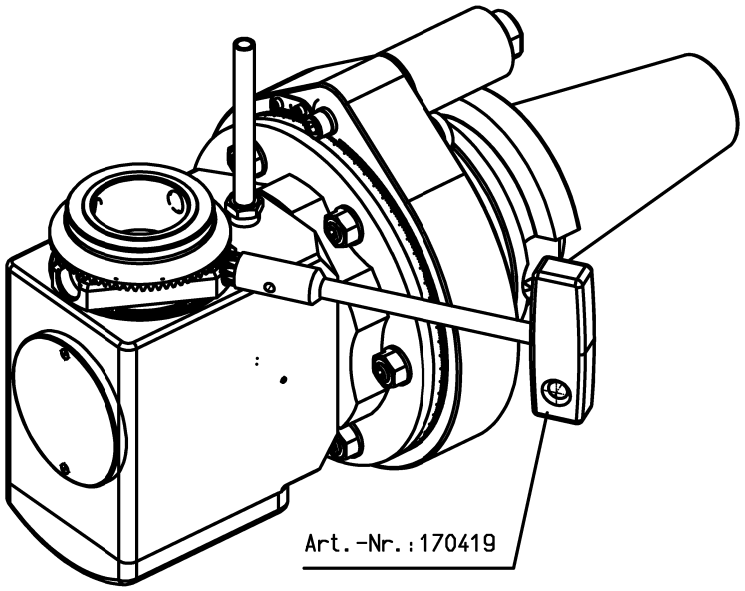

! Nur zur Information !
wird bei Änderung nicht ausgetauscht.

Konstruktion im Prinzip genehmigt.
Anschlußmaße wurden geprüft.
Eingetragene Änderungen
sind zu beachten.

Firma	Abt.	Name	Datum

Diese Zeichnung darf ohne unsere Genehmigung weder kopiert, noch vervielfältigt, noch Dritten zugänglich gemacht werden. Zuwiderhandlungen verpflichten zu Schadenersatz und sind bei Vorsatz strafbar. (Urheberrechtsgesetz vom 9.9.1965)
Fa. mimatic-Zettl GmbH

01	3D Aktualisiert	20.10.2015	Ess
Zust.	Änderung	Datum	Name

A174169 ID-Nr.

manuelle Änderung

Allg. Tol. ISO 2768-m 20.10.2015 ZWN-BL

	Datum	Name
Bearb.	27.10.2010	Weixler
Gepr.	20.10.2015	Ess
F/M/Q		

CAD: C:00118983.SZA

Zeichnungs-Nr.: 00038077

Urspr. 00029781

Maßstab 1:1.5

Werkstoff: Maßblatt

mimatic® Tool Systems
mimatic GmbH 87488 Betzigau – Westendstraße 3
Tel.: 0831/57444-0 Fax.: -90

WK-SW7-BT50-MI50-I
i=1:1 L=190 L1=70 A=80

Blatt
Bl.

Ers. f.:
Ers. d.: plotserver