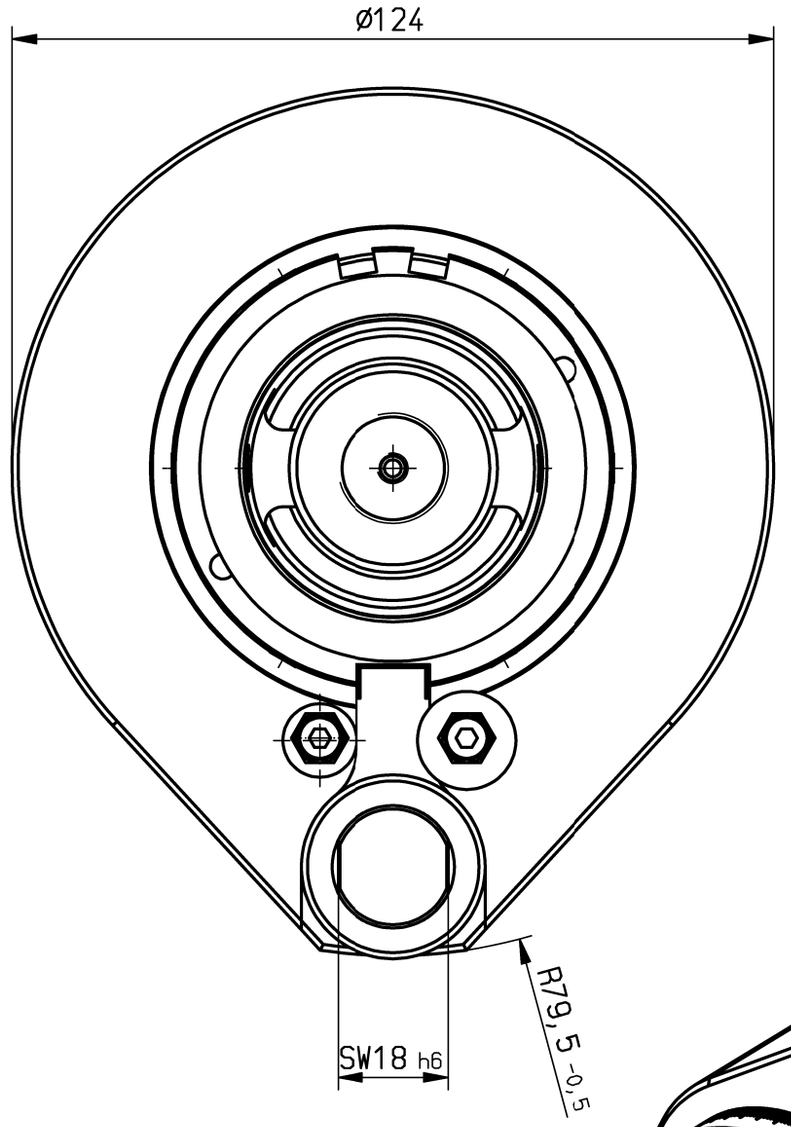

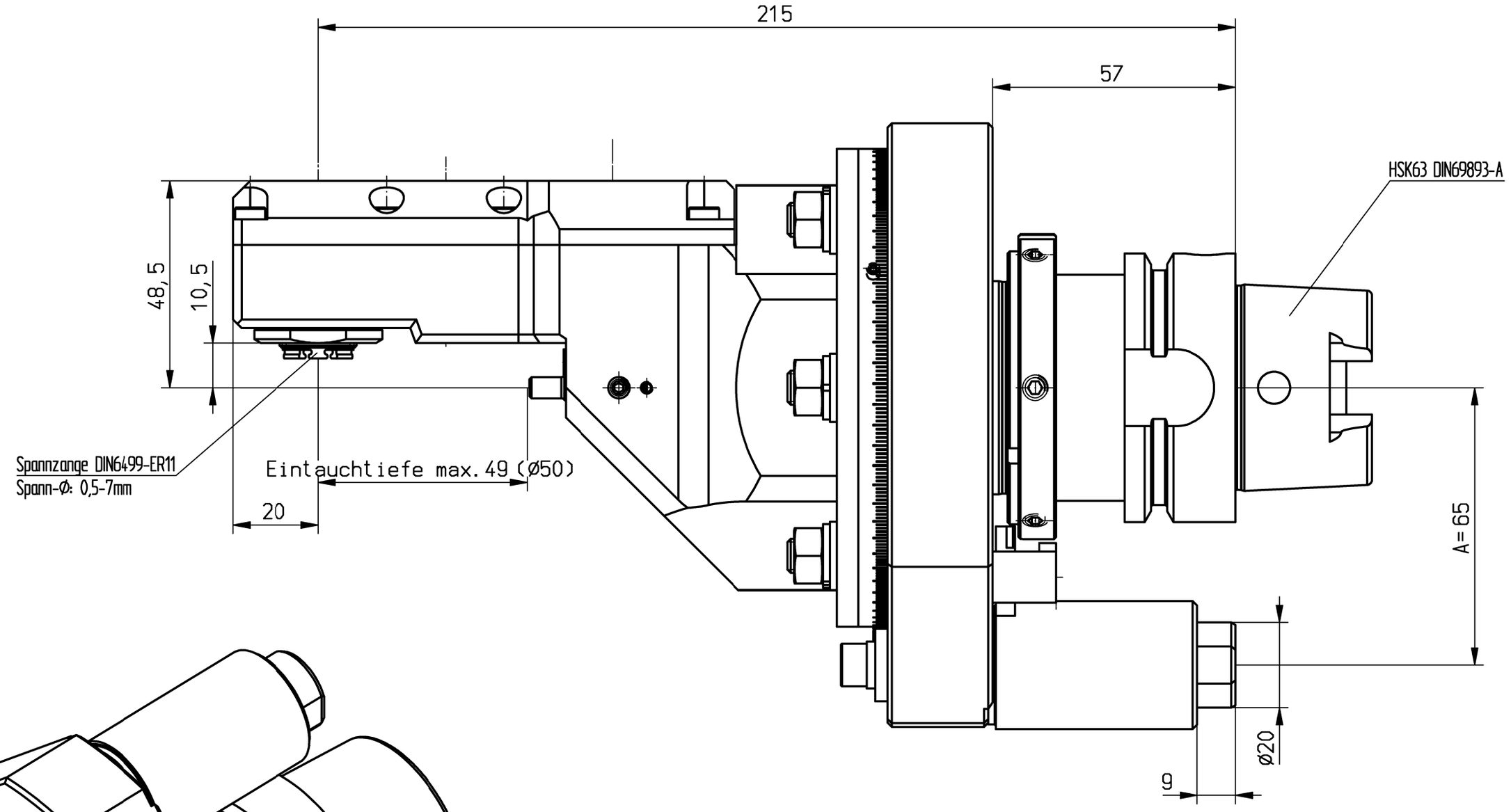

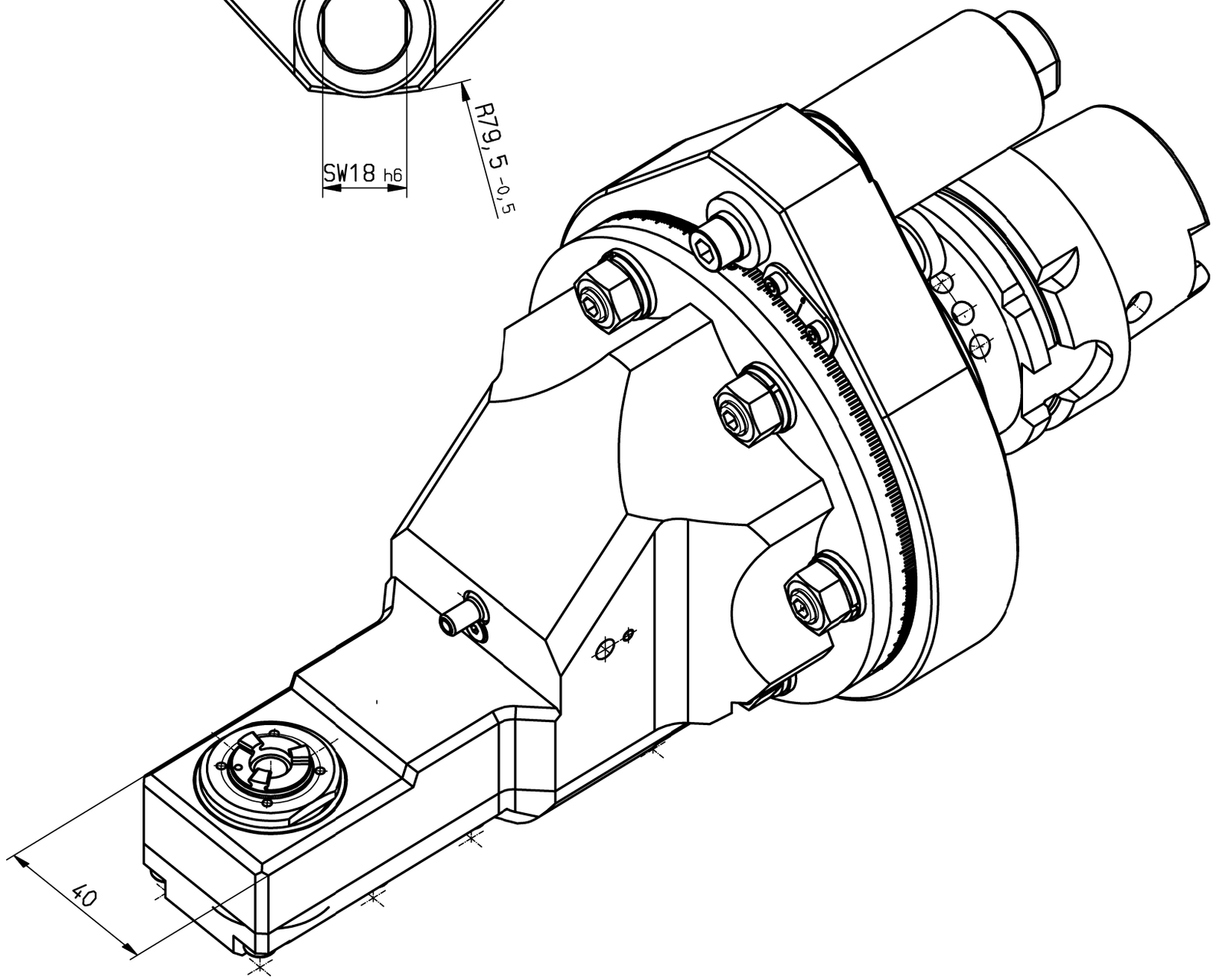

n1(max) = 7200 U/min
n2(max) = 12000 U/min
n2(max) = 15000 U/min ED- 10%
M (max) = 6 Nm
i(n1/n2) = 1 : 1,67

Drehrichtungsumkehr
direction of rotation reversal

Gewicht ca. 7kg
weight around 7kg

externe Kühlung über Spritzrohr
external coolant supply through pipes

Kopf 360° drehbar
head 360° adjustable

A182517			ID-Nr.	Allg.Tol. ISO 2768-m 26.02.2018	ZWN-BL	Maßstab 1:1	
	manuelle Änderung					Werkstoff: Zusammenbau	
					Datum	Name	mimatic® Tool Systems
				Bearb.	22.01.2014	Aniser	mimatic 87488 Betzigau – Westendstraße 3
				Gepr.	26.02.2018	Kropp	GmbH Tel.: 0831/57444-0 Fax.: -90
				F/M/Q			
				CAD: C:00130314.SZA			
				Zeichnungs-Nr.: 00044674		WK-ZWS0-HSK63-ER11-E	Blatt Bl.
01	Breite40 dazu	16.11.2016	Kropp				
Zust.	Änderung	Datum	Name	Urspr. 00044674-Z		Ers. f.:	Ers. d.: plotserver