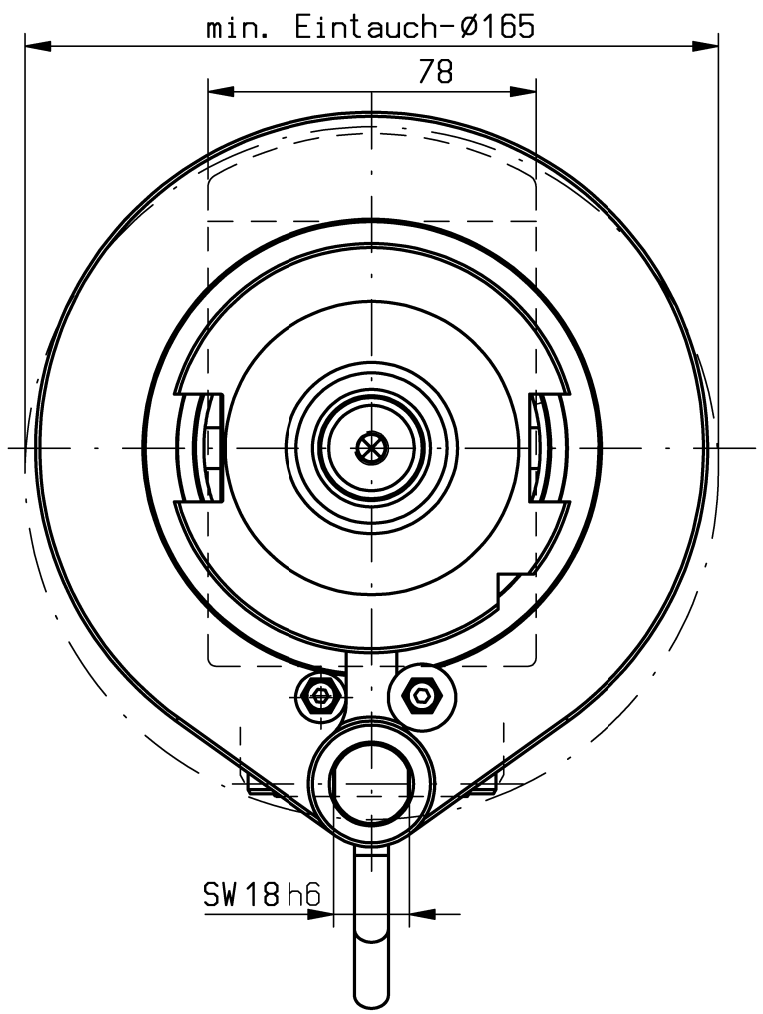

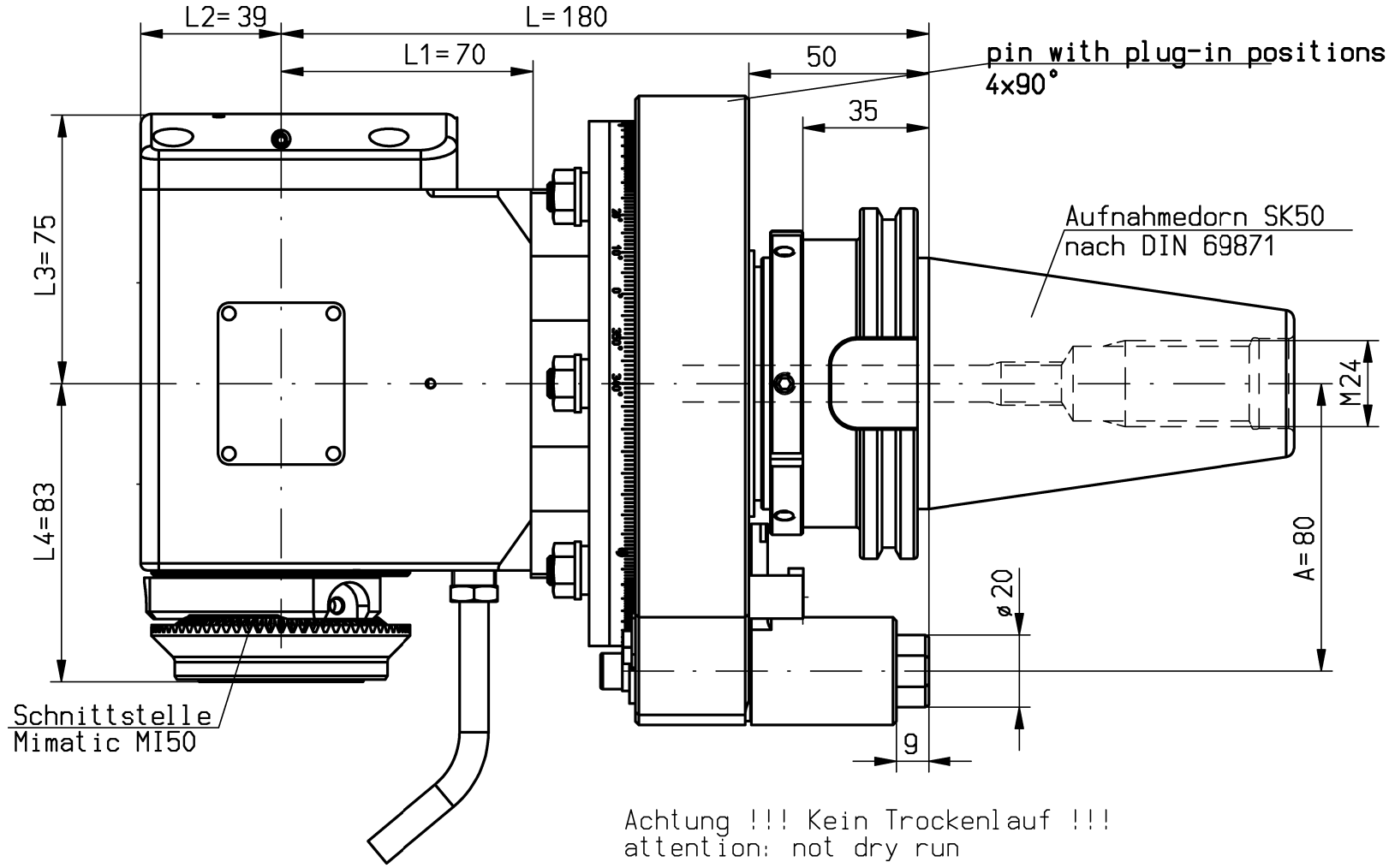

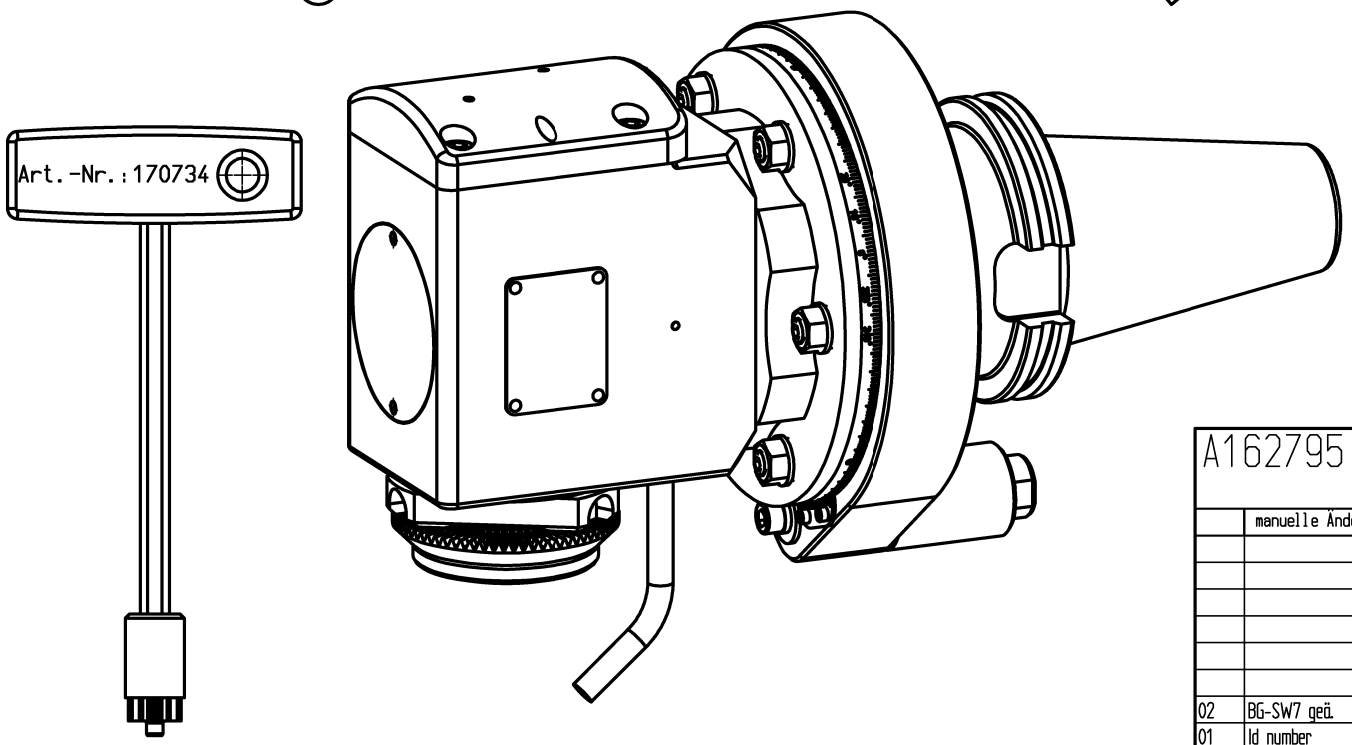

Achtung !!! Kein Trockenlauf !!!
attention: not dry run

n1(max) = 6500 U/min
n2(max) = 6500 U/min
M (max) = 70 Nm
i(n1/n2) = 1 : 1
p(max) = 70 bar

Drehrichtungsumkehr
direction of rotation reversal
Kühlmittelzufuhr e.K. über Spritzrohr
external coolant supply through pipes
Gewicht ca. 12.5kg
weight around 12.5kg

A162795			ID-Nr.	Allg. Tol. ISO 2768-m 12.09.2017		ZWN-BL.	Maßstab 1:1.5
	manuelle Änderung						Werkstoff: Maßblatt
					Datum	Name	mimatic® Tool Systems
				Bearb.	15.03.2017	Ess	mimatic GmbH 87488 Betzigau – Westendstraße 3
				Gepr.	12.09.2017	Holzheu	Tel.: 0831/57444-0 Fax.: -90
				F/M/Q			
				CAD: C:00138145.SZA			
				Zeichnungs-Nr.: 00051732			WK-SW7-SK50-MI50-E
02	BG-SW7 geä.	12.09.2017	Holzh				Blatt
01	Id number	15.03.2017	Ess				Bl.
Zust.	Änderung	Datum	Name	Urspr. 00035251			Ers. f.: Ers. d.: Plotserver