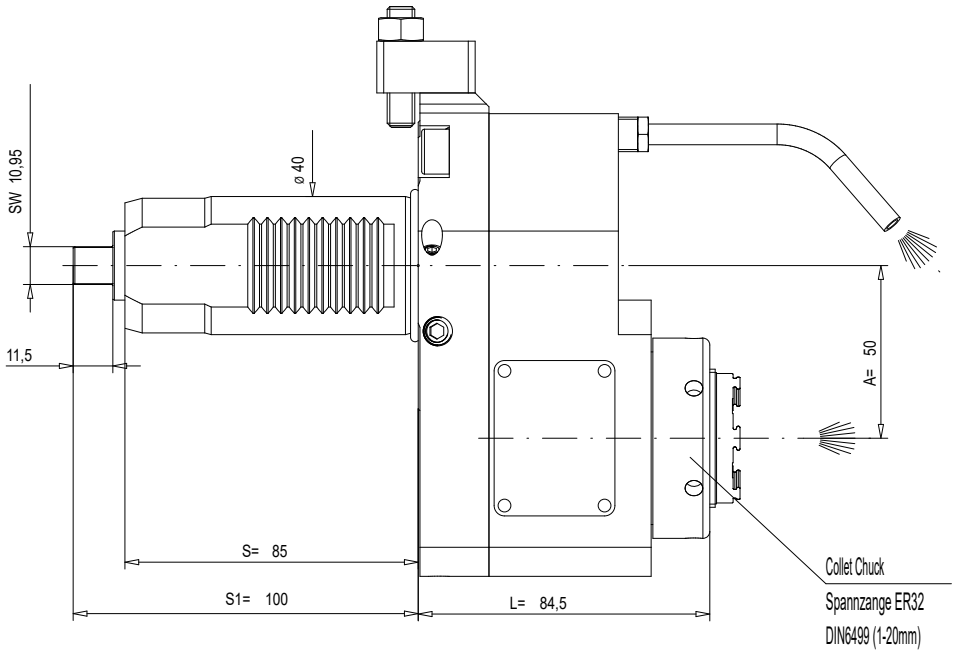

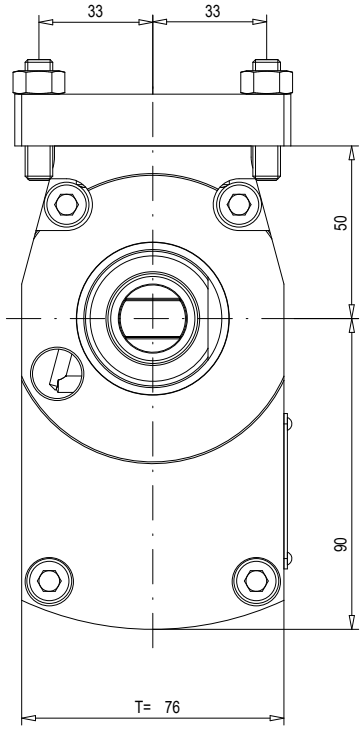

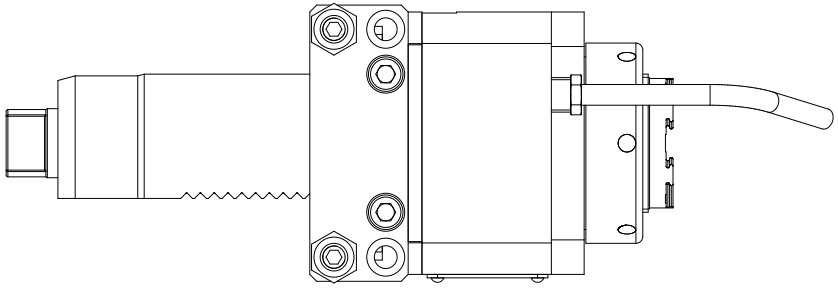

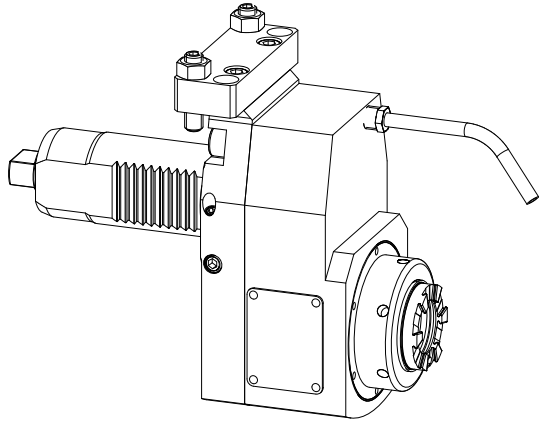

n1(max) = 7500 U/min
n2(max) = 3750 U/min
M (max) = 80 Nm
i(n1/n2) = 2 : 1
p(max) = 70bar
Filterfeinheit: max. 0,05mm
grade of filtration: max. 0,05mm

Drehrichtungsumkehr
direction of rotation reversal

Kühlmittelzufuhr i.K. durch die Spindel
und e.K. über Spritzrohr
internal coolant supply through the spindle
and external coolant supply through pipes

Gewicht ca. 5.5kg
weight around 5.5kg

Trockenlauf bei ausreichender Abkühlphase konstant möglich.
keine Druckluft im Kühlmittel-System zulässig
Max. Werkzeugtemperatur 90°C
continuous dry run possible with sufficient cooling phase.
no compressed air allowed in the cooling-system
Max. tool temperature 90°C.

Diese Zeichnung darf ohne unsere Genehmigung weder kopiert, noch vervielfältigt, noch Dritten zugänglich gemacht werden. Zuwiderhandlungen verpflichten zu Schadenersatz und sind bei Vorsatz strafbar. (Urheberrechtsgesetz vom 9.9.1965)
Fa. mimatic GmbH

A188431	ID-Nr.		Allg.Tol. ISO 2768-m	ZWN-Bl.	Maßstab 1:1		
	manuelle Änderung				Werkstoff: Maßblatt		
				Datum	Name	mimatic Tool Systems	
			Bearb.	12.08.2016	Gessner	mimatic GmbH 87488 Betzigau - Westendstraße 3	
			Gepr.	06.06.2020	Breckwoldt	Tel.:0831/57444-0 Fax.:-90	
			F/M/Q				
			CAD: C:00159742.SZA				
			Zeichnungs-Nr.: 00049635			AGW-EM-B-40-ER32-I	Blatt
						L84,5 i=2:1 A50 VL3/VSC200	Bl.
01	Text auf akt. Standa	06.08.2020	Breck				
Zust.	Änderung	Datum	Name	Urspr. 00049610		Ers. f.:	Ers. d.: