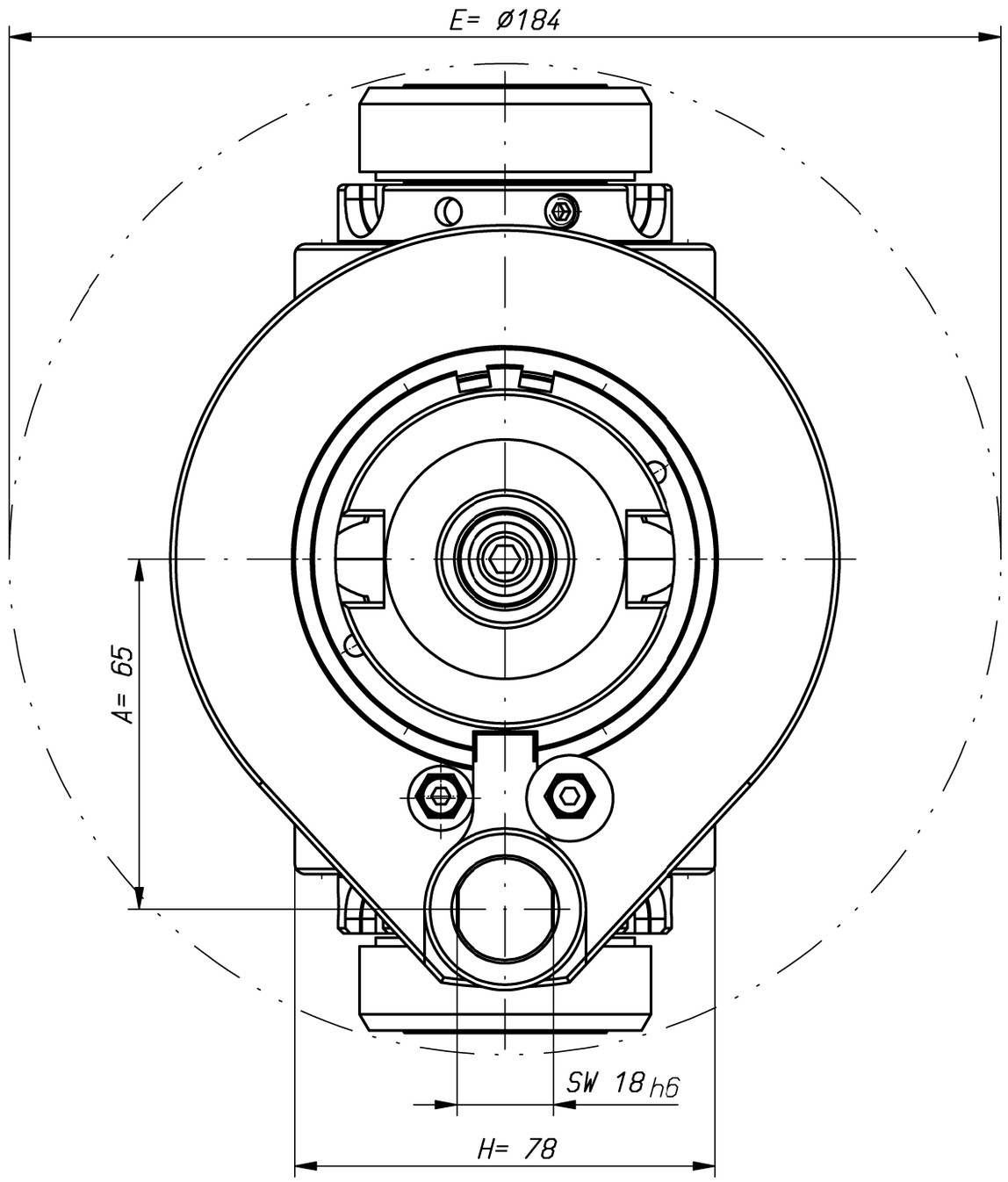

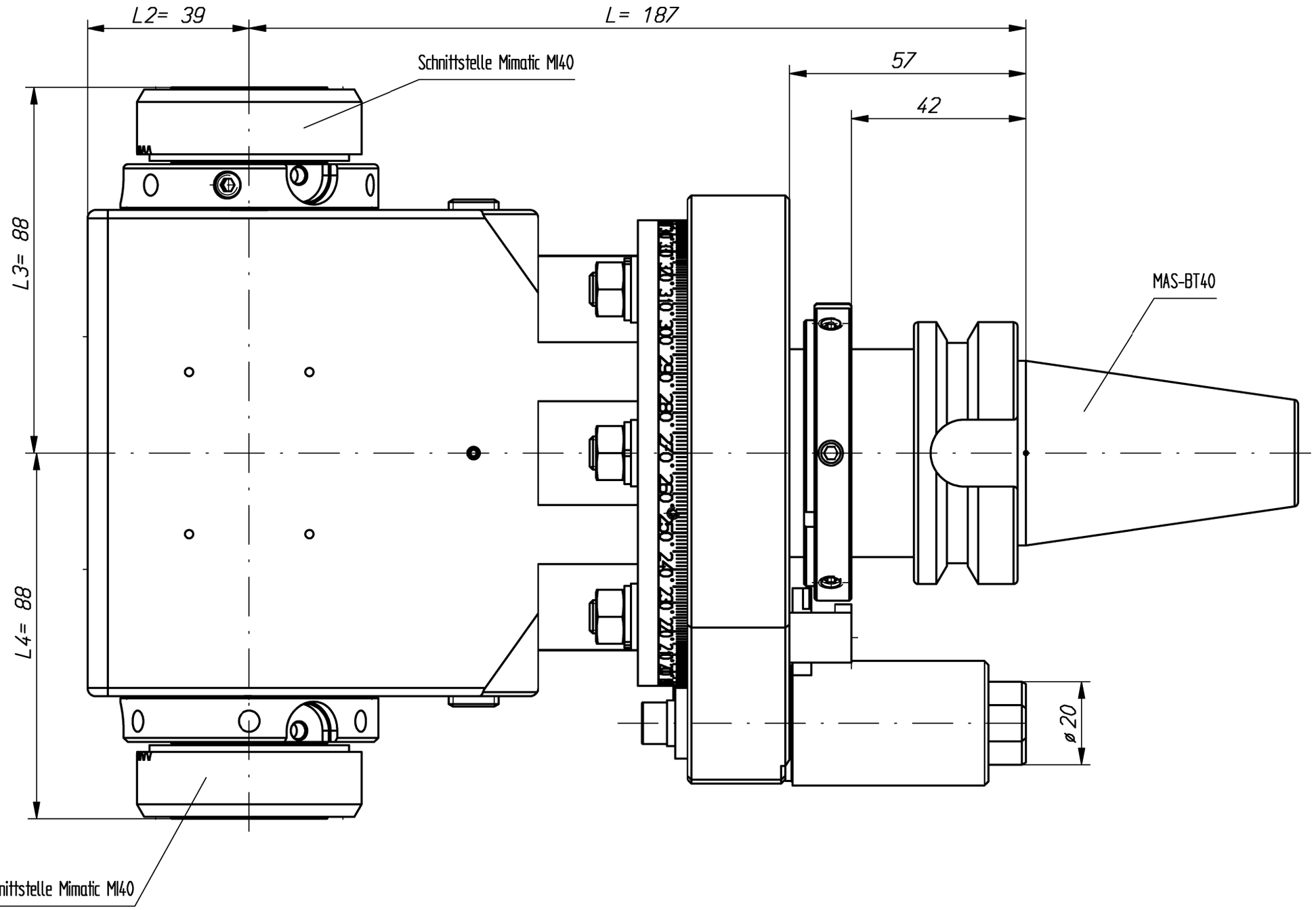

n1(max) = 6500 U/min
n2(max) = 6500 U/min
M (max) = 70 Nm
i(n1/n2) = 1 : 1

Spindeln mit gegensinnigem Drehsinn
working arbor with different rotation

Gewicht ca. 10kg
weight around 10kg

keine Kühlmittelzufuhr
no coolant

Kopf 360° drehbar
head 360° adjustable

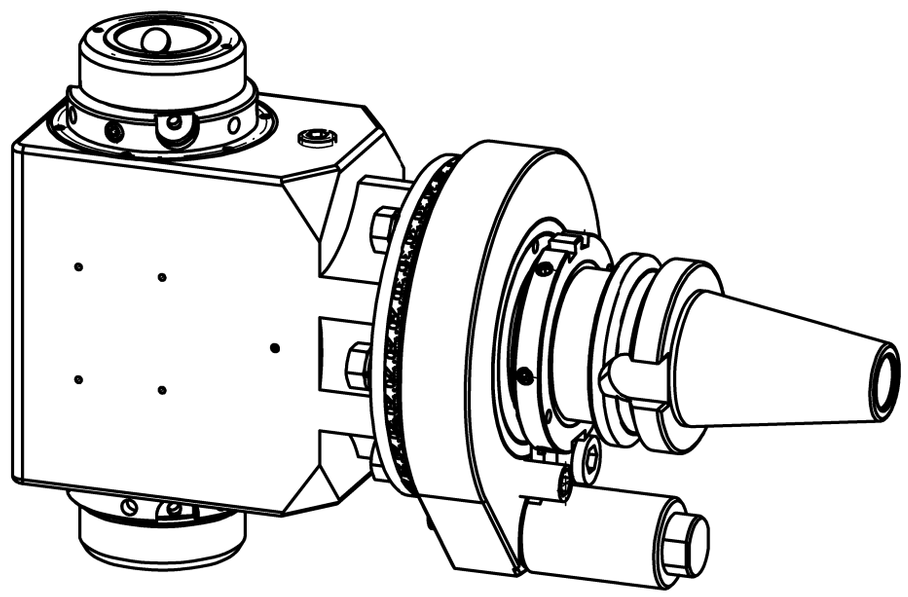

A173516			ID-Nr.	Allg. Tol. ISO 2768-m 20.01.2015	ZWN-BL	Maßstab 1:1	
	manuelle Änderung					Werkstoff: Maßblatt	
					Datum	Name	
				Bearb.	02.09.2010	Holzheu	
				Gepr.	20.01.2015	Gessner	
				Norm			
				CAD: C:00110922.SZA		mimatic® Tool Systems	
				Zeichnungs-Nr.: 00037754		mimatic GmbH 87488 Betzigau – Westendstraße 3 Tel.: 0831/57444-0 Fax.: -90	
02	Bemaßung	20.01.2015	Gessn			WK-DW7-BT40-MI40-0	Blatt
01	KO überarbeitet	19.01.2015	Gessn				Bl.
Zust.	Änderung	Datum	Name	Urspr. 00021804		Ers. f.:	Ers. d.: Plotserver