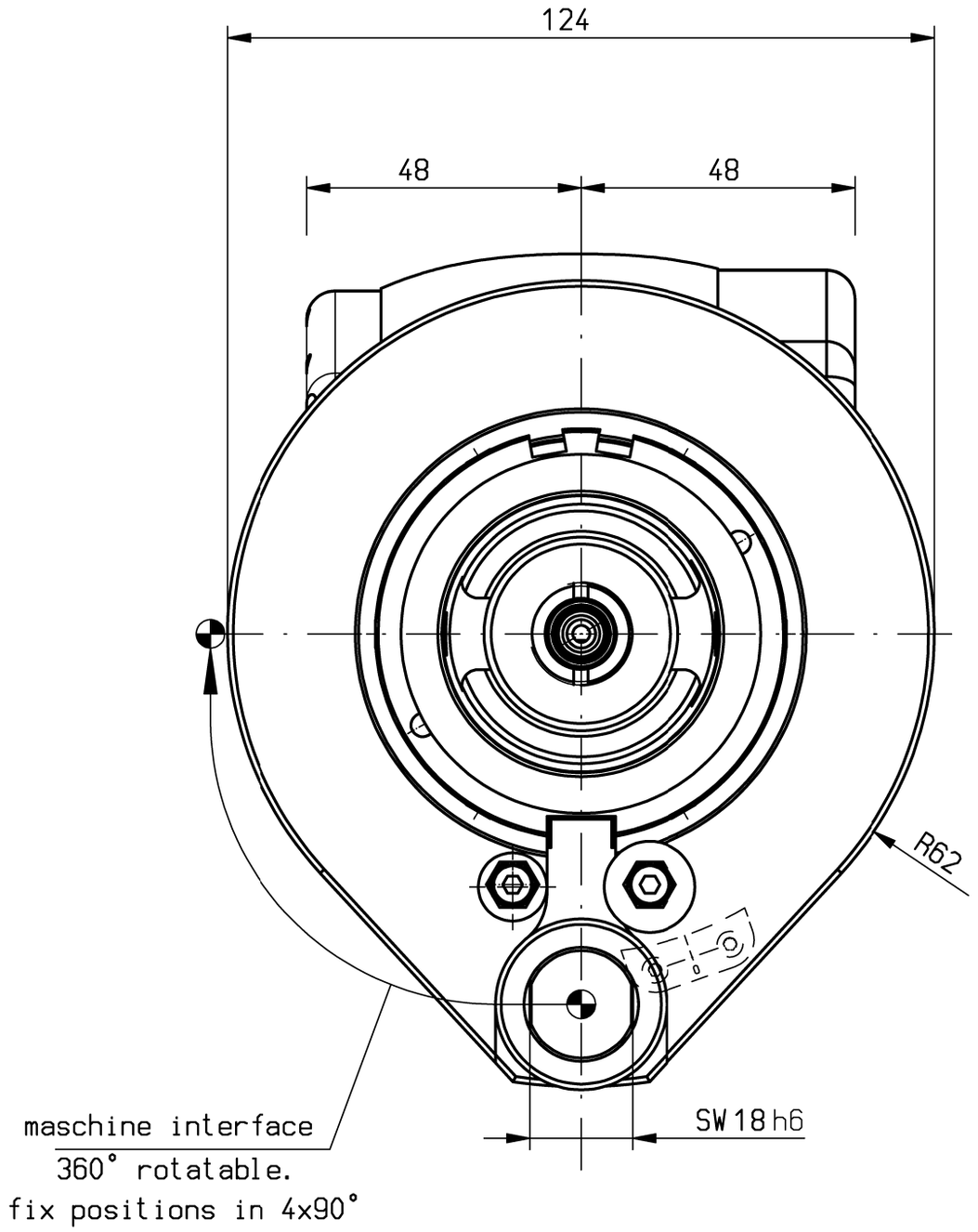

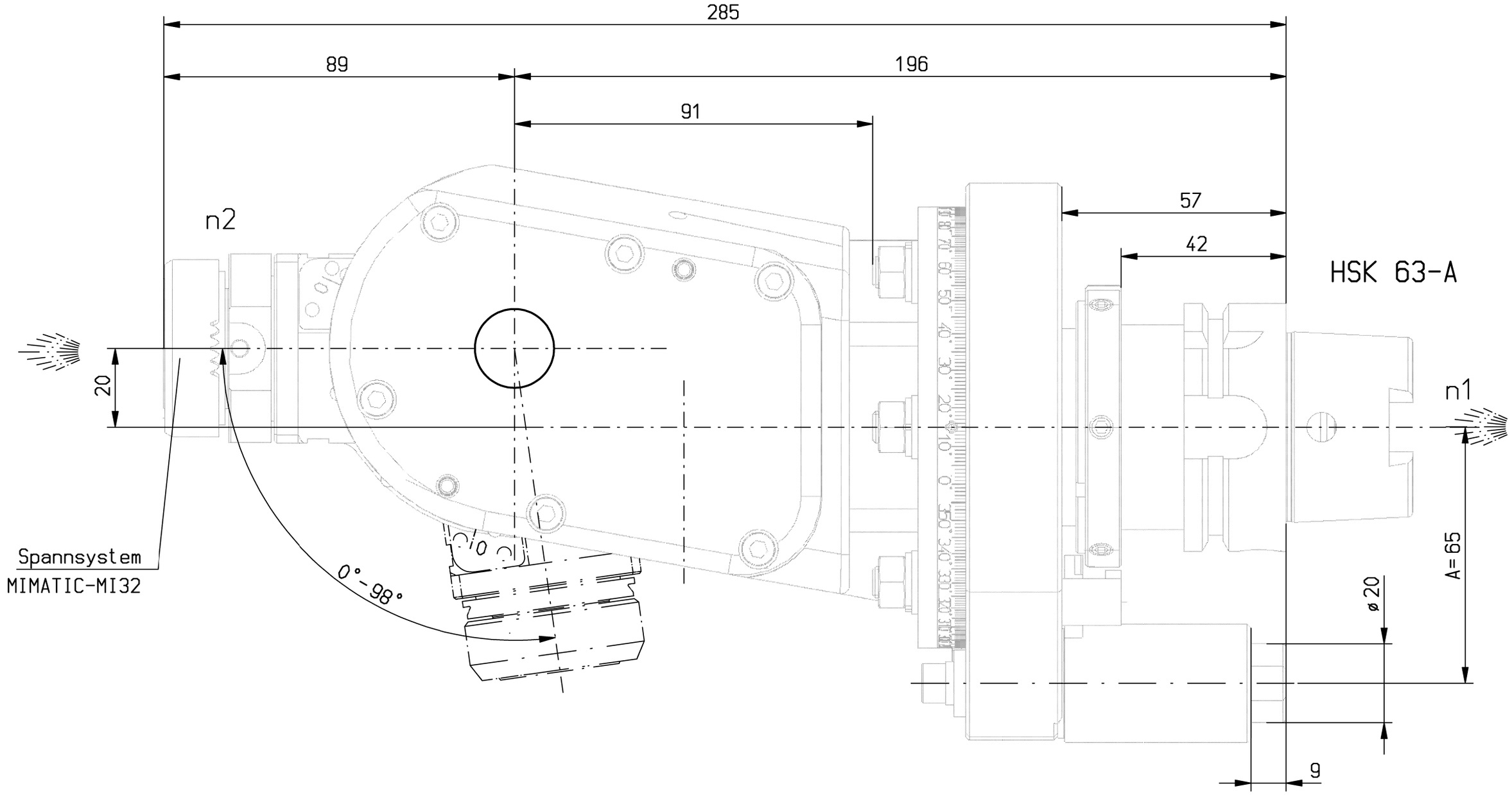

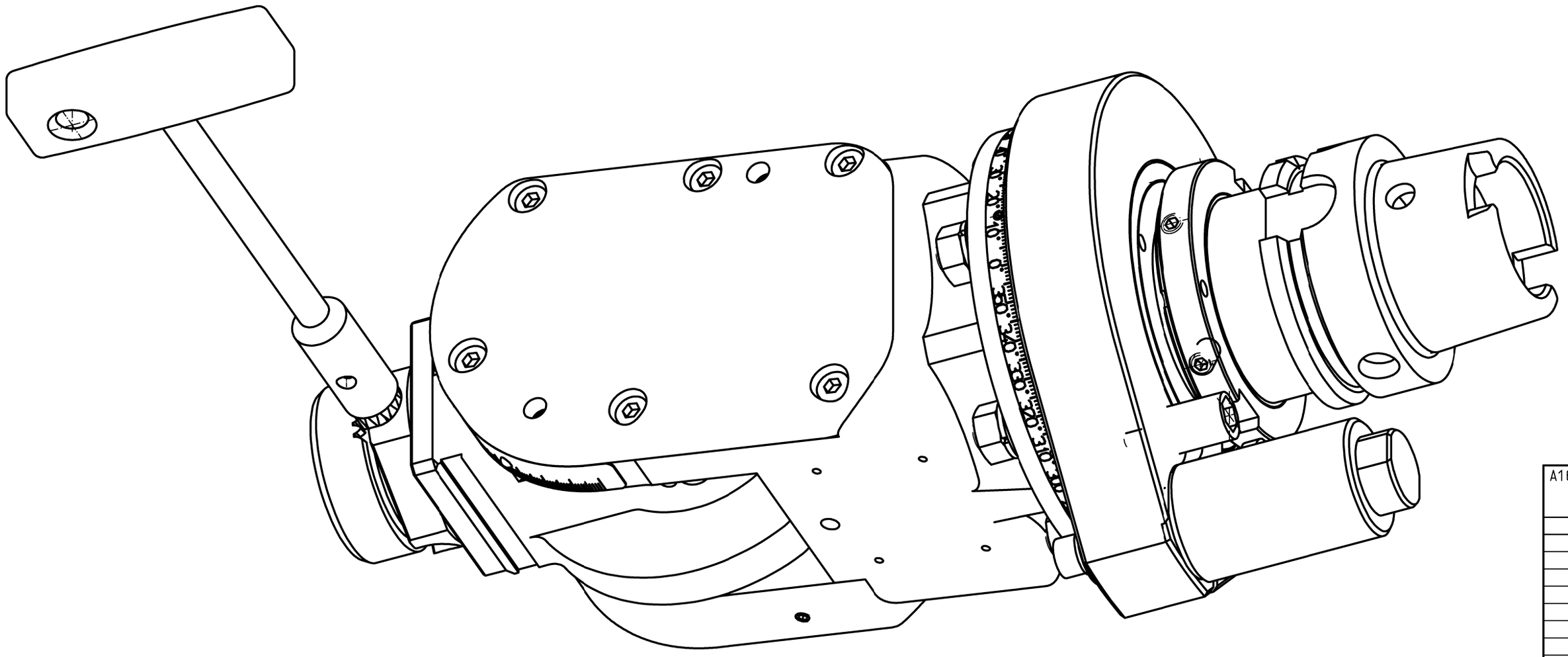

n1(max) = 8 000 U/min
n2(max) = 8 000 U/min
M (max) = 15 Nm
i(n1/n2) = 1 : 1
p(max) = 70 bar (1015 psi)

keine Drehrichtungsumkehr
direction of rotation not reversal

Kühlmittelzufuhr i.K. durch die Spindel
internal coolant supply through the spindle

Gewicht ca. 8,5kg
weight around 8,5kg

Kopf 360° drehbar
head 360° adjustable

A169142			ID-Nr.	Allg.Tol. ISO 2768-m 06.05.2015	ZWN-BL	Maßstab 1:1	209724
	manuelle Änderung					Werkstoff: Maßblatt	
					Datum / Name		
				Bearb.	19.11.2008 / Holzheu	mimatic® Tool Systems	
				Gepr.	06.05.2015 / Schmalholz	mimatic 87488 Betzigau – Westendstraße 3	
				Norm		GmbH Tel.: 0831/57444-0 Fax.: -90	
				CAD: C:00114230.SZA			
				Zeichnungs-Nr.: 00032442		WK-WS3-HSK63-MI32-I	Blatt
01	IK-Übergabe geändert	06.05.2015	Schma			A=65 L=196 i=1:1	Bl.
Zust.	Änderung	Datum	Name	Urspr. 00023258		Ers. f.:	Ers. d.: Plotserver