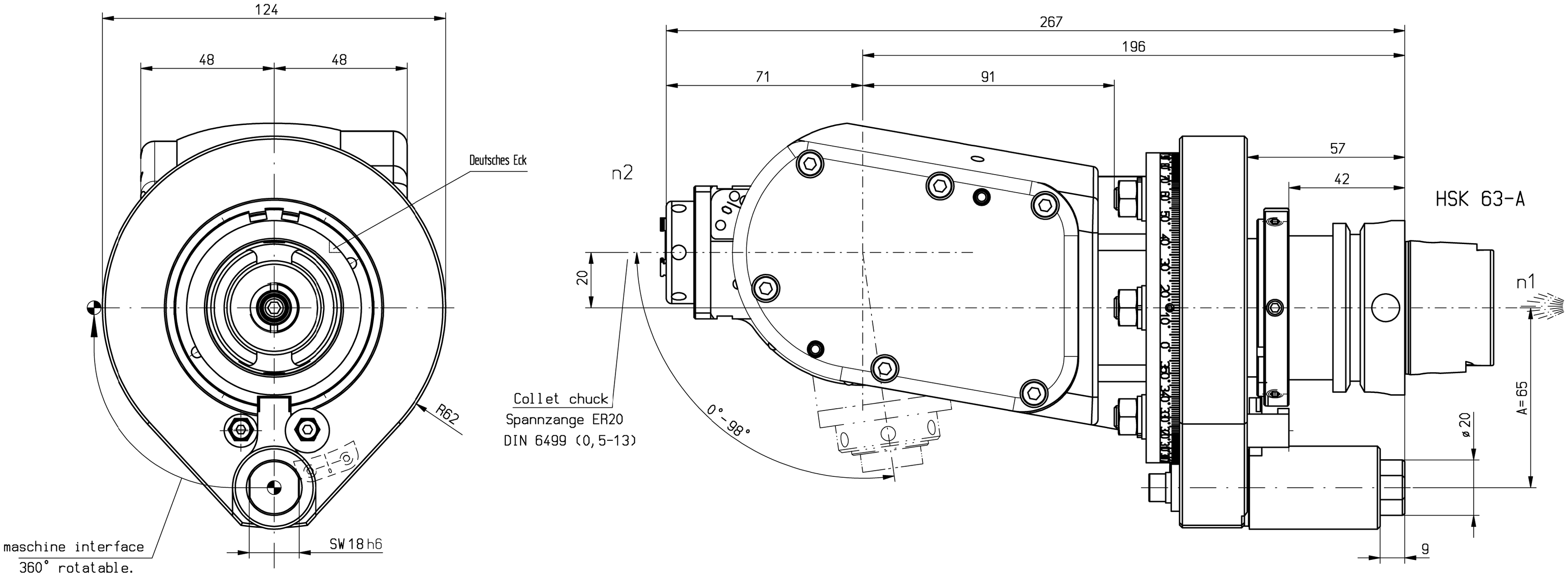

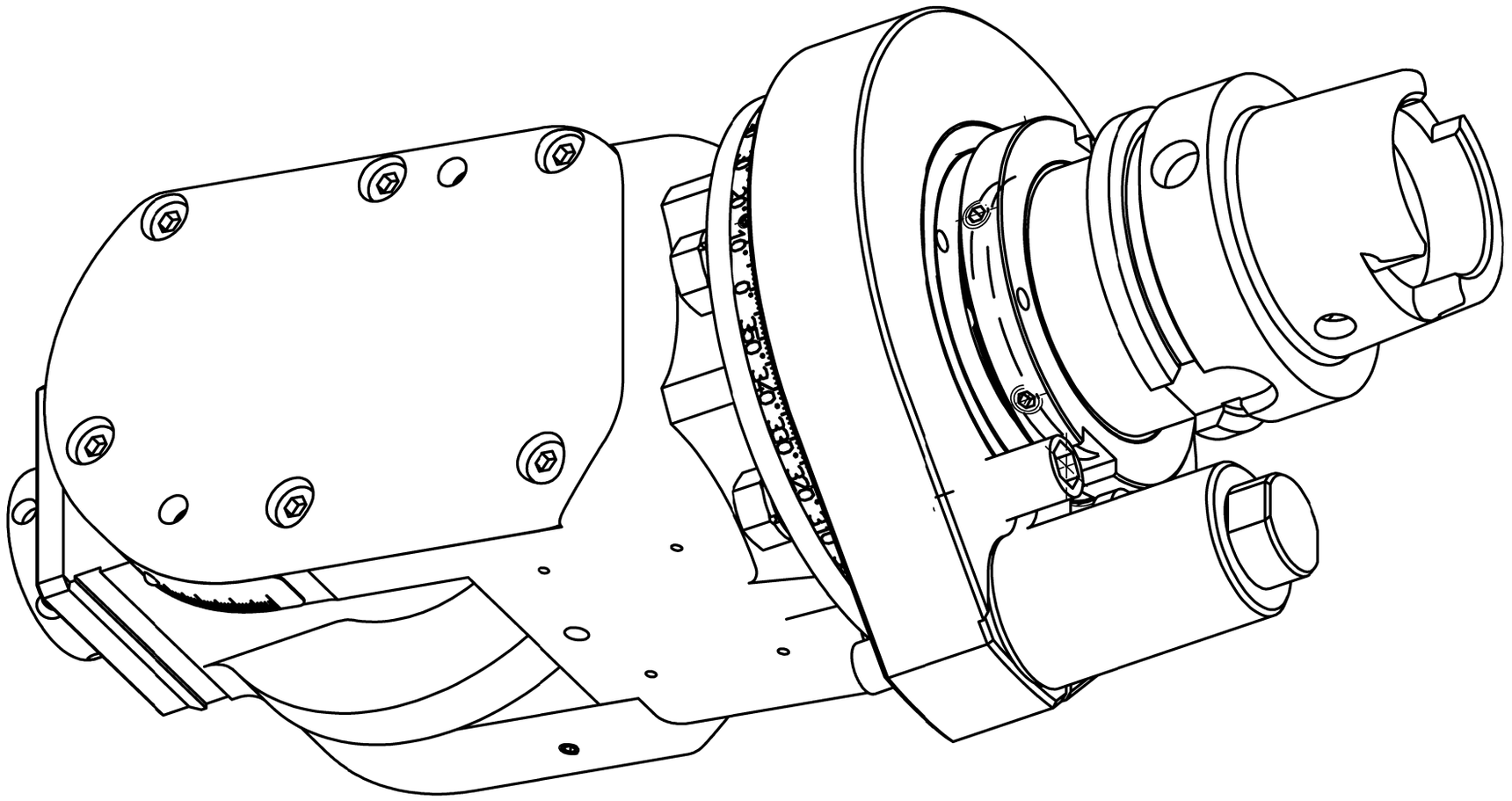

n1(max) = 8 000 U/min
n2(max) = 8 000 U/min
M (max) = 15 Nm
i(n1/n2) = 1 : 1

keine Drehrichtungsumkehr
direction of rotation not reversal

keine Kühlmittelzufuhr
no coolant supply

Gewicht ca. 8kg
weight around 8kg

Kopf 360° drehbar
head 360° adjustable

A162945			ID-Nr.	Allg.Tol. ISO 2768-m 10.12.2015		ZWN-BL	Maßstab 1:1
	manuelle Änderung						Werkstoff: Maßblatt
					Datum	Name	mimatic® Tool Systems
				Bearb.	24.11.2014	Kropp	
				Gepr.	10.12.2015	Schmalholz	mimatic 87488 Betzigau – Westendstraße 3
				F/M/Q			GmbH Tel.: 0831/57444-0 Fax.: -90
				CAD: C:00114253.SZA			
				Zeichnungs-Nr.: 00046665			WK-WS3-HSK63-ER20-0 A=65 L=196 i=1:1
01	IK-Übergabe geändert	06.05.2015	Schma				Blatt Bl.
Zust.	Änderung	Datum	Name	Urspr. 00023258			Ers. f.: Ers. d.: Plotserver