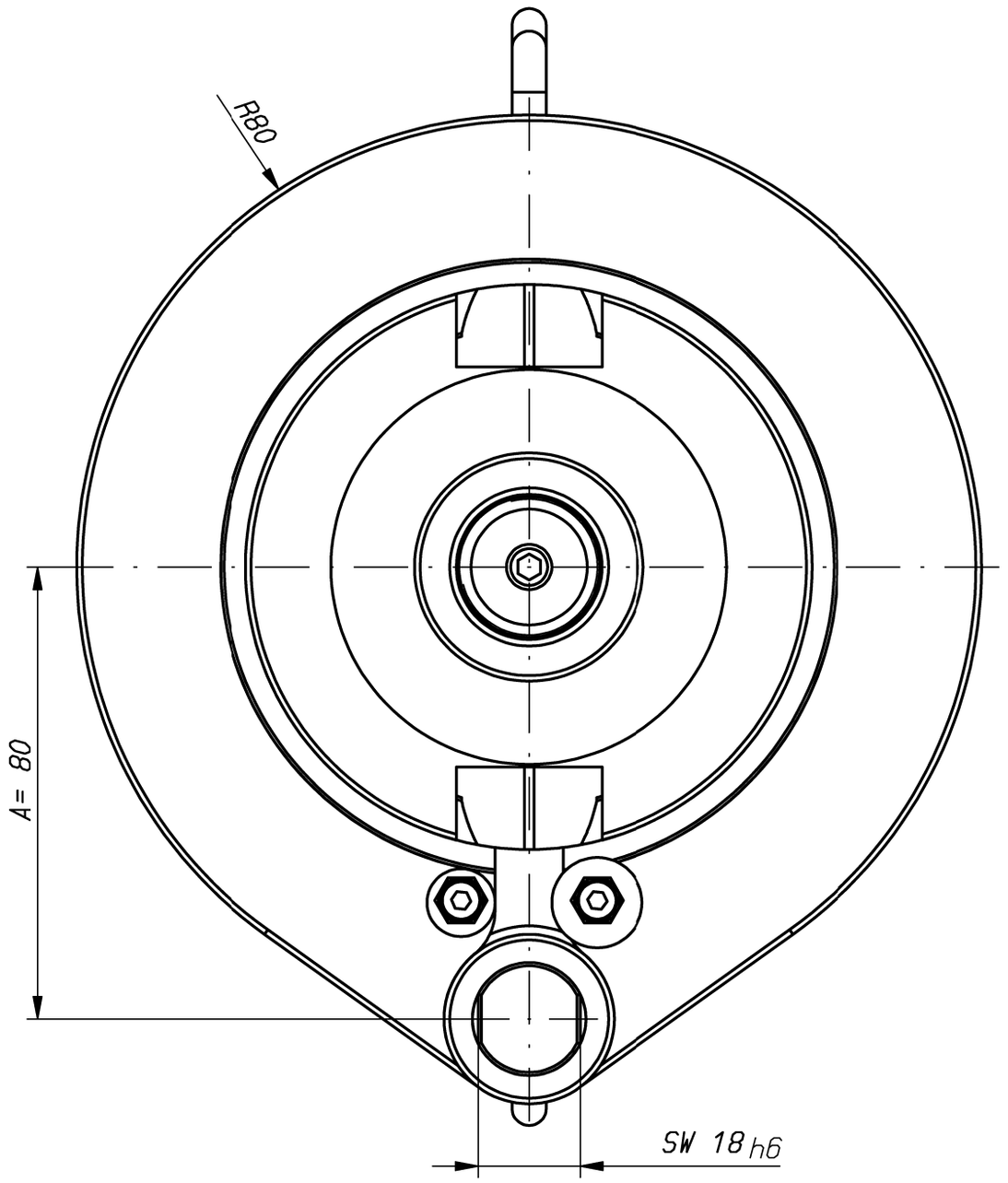

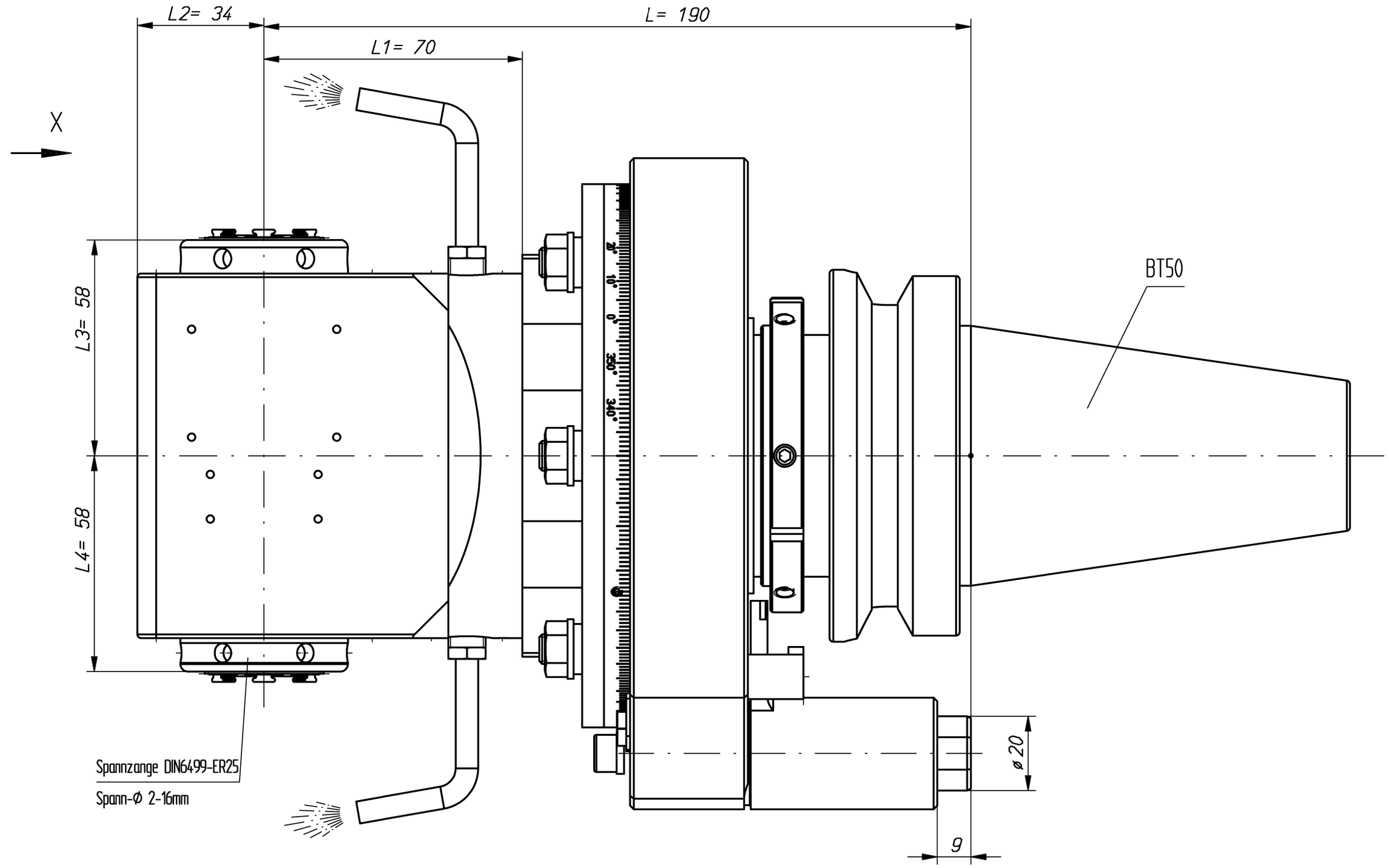

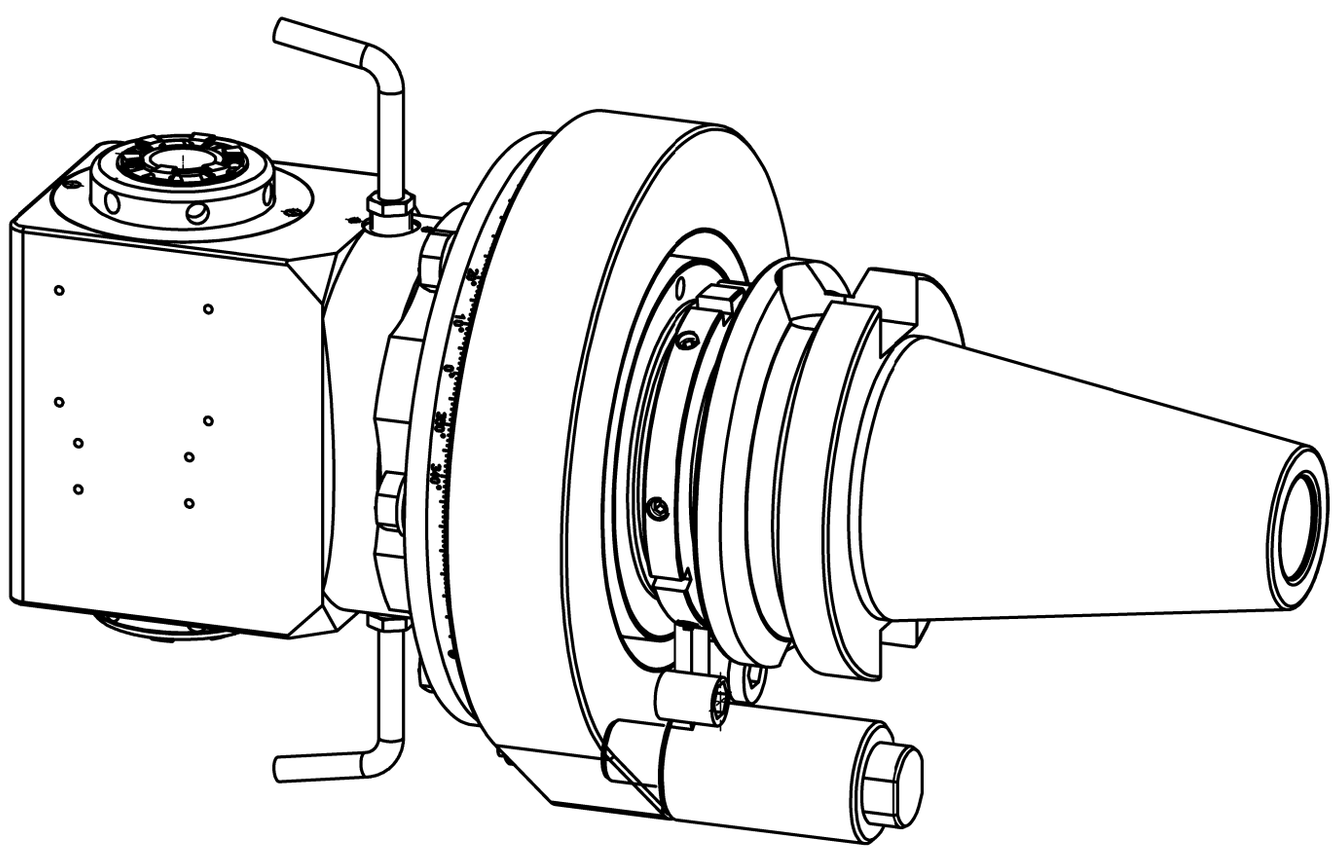

Ansicht X M1:1.5

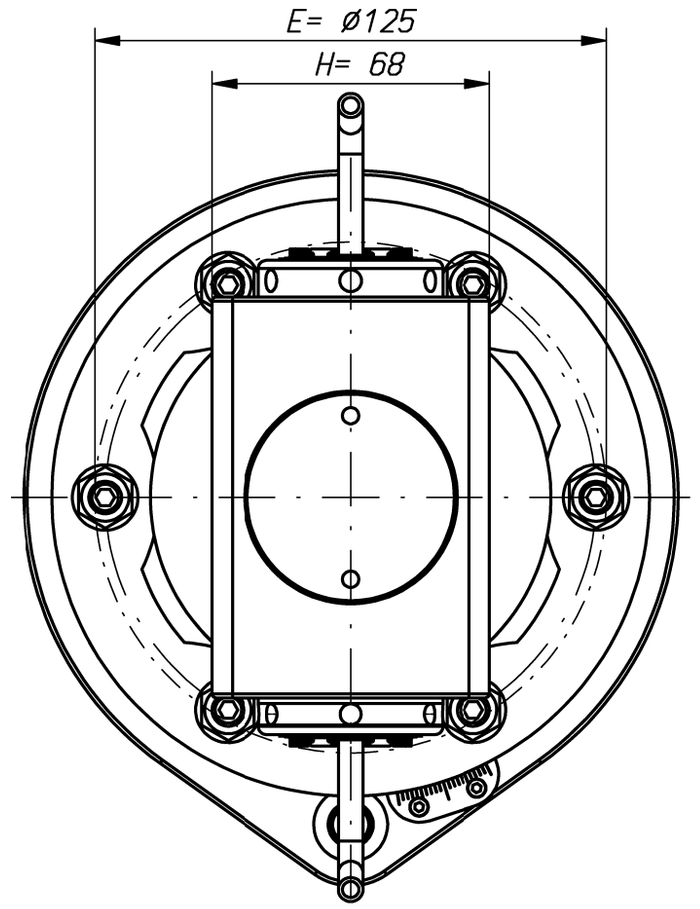

n1(max) = 8000 U/min
n2(max) = 8000 U/min
M (max) = 30 Nm
i(n1/n2) = 1 : 1
p(max) = 70bar

Kühlmittelzufuhr e.K. über Spritzrohr
external coolant supply through pipes

Spindeln mit gegensinnigem Drehsinn
working arbor with different rotation

Gewicht ca. 12.5kg
weight around 12.5kg

Kopf 360° drehbar
head 360° adjustable

KEIN TROCKENLAUF !!!

A162826			ID-Nr.	Allg.Tol. ISO 2768-m 10.02.2015	ZWN-BL	Maßstab 1:1	
	manuelle Änderung					Werkstoff: Zusammenbau	
				Datum	Name	mimatic® Tool Systems	
				Bearb. 09.02.2015	Gessner		
				Gepr. 10.02.2015	Gessner		
				Norm		mimatic GmbH 87488 Betzigau – Westendstraße 3 Tel.: 0831/57444-0 Fax.: -90	
				CAD: C:00111704.SZA			
				Zeichnungs-Nr.: 00047111		WK-DW5-BT50-ER25-E	Blatt Bl.
Zust.	Änderung	Datum	Name	Urspr. 00021810		Ers. f.:	Ers. d.: Plotserver