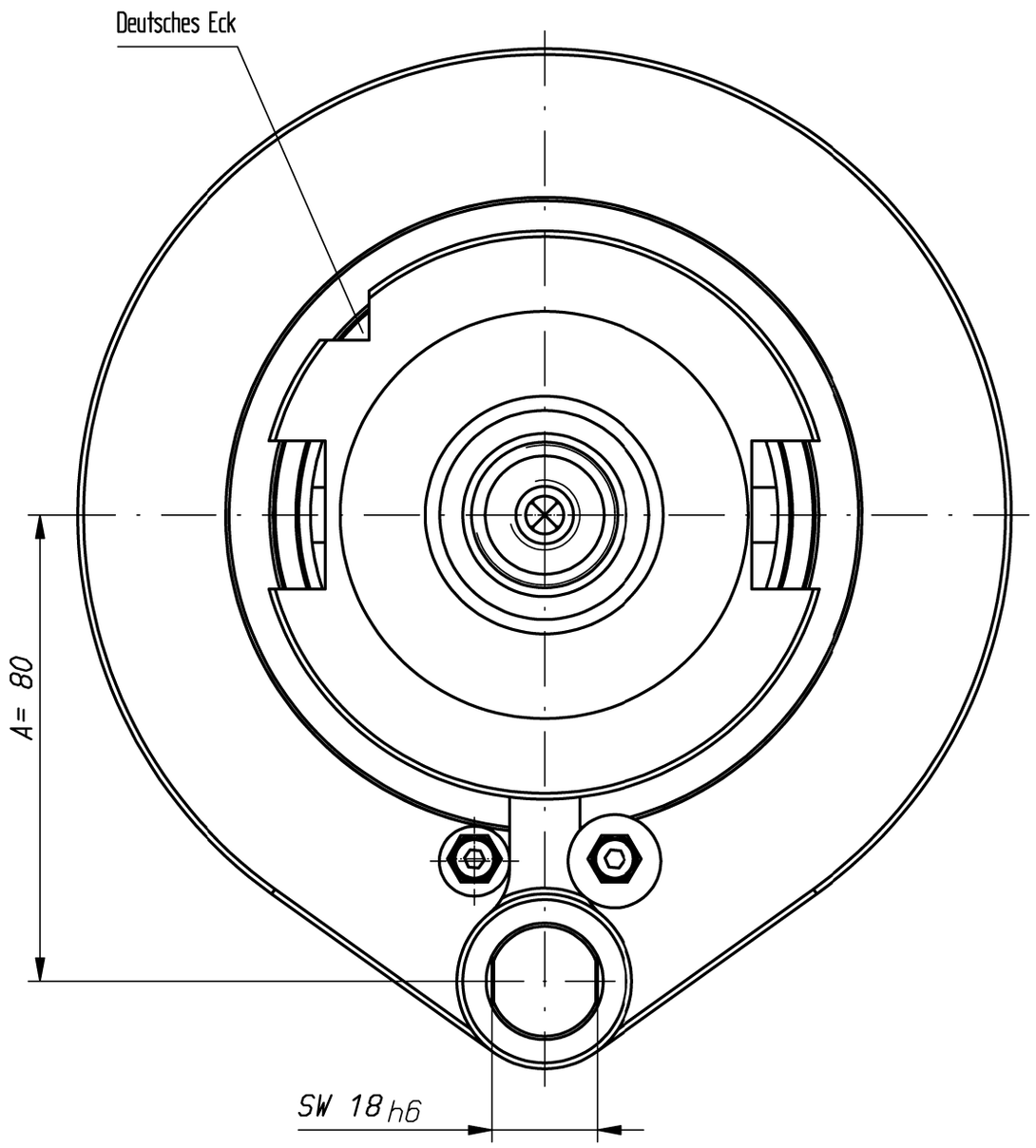

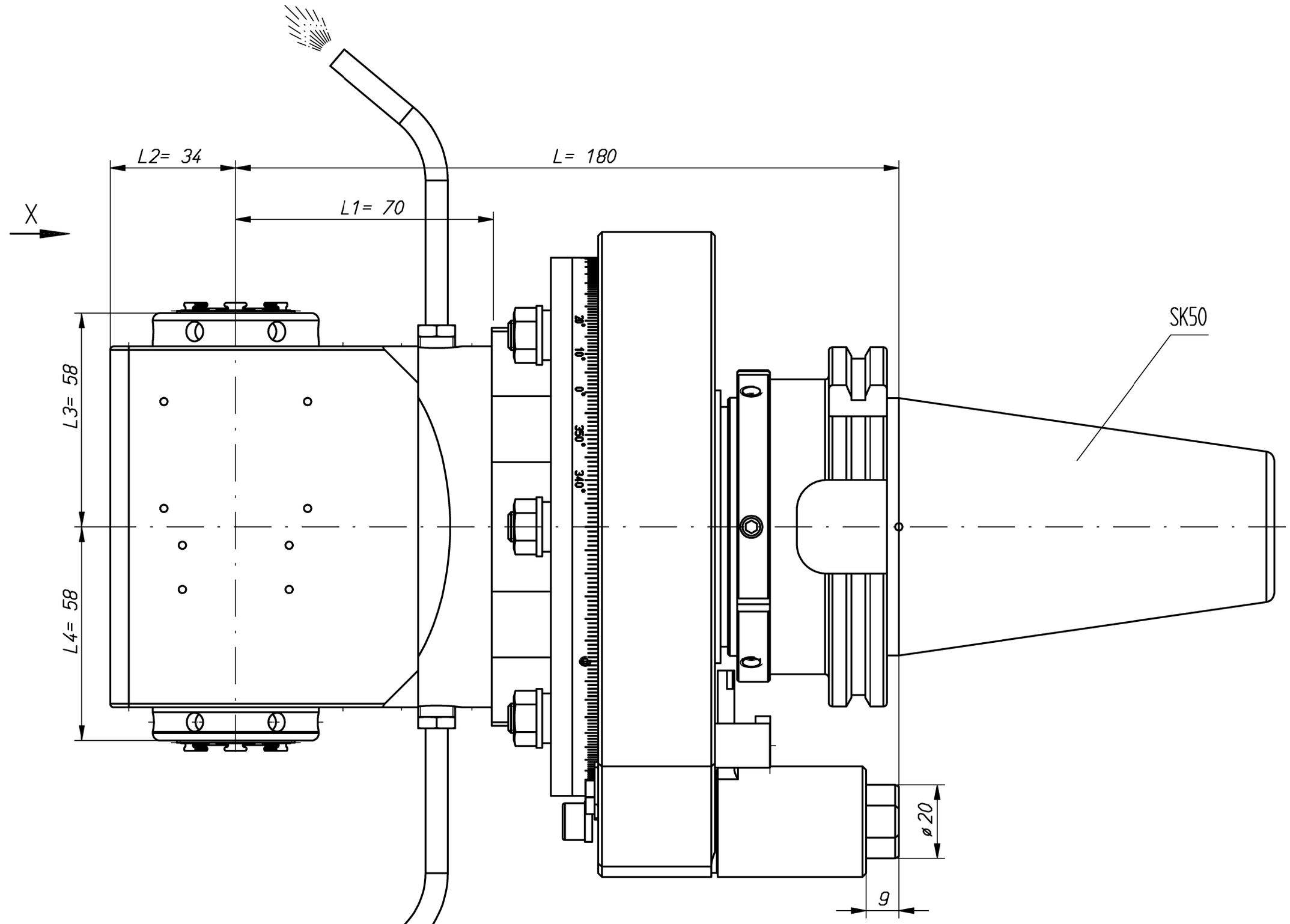

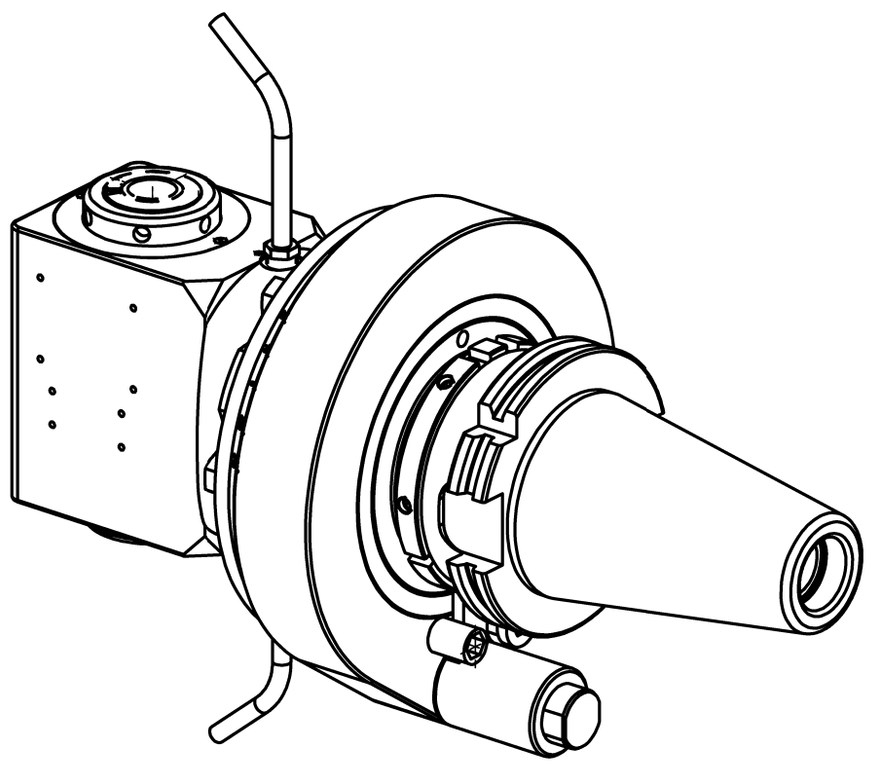

Ansicht X M1:1.5

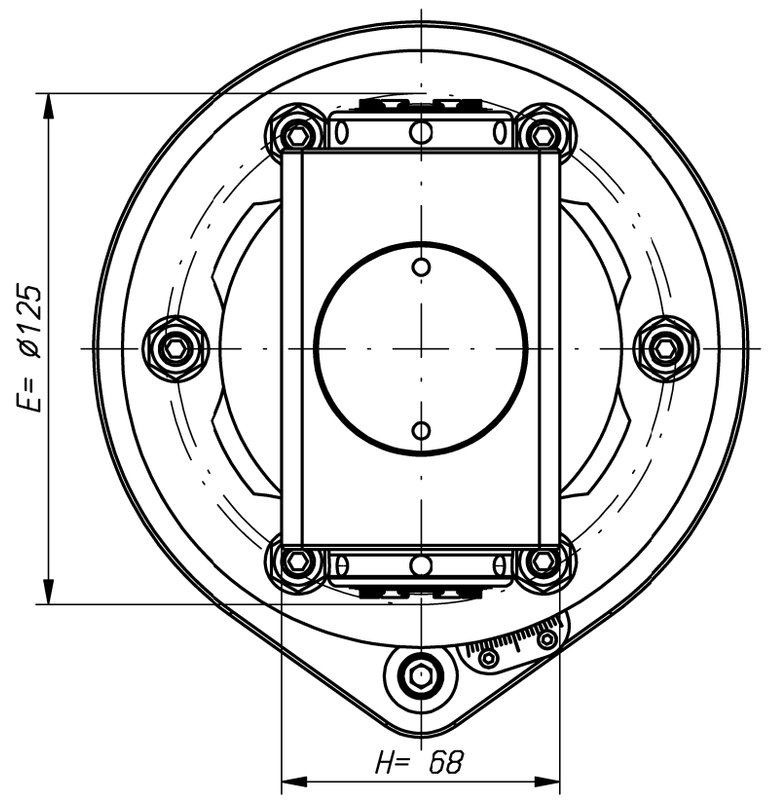

n1(max) = 8000 U/min
n2(max) = 8000 U/min
M (max) = 30 Nm
i(n1/n2) = 1 : 1
p(max) = 70bar

Kühlmittelzufuhr e.K. über Spritzrohr
external coolant supply through pipes

Spindeln mit gegensinnigem Drehsinn
working arbor with different rotation

Gewicht ca. 11.5kg
weight around 11.5kg

Kopf 360° drehbar
head 360° adjustable

Kein Trockenlauf !!!

A162825			ID-Nr.	Allg.Tol. ISO 2768-m 28.01.2015	ZWN-IL	Maßstab 1:1	
	manuelle Änderung					Werkstoff: Maßblatt	
					Datum / Name		
				Bearb.	28.01.2015 Gessner	mimatic Tool Systems	
				Gepr.	28.01.2015 Gessner	mimatic GmbH 87488 Betzigau – Westendstraße 3 Tel.: 0831/57444-0 Fax.: -90	
				Norm			
				CAD: C:00111373.SZA			
				Zeichnungs-Nr.: 00047040		WK-DW5-SK50-ER25-E	Blatt Bl.
Zust.	Änderung	Datum	Name	Urspr. 00021812		Ers. f.:	Ers. d.: Plotserver