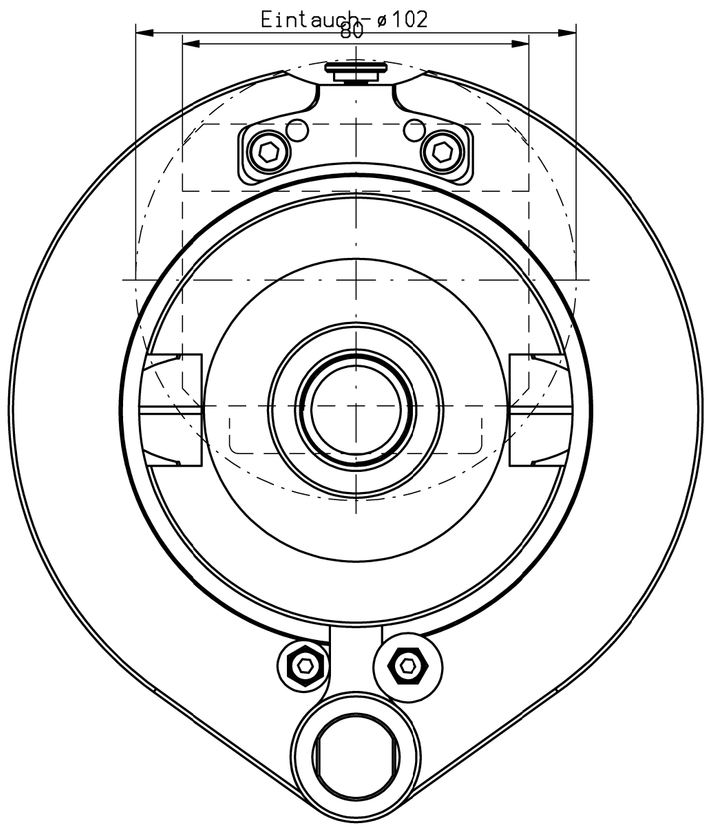

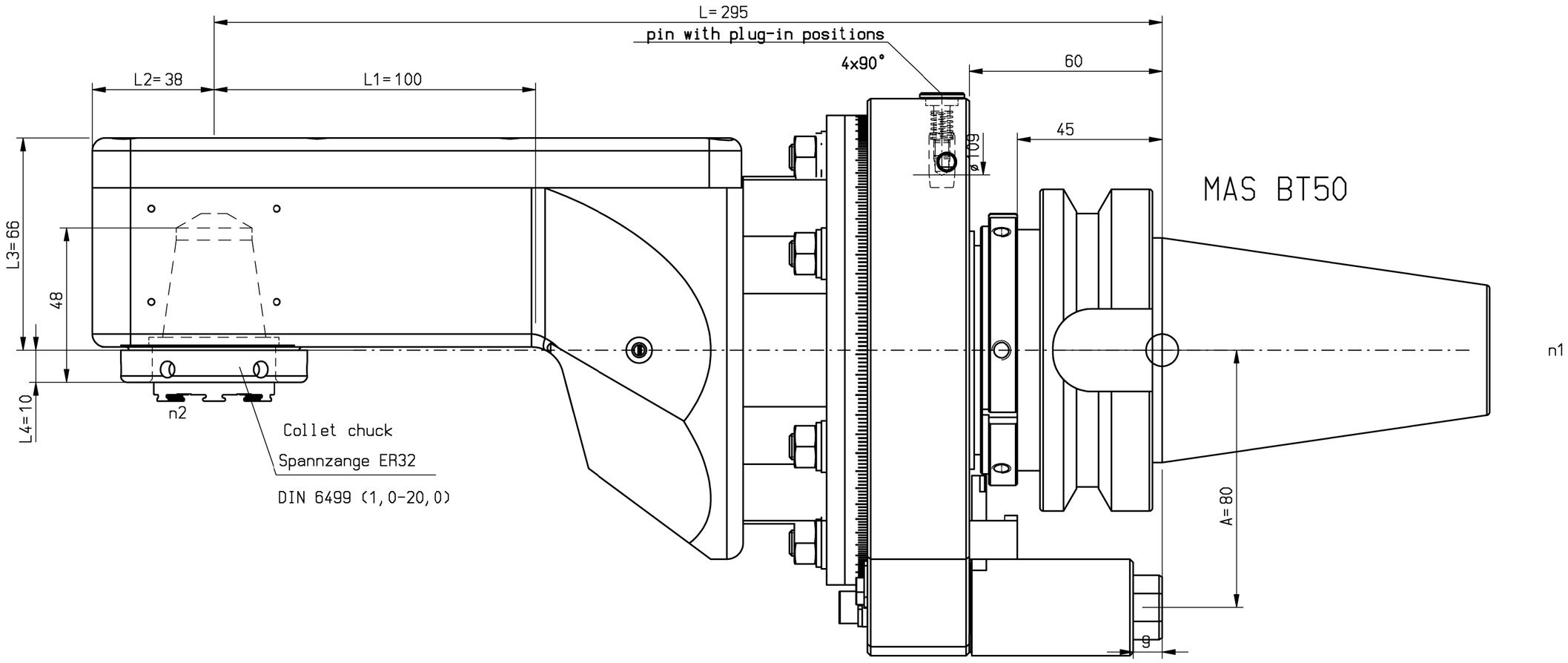

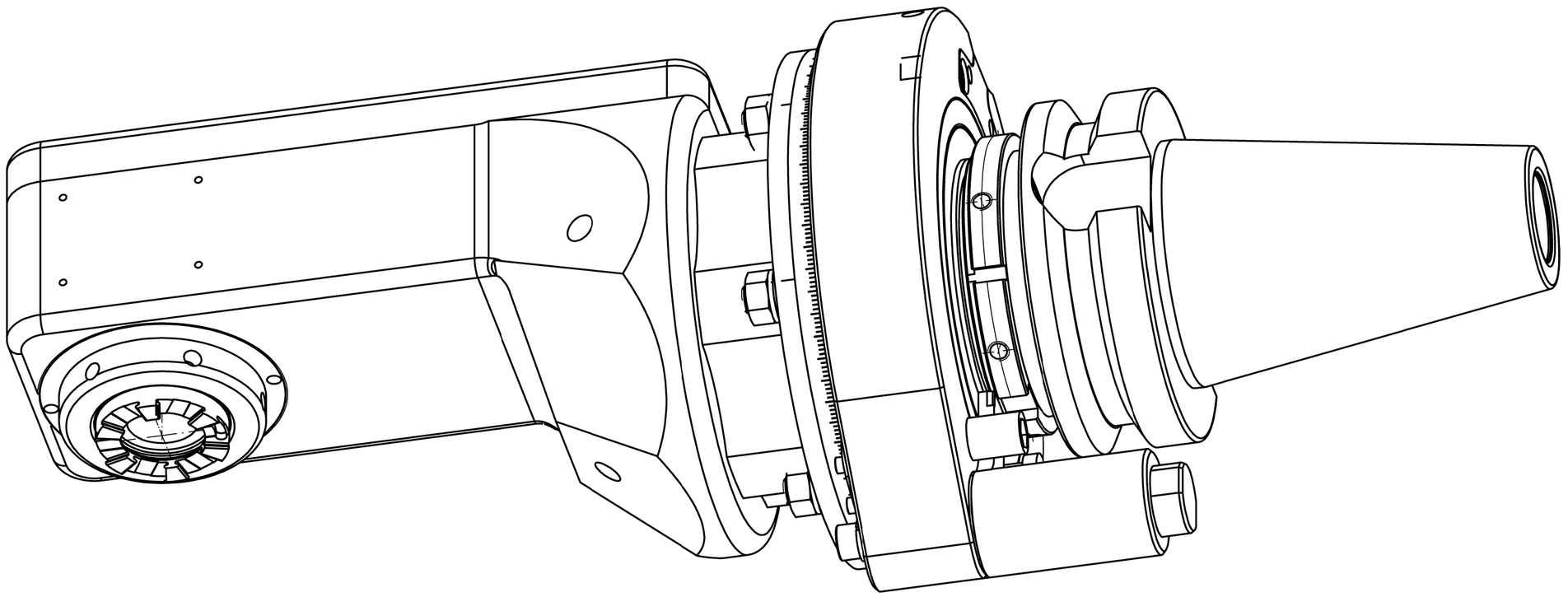

n1(max) = 6000 U/min

n2(max) = 6000 U/min

M (max) = 70 Nm

i(n1/n2) = 1 : 1

kein Kühlmittel

no collant

Drehrichtungsumkehr

direction of rotation reversal

Gewicht ca. 13,5 kg

weight around 13,5 kg

Kopf 360° drehbar

head 360° rotatable

105698			ID-Nr.	Allg.Tol.		ZWN-BL	Maßstab 1:1
13.14.710.07.001				ISO 2768-m 28.03.2019			Werkstoff: LYNDEX NIKKEN
	manuelle Änderung				Datum	Name	mimatic® Tool Systems
				Bearb.	31.07.2009	Gessner	
				Gepr.	28.03.2019	Holzheu	mimatic GmbH 87488 Betzigau – Westendstraße 3
				F/M/Q			Tel.: 0831/57444-0 Fax.: -90
				CAD: C.00151001.SZA			
				Zeichnungs-Nr.: 00022540-L			WK-ZWS7-BT50-ER32-D B50RAM-ER32-295ST
01	3D-BG akt., 2D-Ansic	28.03.2019	Holzh				Blatt Bl.
Zust.	Änderung	Datum	Name	Urspr. 00022540			Ers. f.: Ers. d.: Plotserver