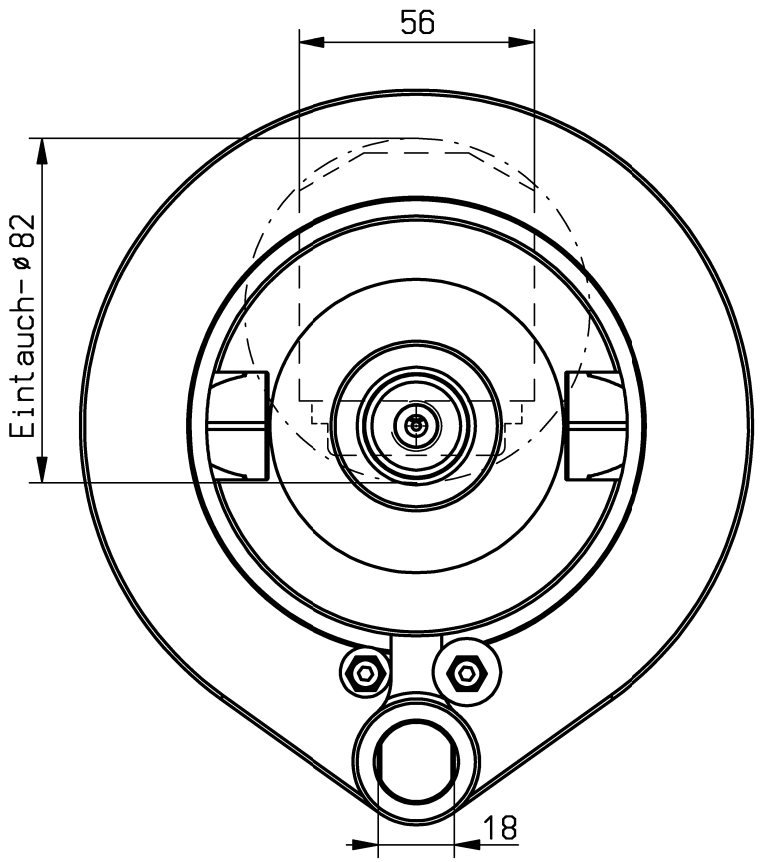

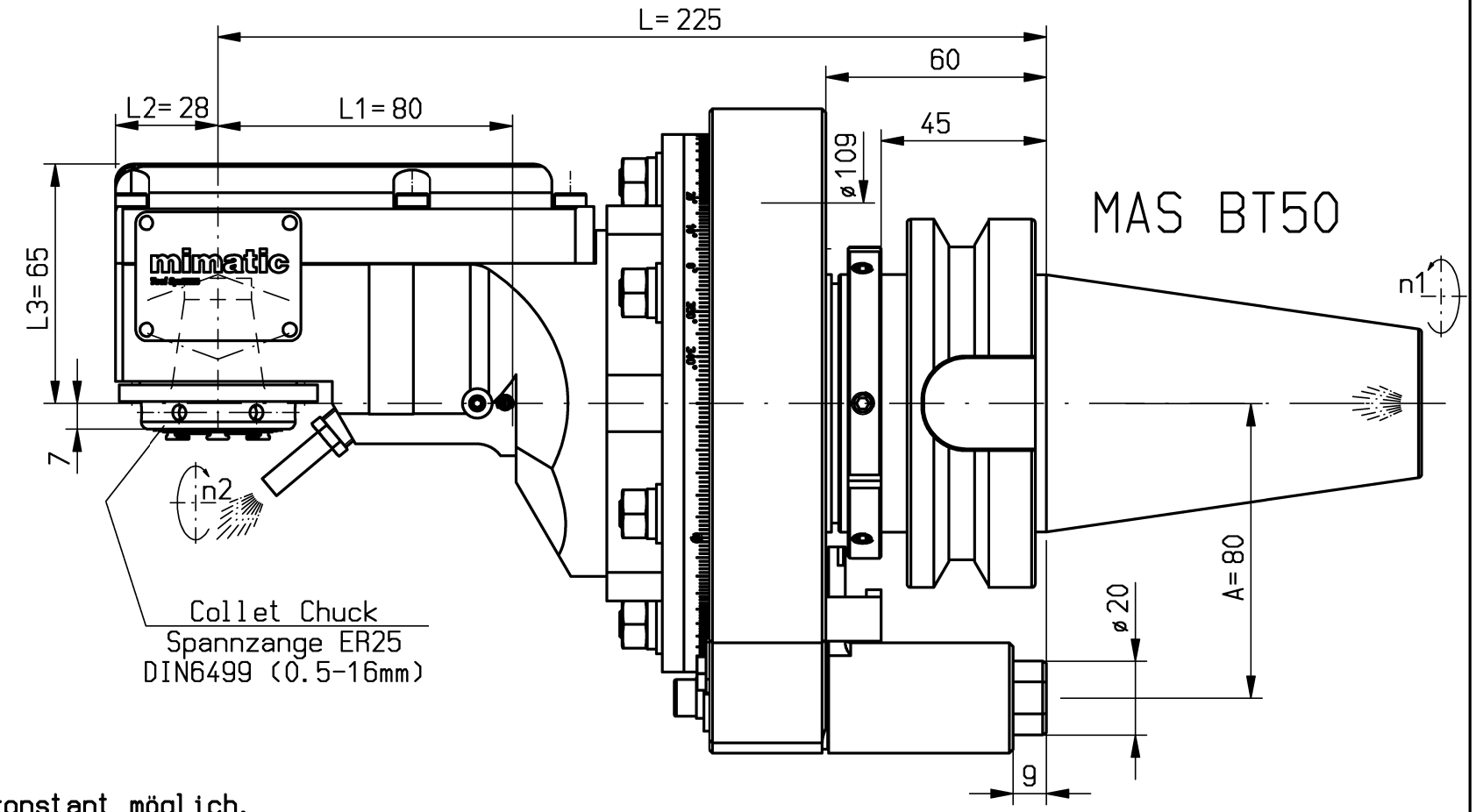

Trockenlauf bei ausreichender Abkühlphase konstant möglich.
keine Druckluft im Kühlmittel-Sytem zulässig
Max. Werkzeugtemperatur 90°C
continuous dry run possible with sufficient cooling phase.
no compressed air allowed in the cooling-system
Max. tool temperature 90°C.

n1(max) = 8000 U/min
n2(max) = 8000 U/min
M (max) = 30 Nm
i(n1/n2) = 1 : 1
p(max) = 70bar
Filterfeinheit: max. 0,05mm
grade of filtration: max. 0,05mm

Drehrichtungsumkehr
direction of rotation reversal

Kühlmittelzufuhr e.K. über Spritzrohr
external coolant supply through pipes

Kopf 360° drehbar
head 360° adjustable

Gewicht ca. 11kg(BG)
weigth around 11kg

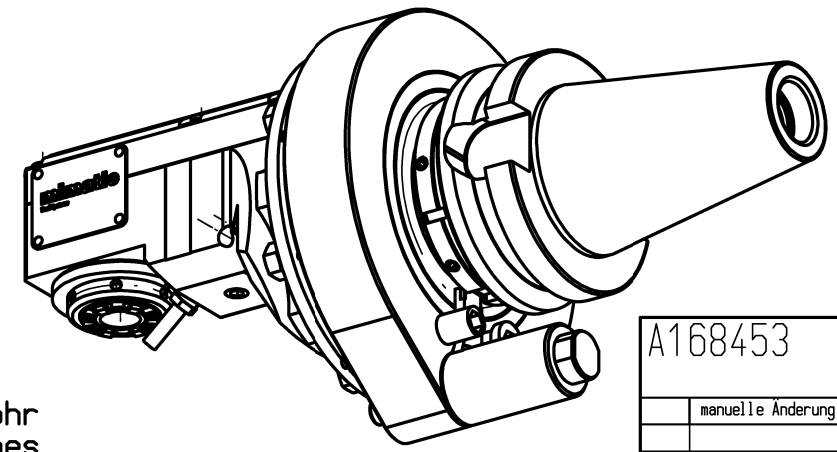

A168453			ID-Nr.	Allg. Tol. ISO 2768-mK	ZWN-Bl.	Maßstab 1:1.5	24206622
				17.10.2024		Werkstoff: Maßblatt	
	manuelle Änderung				Datum / Name		
				Bearb.	07.01.2015 / Kropp	mimatic® Tool Systems	
				Gepr.	17.10.2024 / Holzheu		
				F/M/Q		mimatic GmbH 87488 Betzigau – Westendstraße 3	
				CAD: C:00185812.SZA		Tel.: 0831/57444-0 Fax.: -90	
				Zeichnungs-Nr.: 00046877		WK-ZWS5-BT50-ER25-E	Blatt
01	auf BG ZWS5 (EK) geä	16.10.2024	Holzh			1:1 L225 L1=80	Bl.
Zust.	Änderung	Datum	Name	Urspr. 00022557		Ers. f.:	Ers. d.: Plotserver

It is strictly prohibited to copy, reproduce or develop these drawings to third persons without having our written permission. A copyright violation involves a claim for damages and is indictable if it is premediative done. - Only for Information. Will not be replaced if changed!