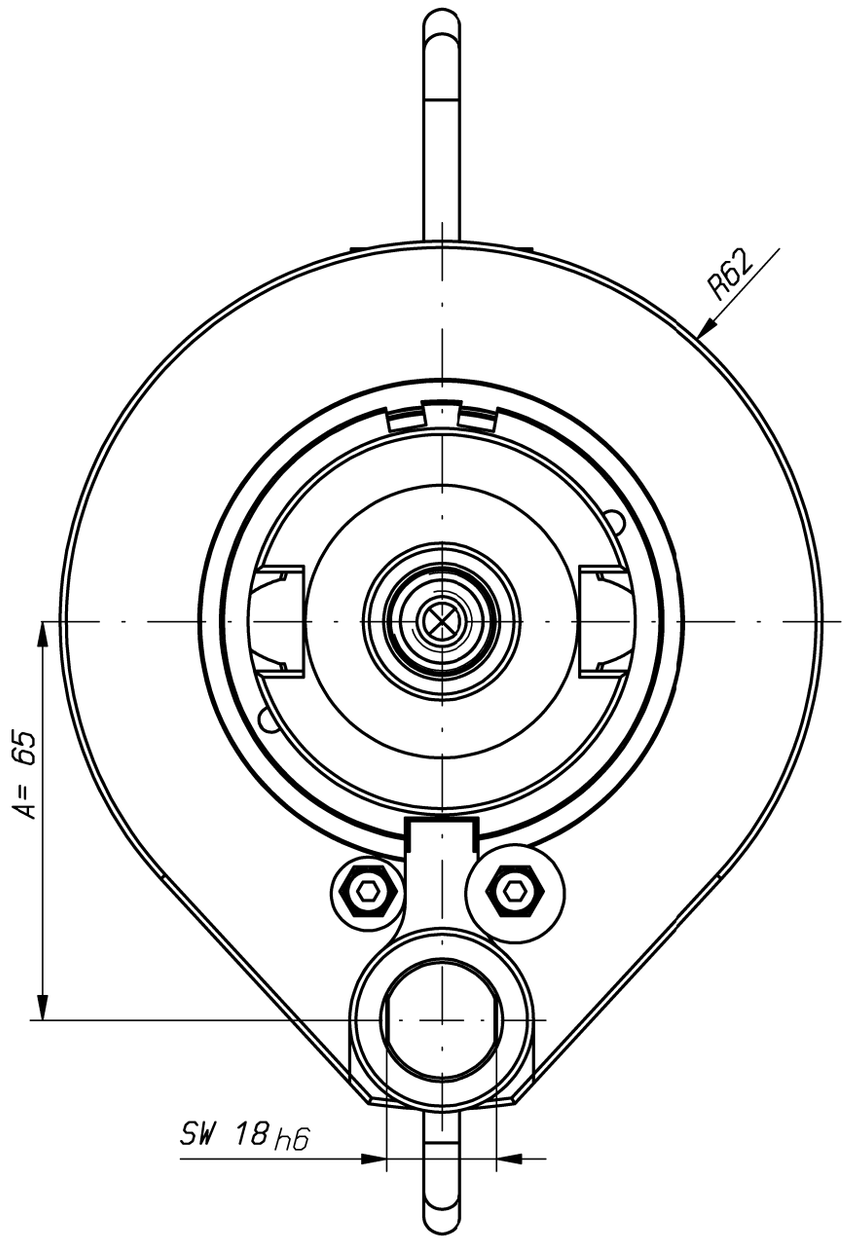

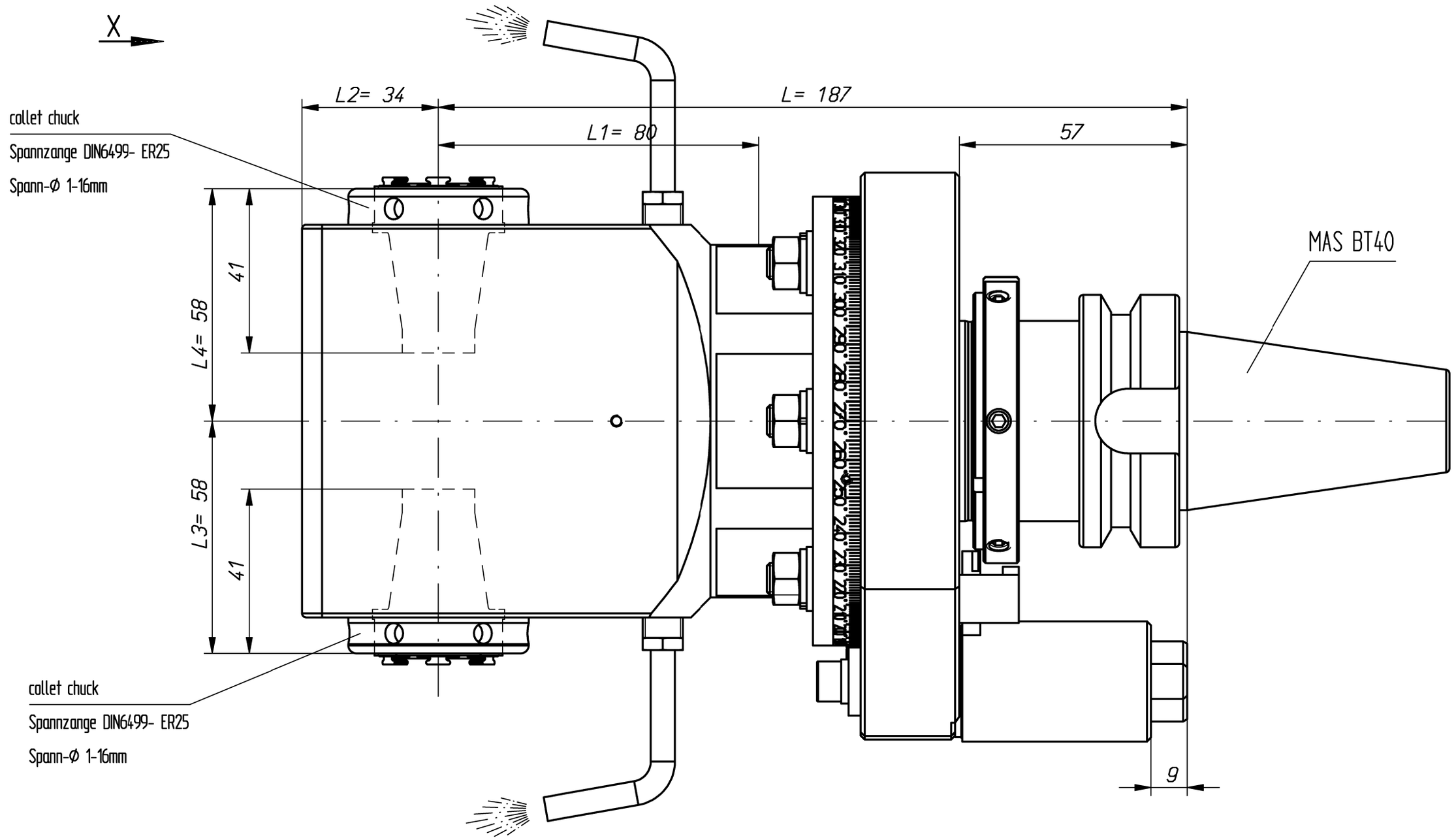

Ansicht X

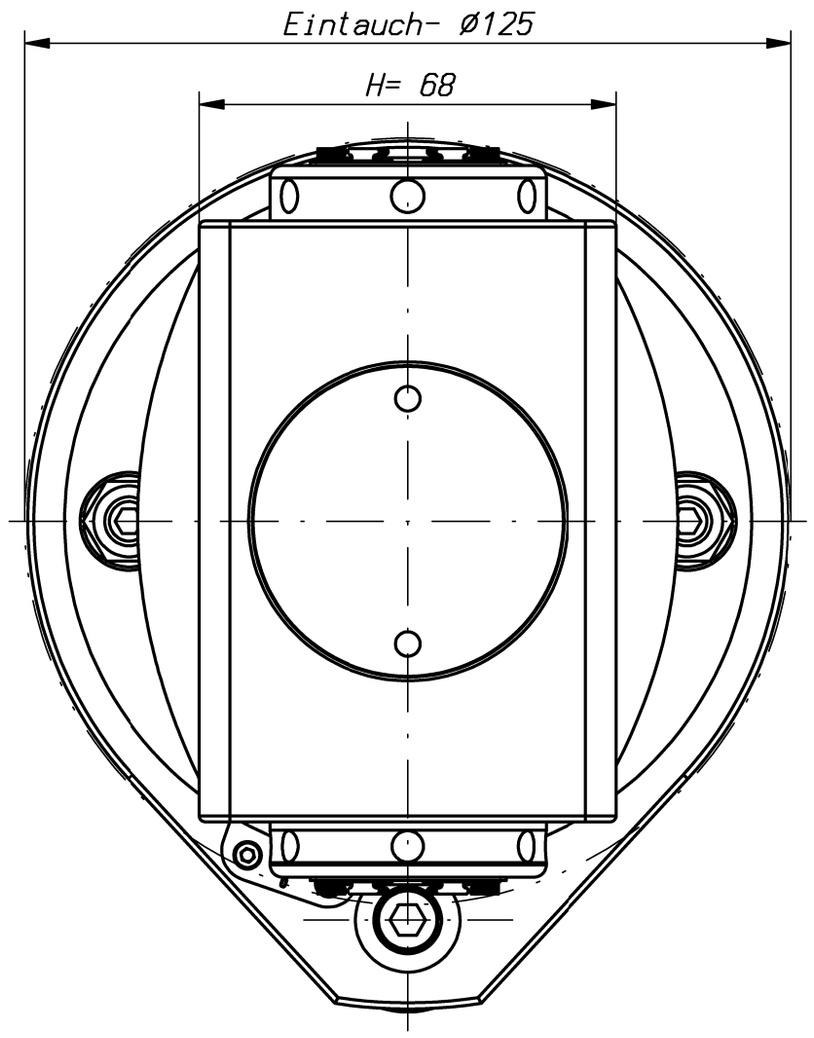

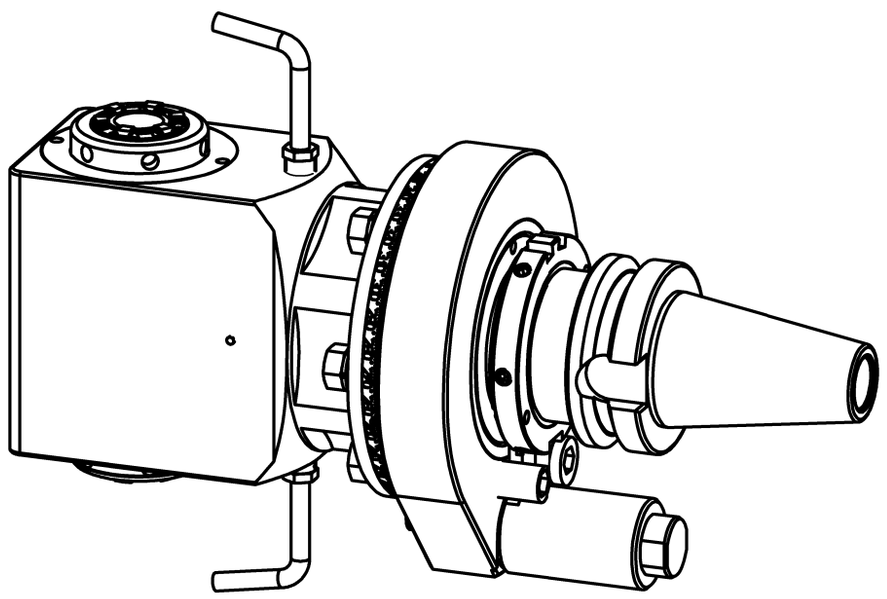

n1(max) = 8000 U/min
n2(max) = 8000 U/min
M (max) = 30 Nm
i(n1/n2) = 1 : 1

Spindeln mit unterschiedlichem Drehsinn
working arbor with different rotation

Gewicht ca. 7,5 kg
weight around 7,5 kg

Kühlmittelzufuhr e.K. über Spritzrohr
external coolant supply through pipes

Kopf 360° drehbar
head 360° adjustable

A162823			ID-Nr.	Allg.Tol. ISO 2768-m 20.01.2015	ZWN-BL	Maßstab 1:1	
	manuelle Änderung					Werkstoff: Maßblatt	
					Datum / Name		
				Bearb.	28.05.2014	Gessner	mimatic® Tool Systems
				Gepr.	20.01.2015	Gessner	
				Norm			mimatic 87488 Betzigau – Westendstraße 3
				CAD: C:00110960.SZA			GmbH Tel.: 0831/57444-0 Fax.: -90
				Zeichnungs-Nr.: 00045599		WK-DW5-BT40-ER25-L187-E	Blatt
02	Dorn aktualisiert	20.01.2015	Gessn				Bl.
01	Gehäuse aktualisiert	25.11.2014	Gessn				
Zust.	Änderung	Datum	Name	Urspr.		Ers. f.:	Ers. d.: Plotserver