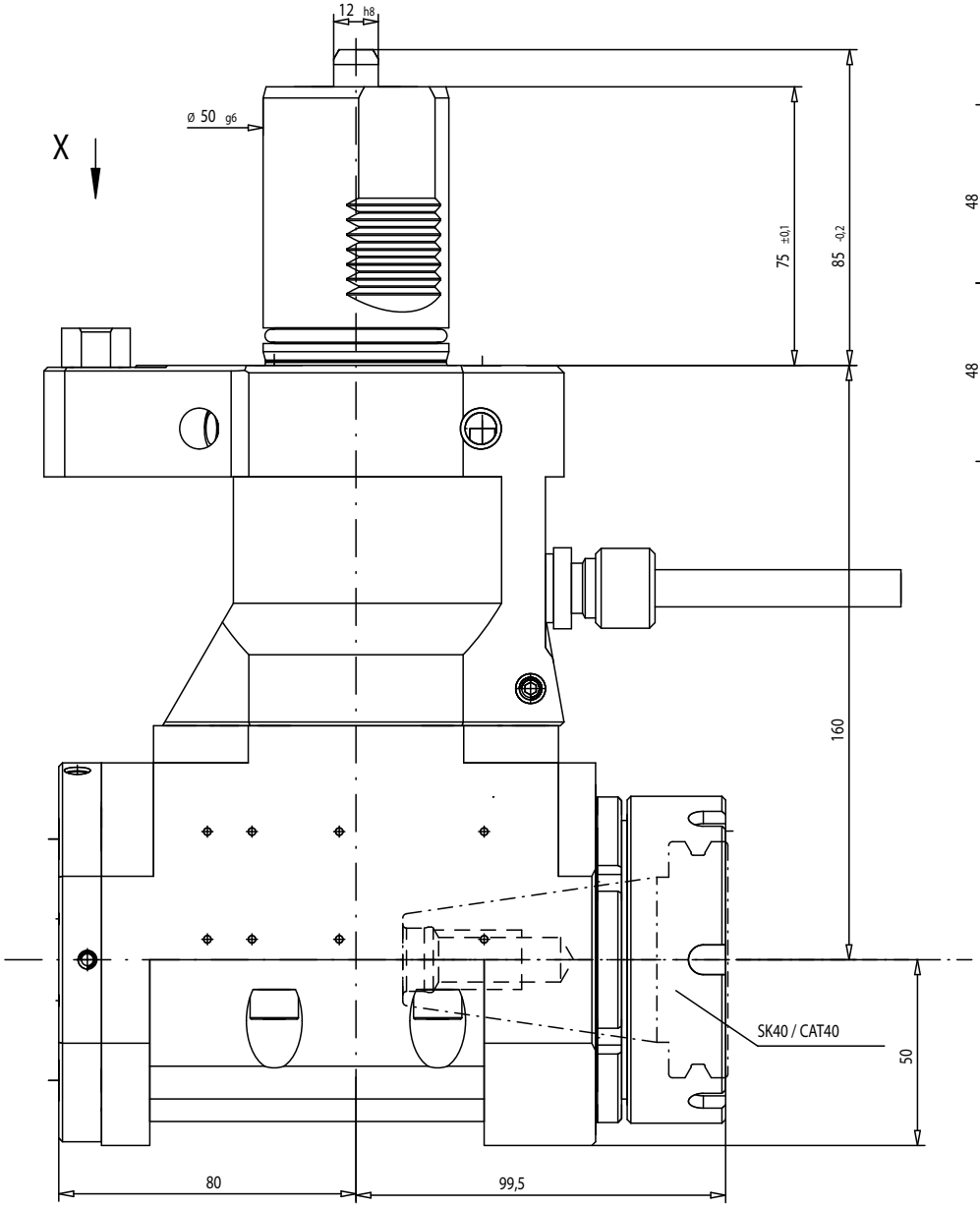

Ansicht X

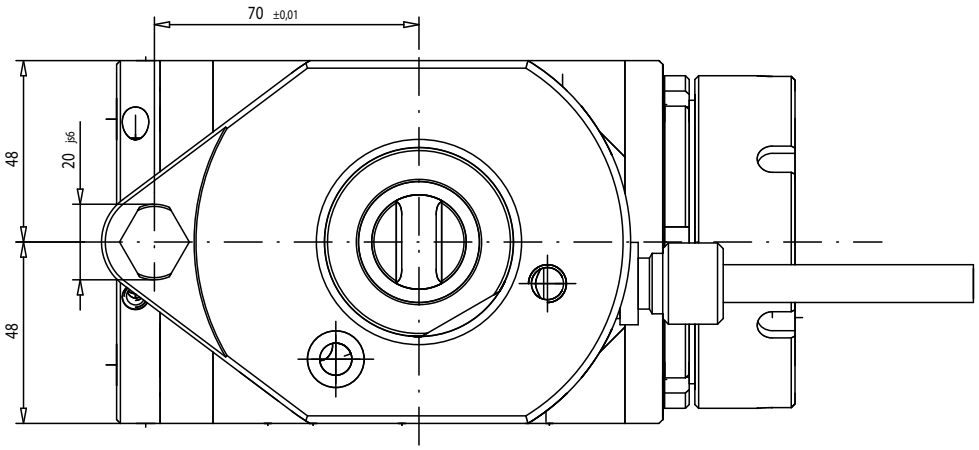

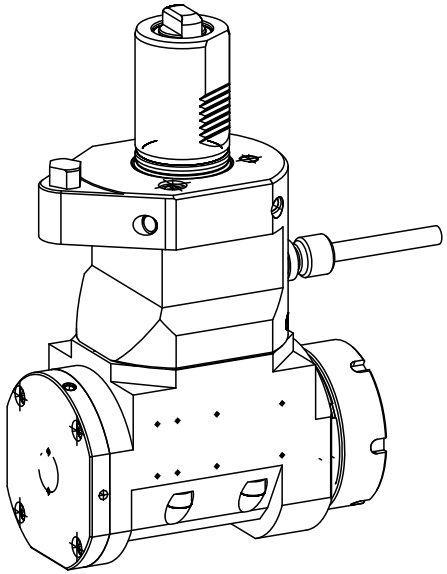

n1(max) = 6500 U/min
n2(max) = 6500 U/min
M (max) = 100 Nm
i(n1/n2) = 1 : 1

(5)

Drehrichtungsumkehr
direction of rotation reversal
Kühlmittelzufuhr e.K. über Spritzrohr
external coolant supply through pipes
Gewicht ca. 16kg
weight around 16kg

A131591			ID-Nr.	Allg.Tol.		ZWN-Bl.	Maßstab 1:1
A06.1311.7350.641				ISO 2768-m			Werkstoff: Maßblatt
	manuelle Änderung						
					Datum	Name	mimatic Tool Systems
				Bearb.	11.11.1997	Simon	
				Gepr.	28.10.2011	Hölzheu	
5	Text Pmax entfällt	28.10.2011	Hölzh	F/M/Q			mimatic GmbH 87488 Betzigau - Westendstraße 3 Tel.:0831/57444-0 Fax.:-90
4	Maß 80 war 91,5	04.04.2011	Weisl	CAD:	C:00079216.SZA		
3	SK/CAT Frontspannung	25.02.2011	Weisl	Zeichnungs-Nr:			AGW-MA-C-50-SK40/CAT40-E
2	Rückenmaß 85 war 90	26.02.2003	Ho	WZ6061			i=1:1 L=160 SQT28M/30M
1	SW22>SW17innen	11.05.1998	Ho				Blatt Bl.
Zust.	Änderung	Datum	Name	Urspr.	WZ 6061_Z_3		Ers. f.: Z.g.N.v.6.7.94 Ers. d.: