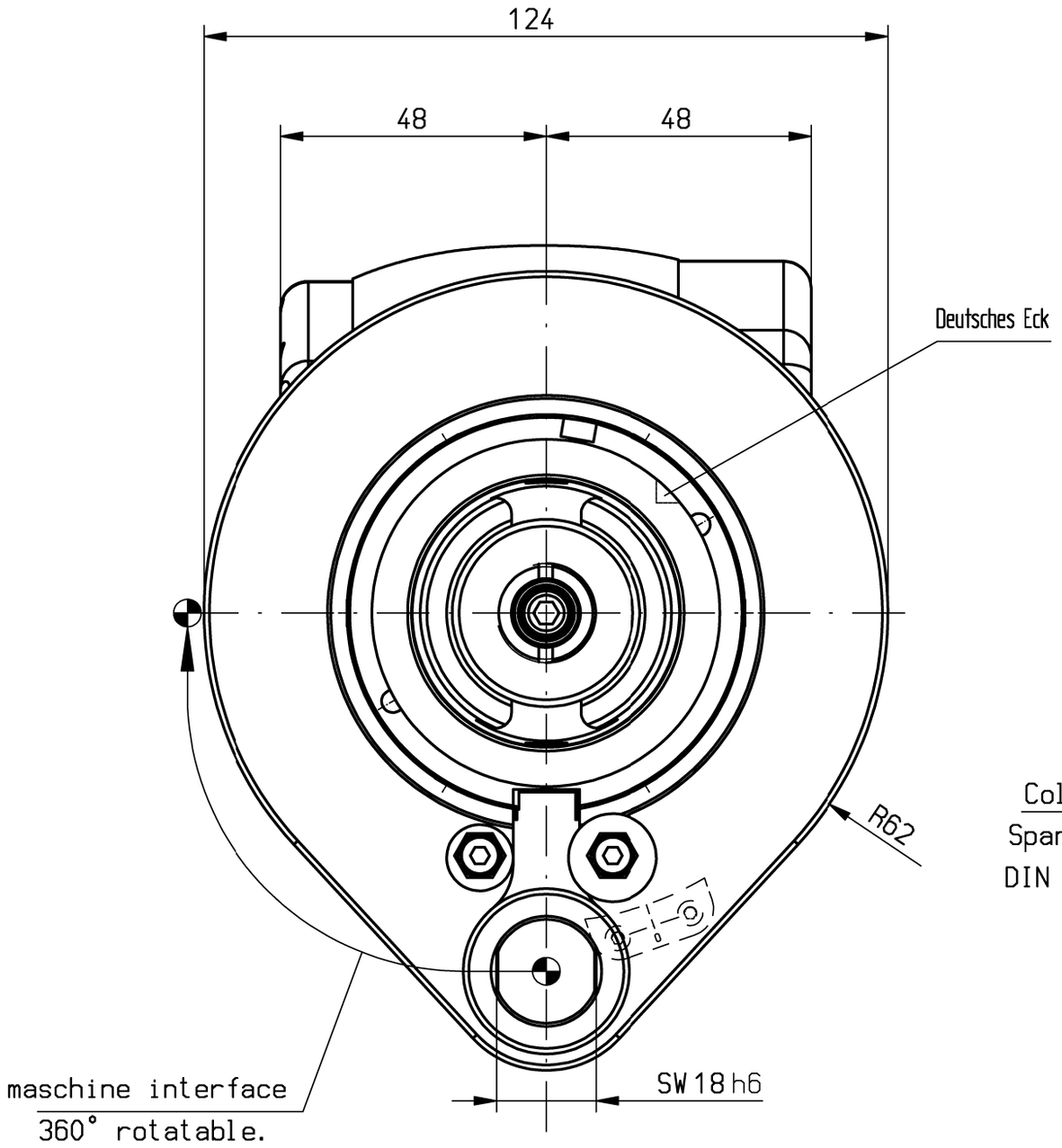

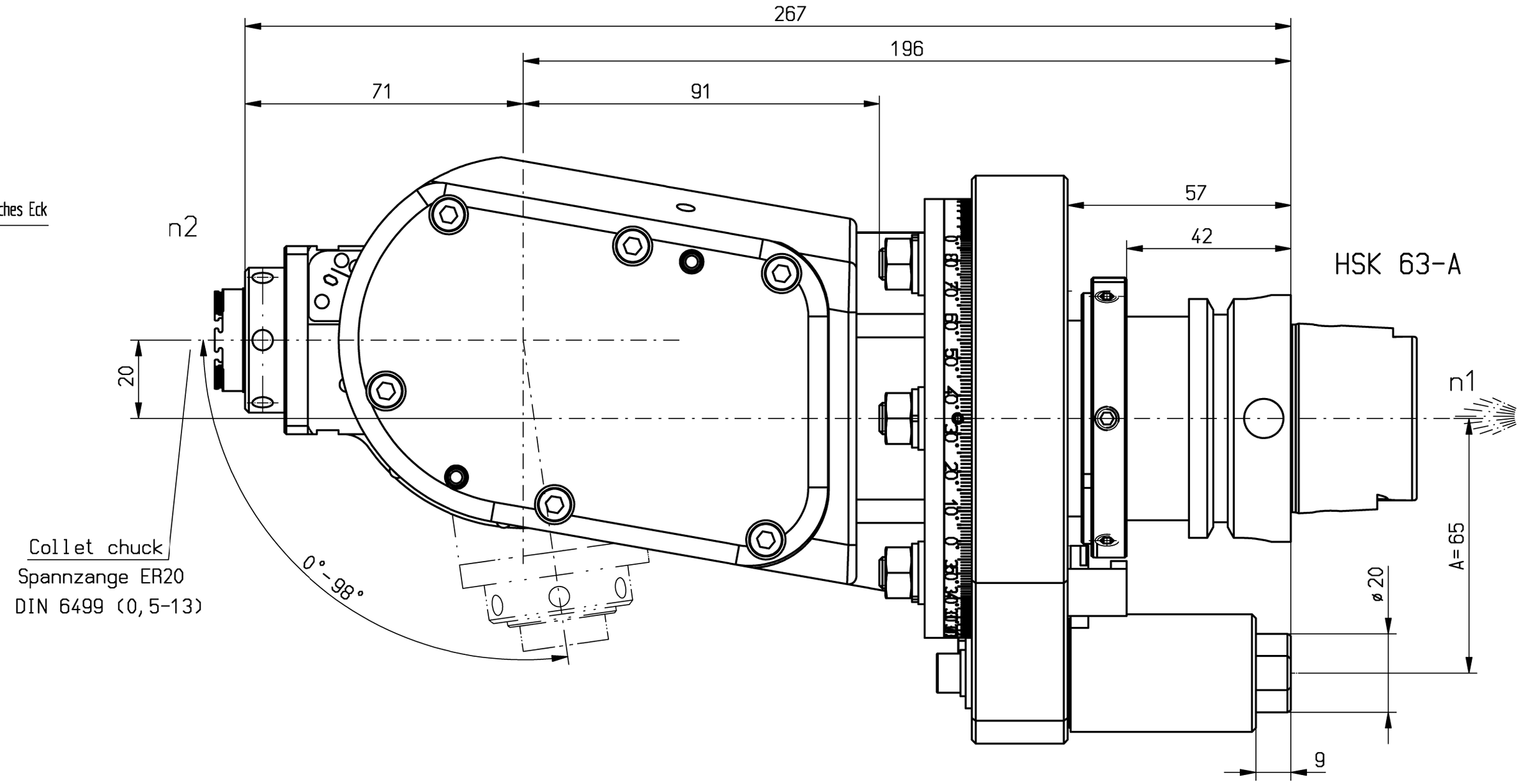

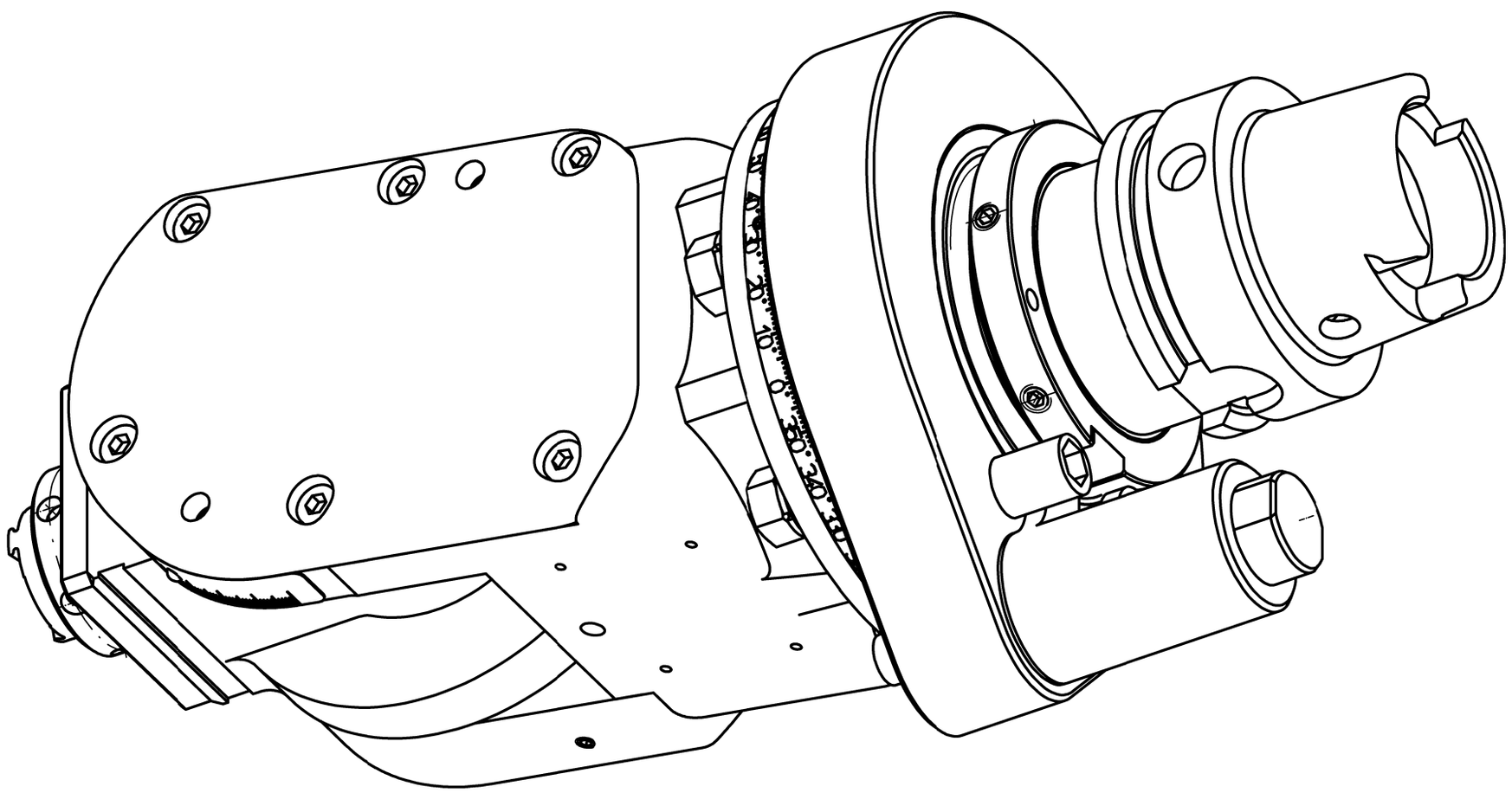

n1(max) = 6 666 U/min
n2(max) = 15 000 U/min
M (max) = 15 Nm
i(n1/n2) = 1 : 2,25

keine Drehrichtungsumkehr
direction of rotation not reversal

keine Kühlmittelzufuhr
no coolant supply through the spindle

Gewicht ca. 8kg
weight around 8kg

Kopf 360° drehbar
head 360° adjustable

A156558			ID-Nr.	Allg. Tol. ISO 2768-mK 20.06.2023	ZWN-BL	Maßstab 1:1	
	manuelle Änderung					Werkstoff: Maßblatt	
					Datum / Name	mimatic® Tool Systems	
				Bearb.	08.04.2015 / Holzheu		
				Gepr.	20.06.2023 / Kropp		
				F/M/Q		mimatic GmbH 87488 Betzigau – Westendstraße 3	
				CAD: C:00114261.SZA		Tel.: 0831/57444-0 Fax.: -90	
				Zeichnungs-Nr.: 00047485		WK-WS3-HSK63-ER20-0-SL A=65 L=196 i=1:1	Blatt Bl.
01	IK-Übergabe geändert	06.05.2015	Schma				
Zust.	Änderung	Datum	Name	Urspr. 00046665		Ers. f.:	Ers. d.: Plotserver