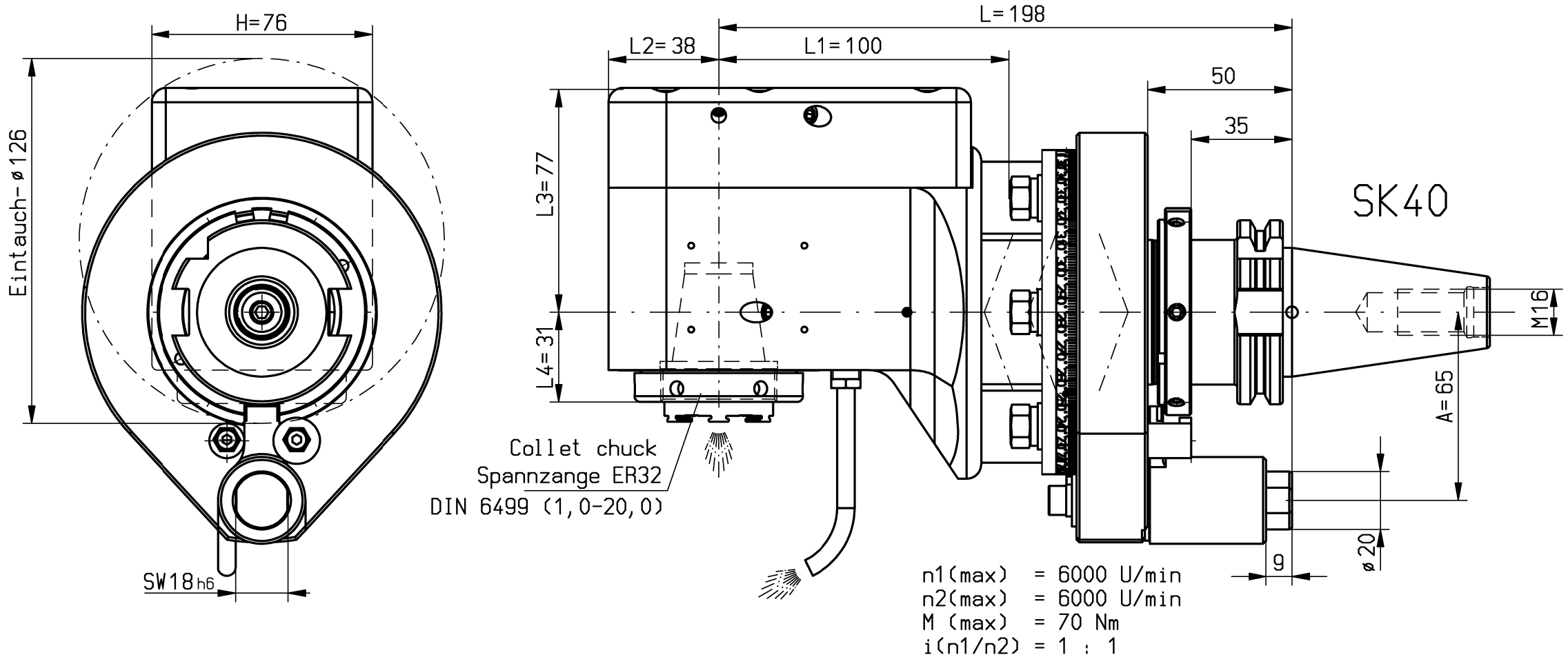

n1(max) = 6000 U/min
n2(max) = 6000 U/min
M (max) = 70 Nm
i(n1/n2) = 1 : 1
p(max) = 70 bar

Kühlmittel zentral durch die Spindel
und extern über Spritzrohr

internal coolant supply through the spindle
and external coolant supply through pipes

keine Drehrichtungsumkehr
direction of rotation not reversal

Gewicht ca. 8,5 kg
weight around 8,5kg

Kopf 360° drehbar
head 360° adjustable

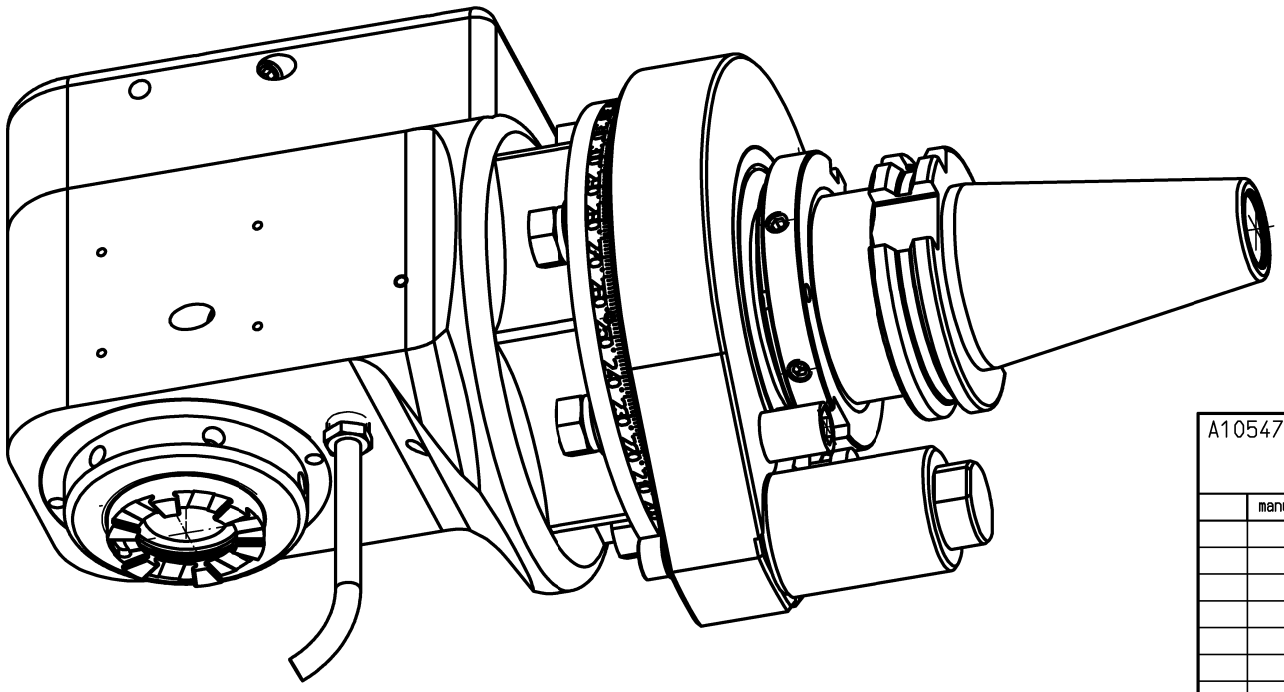

A105478			ID-Nr.	Allg.Tol. ISO 2768-m 19.06.2018		ZWN-Bl.	Maßstab 1:1.5
	manuelle Änderung						Werkstoff: Maßblatt
					Datum	Name	mimatic® Tool Systems
				Bearb.	19.06.2018	Krapp	mimatic GmbH 87488 Betzigau – Westendstraße 3
				Gepr.	19.06.2018	Krapp	Tel.: 0831/57444-0 Fax.: -90
				F/M/Q			
				CAD: C:00145147.SZA			
				Zeichnungs-Nr.: 00054262			WK-ZW7-SK40-ER32-I
							1:1 L198 L1=100
Zust.	Änderung	Datum	Name	Urspr. 00054260			Ers. f.: Ers. d.: plotserver

Blatt Bl.